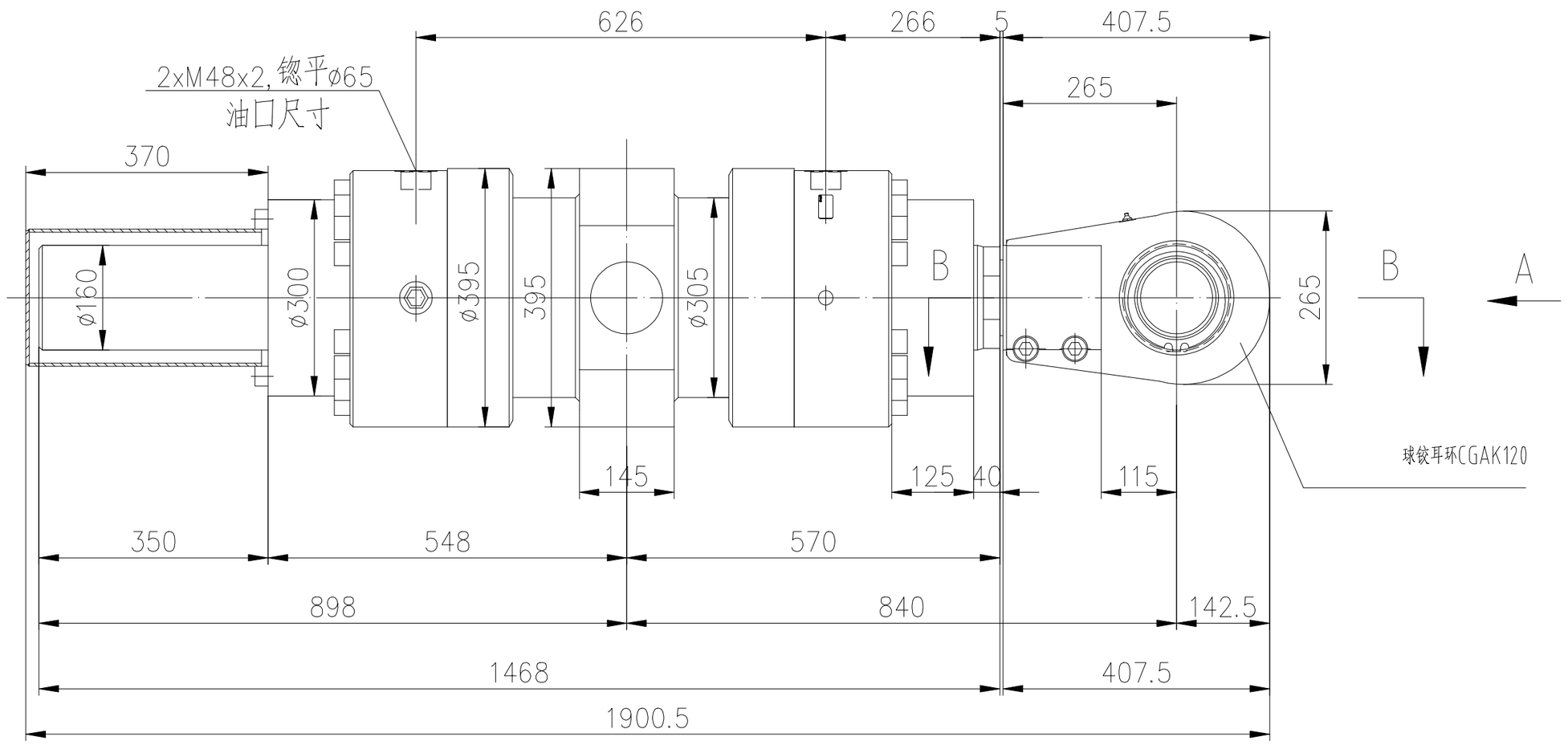

A向

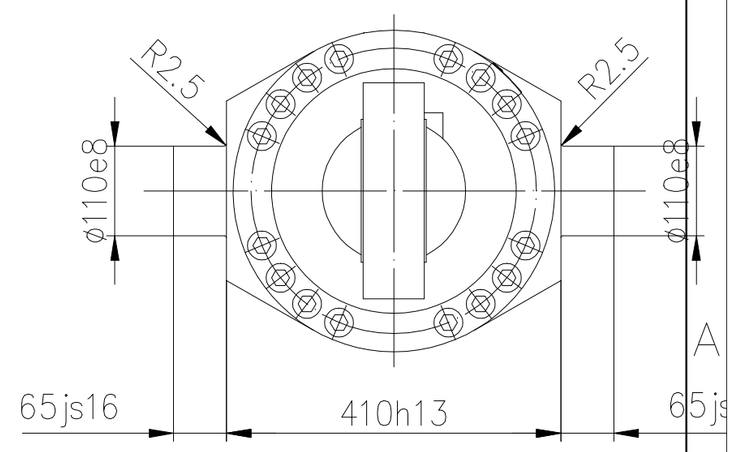

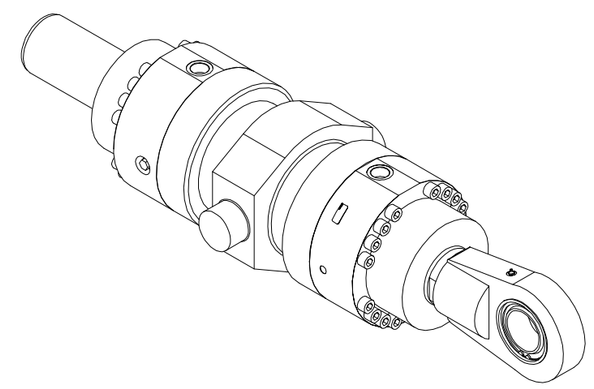

B-B

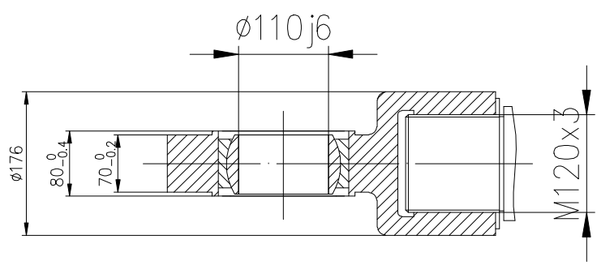

技术性能表

型号	CGH1MT4/250/160/300A2X/M1CMUTWW, XV=570
工作方式	双作用
液压缸内径	ø250 mm
活塞杆直径	ø160 mm
行程长度	300 mm
公称压力	25MPa
工作压力	14MPa
试验压力	37.5MPa
工作介质	矿物油
密封类型	伺服质量等级/较小的摩擦
缓冲装置	无

技 术 要 求

1. 液压缸据此图订货，型号CGH1MT4/250/160/300A2X/M1CMUTWW, XV=570。
2. 液压缸进出油口请按图示位置、尺寸加工。
3. 必须采用进口密封件。
4. 球铰耳环订货型号为CGAK120。
5. 本液压缸为低摩擦缸,启动压力小于0.1MPa。
6. 订货样本厂家:力士乐。

借通用件登记

描 图

校 描

旧底图总号

签 字

日 期

标记	处数	分区	更改文件号	签名	年月日	横移液压缸订货图			中钢集团 衡阳机械有限公司
设计	黎贤	2025.03	标审			原图号			成品
绘图	黎贤	2025.03	描图			质量	比例	幅面	
检图	陈新刚	2025.03	校对			925	1:10		7162U92 0.4.4
审核			批准			共 张	第 张		