CHINALCO
长沙有色冶金设计研究院有限公司
CINF Engineering Co., Ltd

深圳市中金岭南有色金属股份有限公司
高锌物料富氧熔炼铅锌同步还原中试平台项目
技术创新平台 工程

C201AF0101DK-15			1/4
设计阶段	施工图	数智化事业部	
仪表专业	版本号	1	2024年12月

仪表数据表—热电偶

名 称：热电偶数据表(1/4)

测温元件	1	仪表类型	**热电偶**	头部	15	外壳材质	**铝合金**
	2	型号			16	外壳防护等级	IP66
	3	制造厂			17	外壳防爆等级	/
	4	分度号	B		18	电气接口	M20X1.5
	5	标准			19	铭牌	**带**
	6	单/双/多支	**单支**		20	带现场温度指示	
	7	护套/铠装材料			21		
	8	护套外径		套管	22	套管形式	
	9	连接形式			23	套管材质	**碳化硅**
	10	连接尺寸及等级			24	套管外径	Φ16mm
	14				25	套管内径	Φ12mm
	12				26	过程连接形式	**法兰**
	13				27	连接尺寸及等级	GBT 9124.1-2019/DN50/PN10/RF
	14				28		

简图

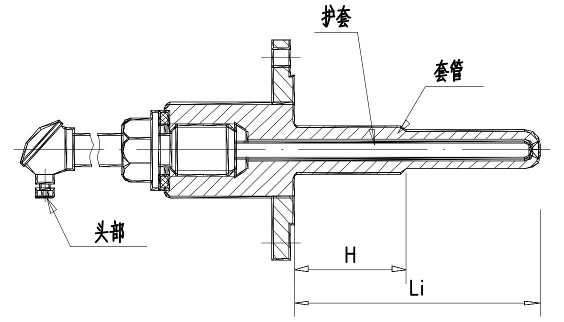

法兰

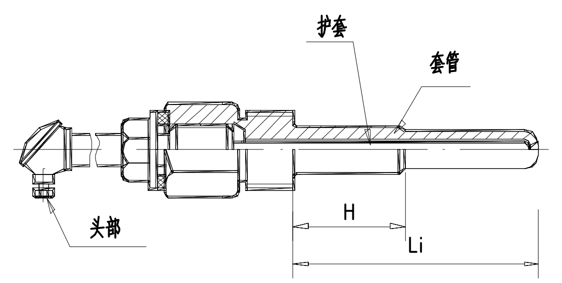

螺纹

备注

1. 供货方式：组装成套供货。
2. 带配对法兰、螺栓及垫片等。

审核	何飞顿	何飞顿	设计	朱芳	朱芳	附注
校核	李焜		CAD	朱芳	朱芳	

010001272299

CHINALCO
长沙有色冶金设计研究院有限公司
CINF Engineering Co., Ltd

深圳市中金岭南有色金属股份有限公司
高锌物料富氧熔炼铅锌同步还原中试平台项目
技术创新平台 工程

C201AF0101DK-15			2/4
设计阶段	施工图	数智化事业部	
仪表专业	版本号	1	2024年12月

仪表数据表—热电偶

名 称：热电偶数据表(2/4)

序号	仪表位号	管道设备号	数量	操作条件				插入深度Li(mm)	阶梯长度H(mm)	备注
				介质	量程(℃)	温度(℃)	压力(MPa)			
1	TE-0101-04	**中试炉还原段烟气出口管道**	1	**烟气**	0~1600	1250~1350	**微负压**	700	100	**中试炉还原段烟气出口管道温度**
2	TE-0101-02	**中试炉氧化段烟气出口管道**	1	**烟气**	0~1600	1150~1250	**微负压**	700	100	**中试炉氧化段烟气出口管道温度**

CHINALCO
长沙有色冶金设计研究院有限公司
CINF Engineering Co., Ltd

深圳市中金岭南有色金属股份有限公司
高锌物料富氧熔炼铅锌同步还原中试平台项目
技术创新平台 工程

C201AF0101DK-15			3/4
设计阶段	施工图	数智化事业部	
仪表专业	版本号	1	2024年12月

仪表数据表—热电偶

名 称：热电偶数据表(1/4)

测温元件	1	仪表类型	**热电偶**	头部	15	外壳材质	**铝合金**
	2	型号			16	外壳防护等级	IP66
	3	制造厂			17	外壳防爆等级	/
	4	分度号	K		18	电气接口	M20X1.5
	5	标准			19	铭牌	**带**
	6	单/双/多支	**单支**		20	带现场温度指示	
	7	护套/铠装材料			21		
	8	护套外径		套管	22	套管形式	
	9	连接形式			23	套管材质	310S
	10	连接尺寸及等级			24	套管外径	Φ16mm
	14				25	套管内径	Φ12mm
	12				26	过程连接形式	**法兰**
	13				27	连接尺寸及等级	GBT 9124.1-2019/DN25/PN10/RF
	14				28		

简图

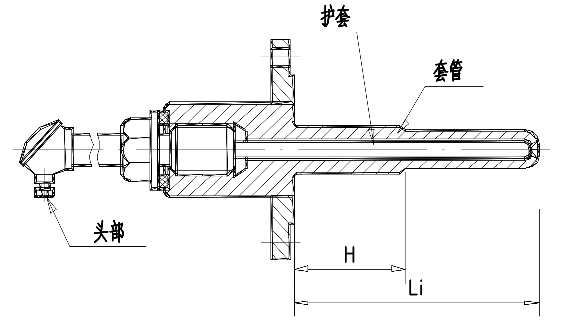

法兰

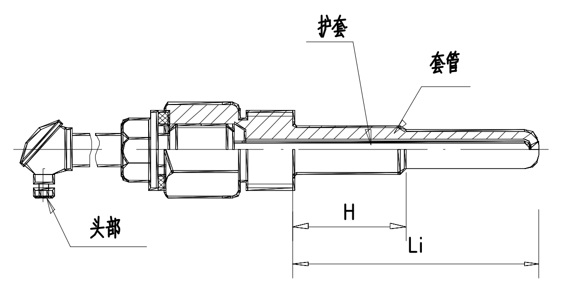

螺纹

备注

1. 供货方式：组装成套供货。
2. 带配对法兰、螺栓及垫片等。

CHINALCO
长沙有色冶金设计研究院有限公司
CINF Engineering Co., Ltd

深圳市中金岭南有色金属股份有限公司
高锌物料富氧熔炼铅锌同步还原中试平台项目
技术创新平台 工程

C201AF0101DK-15			4/4
设计阶段	施工图	数智化事业部	
仪表专业	版本号	1	2024年12月

仪表数据表—热电偶

名 称：热电偶数据表(2/4)

序号	仪表位号	管道设备号	数量	操作条件				插入深度Li(mm)	阶梯长度H(mm)	备注
				介质	量程(℃)	温度(℃)	压力(MPa)			
1	TE-0101-01A~B	FN0101YZ01	2	**烟气**	0~800	200~500	**常压**	1700	100	**中试炉炉缸温度**
2	TE-0101-03A~B	FN0101YZ01	2	**烟气**	0~800	300∽600	**常压**	1700	100	**中试炉炉缸温度**
3	TE-0105-01	**布袋除尘器进口管道**	1	**烟气**	0~400	250	-650Pa	700	100	**布袋除尘器进口管道烟气温度**
4	TE-0105-02	**布袋除尘器出口管道**	1	**烟气**	0~400	220	-2.15KPa	600	100	**布袋除尘器出口管道烟气温度**
5	TE-0105-03	**水冷烟道烟气出口管道**	1	**烟气**	0~600	350	**微负压**	700	100	**水冷烟道烟气出口管道温度**