长沙有色冶金设计研究院有限公司
CINF Engineering Co., Ltd

深圳市中金岭南有色金属股份有限公司
高锌物料富氧熔炼铅锌同步还原中试平台项目
技术创新平台 工程

C201AF0101DK-16 1/4

设计阶段	施工图	数智化事业部	
仪表专业	版本号	1	2024年12月

仪表数据表－热电阻

名 称 热电阻数据表(1/2)

测温元件	1	仪表类型	热电阻	头部	15	外壳材质	铝合金
	2	型号			16	外壳防护等级	IP66
	3	制造厂			17	外壳防爆等级	/
	4	分度号	Pt100		18	电气接口	M20X1.5
	5	标准			19	铭牌	带
	6	单/双/多支	单支		20	带现场温度指示	
	7	护套/铠装材料	304		21		
	8	护套外径	Φ16mm	套管	22	套管形式	
	9	连接形式	卡套活动螺纹		23	套管材质	
	10	连接尺寸及等级	M27X2		24	套管外径	
	14				25	套管内径	
	12				26	过程连接形式	
	13				27	连接尺寸及等级	
	14				28		

简图

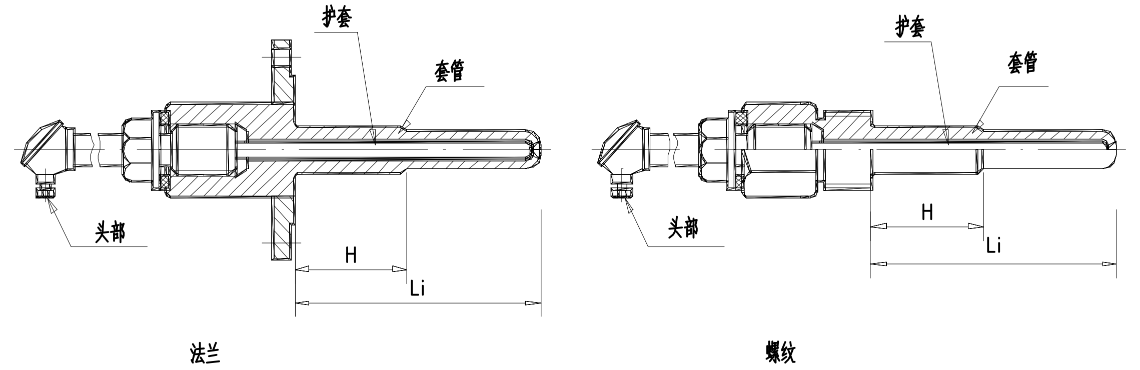

备注

1. 供货方式：组装成套供货。
2. 带螺纹底座等。

审核	何飞顿	何飞顿	设计	朱芳	朱芳	附注
校核	李焜		CAD	朱芳	朱芳	

010001272308

长沙有色冶金设计研究院有限公司
CINF Engineering Co., Ltd

深圳市中金岭南有色金属股份有限公司
高锌物料富氧熔炼铅锌同步还原中试平台项目
技术创新平台 工程

C201AF0101DK-16 2/4

设计阶段	施工图	数智化事业部	
仪表专业	版本号	1	2024年12月

仪表数据表－热电阻

名 称 热电阻数据表(2/2)

序号	仪表位号	管道设备号	数量		操作条件			插入深度Li(mm)	阶梯长度H(mm)	备注
				介质	量程(℃)	温度(℃)	压力(MPa)			
1	TE-0102-001~115	中试炉区域水套回水支管 DN32	115	软水	0~100	37~60	常压	120	100	中试炉区域水套回水支管温度
2	TE-0102-116~165	中试炉区域水套回水支管 DN25	50	软水	0~100	37~60	常压	110	100	中试炉区域水套回水支管温度
3	TE-0103-001~027	水冷烟道铜水套回水支管 DN50	27	生产水	0~100	37~60	常压	120	100	水冷烟道铜水套回水支管温度
4	TE-0103-028~034	炉顶铜水套回水支管 DN50	7	生产水	0~100	37~60	常压	120	100	炉顶铜水套回水支管温度
5	TE-0103-035~040	水冷烟道清灰门水套回水支管 DN32	6	生产水	0~100	37~60	常压	120	100	水冷烟道清灰门水套回水支管温度

长沙有色冶金设计研究院有限公司
CINF Engineering Co., Ltd

深圳市中金岭南有色金属股份有限公司
高锌物料富氧熔炼铅锌同步还原中试平台项目
技术创新平台 工程

C201AF0101DK-16 3/4

设计阶段	施工图	数智化事业部	
仪表专业	版本号	1	2024年12月

仪表数据表－热电阻

名 称 热电阻数据表(1/2)

测温元件	1	仪表类型	热电阻	头部	15	外壳材质	铝合金
	2	型号			16	外壳防护等级	IP66
	3	制造厂			17	外壳防爆等级	/
	4	分度号	Pt100		18	电气接口	M20X1.5
	5	标准			19	铭牌	带
	6	单/双/多支	单支		20	带现场温度指示	
	7	护套/铠装材料	304		21		
	8	护套外径	Φ16mm	套管	22	套管形式	
	9	连接形式	螺纹连接		23	套管材质	
	10	连接尺寸及等级	M27X2		24	套管外径	
	14				25	套管内径	
	12				26	过程连接形式	
	13				27	连接尺寸及等级	
	14				28		

简图

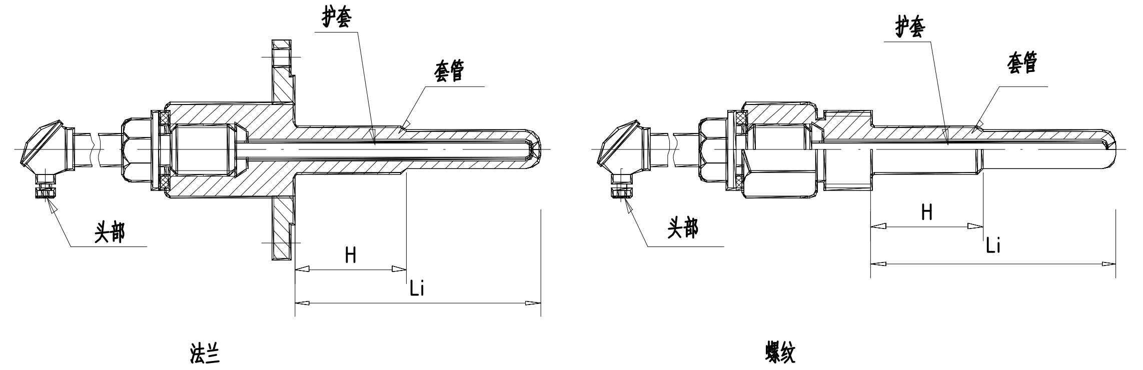

备注

1. 供货方式：组装成套供货。
2. 带螺纹底座等。

长沙有色冶金设计研究院有限公司
CINF Engineering Co., Ltd

深圳市中金岭南有色金属股份有限公司
高锌物料富氧熔炼铅锌同步还原中试平台项目
技术创新平台 工程

C201AF0101DK-16 4/4

设计阶段	施工图	数智化事业部	
仪表专业	版本号	1	2024年12月

仪表数据表－热电阻

名 称 热电阻数据表(2/2)

序号	仪表位号	管道设备号	数量		操作条件			插入深度Li(mm)	阶梯长度H(mm)	备注
				介质	量程(℃)	温度(℃)	压力(MPa)			
1	TE-0104-01	进中试炉水套软化循环水总管	1	软水	0~100	30~40	0.3~0.4	300	100	进中试炉水套软化循环水总管温度
2	TE-0104-02	进水冷烟道水套生产循环水总管	1	生产水	0~100	30~40	0.3~0.4	220	100	进水冷烟道水套生产循环水总管温度