攀西晚熟芒果2024年（会东县）优势特色产业集群标准化基地建设项目-水肥一体现代装备提升

（工程编号：2025-068）

施工图设计

中撰工程设计有限公司

二〇二五 年 四月

统一社会信用代码
91522601MAAL0TRG65

营业执照

扫描二维码登录"国家企业信用信息公示系统"了解更多登记、备案、许可监管信息。

名　　称　中撰工程设计有限公司

类　　型　有限责任公司(自然人投资或控股)

法定代表人　周礼

经营范围　法律、法规、国务院决定规定禁止的不得经营；法律、法规、国务院决定规定应当许可（审批）的，经审批机关批准后凭许可（审批）文件经营；法律、法规、国务院决定规定无需许可（审批）的，市场主体自主选择经营。
许可项目：建设工程施工；建设工程勘察；建设工程设计；建设工程监理；建设工程质量检测；文物保护工程设计；文物保护工程勘察；人防工程设计；国土空间规划编制；测绘服务；安全评价业务；水利工程建设监理；检验检测服务；地质灾害治理工程设计；地质灾害危险性评估；地质灾害治理工程施工；公路管理与养护；铁路线路养护作业；特种设备设计；施工专业作业；电气安装服务；输电、供电、受电电力设施的安装、维修和试验；公路工程监理；建筑智能化系统设计；特种设备检验检测（依法须经批准的项目，经相关部门批准后方可开展经营活动）
一般项目：规划设计管理；水利相关咨询服务；安全技术防范系统设计施工服务；安全咨询服务；环保咨询服务；环境保护监测；生态恢复及生态保护服务；水土流失防治服务；土地调查评估服务；地质勘查技术服务；基础地质勘查；工程管理服务；工程造价咨询业务；工程技术服务（规划管理、勘察、设计、监理除外）；工程和技术研究和试验发展；专业设计服务；社会经济咨询服务；社会稳定风险评估；销售代理；采购代理服务；政府采购代理服务；招投标代理服务；对外承包工程；图文设计制作；园林绿化工程施工；土石方工程施工；电力行业高效节能技术研发；市政设施管理；技术服务、技术开发、技术咨询、技术交流、技术转让、技术推广；软件开发；办公服务（除许可业务外，可自主依法经营法律法规非禁止或限制的项目）

注册资本　伍仟万圆整

成立日期　2021年05月06日

住　　所　贵州省黔东南苗族侗族自治州凯里市大十字街道温州大道6号凯里国际商贸城四大馆38幢3层3803

登记机关

2023 年 03 月 21 日

国家企业信用信息公示系统网址：http://www.gsxt.gov.cn

国家市场监督管理总局监制

工　程　设　计
资 质 证 书

证书编号： A352012538

有 效 期： 至2026年08月27日

企 业 名 称： 中撰工程设计有限公司

经 济 性 质： 有限责任公司（自然人投资或控股）

资 质 等 级： 化工石化医药行业乙级；石油天然气（海洋石油）行业乙级；公路行业（公路）专业丙级；市政行业乙级；农林行业（农业综合开发生态工程）专业乙级；风景园林工程设计专项乙级；环境工程（物理污染防治工程）专项乙级；水利行业丙级；建筑行业乙级；电力行业乙级。

可承担建筑装饰工程设计、建筑幕墙工程设计、轻型钢结构工程设计、建筑智能化系统设计、照明工程设计和消防设施工程设计相应范围的乙级专项工程设计业务。

******

发证机关： 杭州市拱墅区自然资源和住房建设局 行政审批服务专用章

中华人民共和国住房和城乡建设部制

2023 年 04月 21日

No.AZ 0186350

设计说明

一,设计依据

1 建设单位提供的项目基本建设情况 现场勘测记录等原始资料。

2 《灌溉与排水工程设计规范》 GB50288-2018

3 《节水灌溉工程技术规范》 GB/T 50363-2018

4 《给水排水工程构筑物结构设计规范》 GB50069-2002

5 《地基基础设计规范》 GB5007-2011

6 《砌体结构设计规范》 GB50003-2011

二 图中标高及尺寸单位

1 设计图图中单位为米；尺寸标注除特别说明外，单位均为毫米。

2 设计图中对泵房位置 管线长度 阀门位置等参数，施工前需进行实测核对;当实测与设计有差异时，应根据实际情况作出调整。

三 主要建筑材料强度等级

1 各类砌体用砖：为MU15烧结型页岩标准砖，垫层为C15。

2 砌筑用水泥砂浆：地面及水面下采用M7.5水泥砂浆。

四 回填土施工质量及技术要求

1 回填土施工时必须按照国家相关施工规范和技术规程进行操作，避免地基土的不均匀沉降。

五 施工注意事项

1 水泵、过滤器应牢固的安装在混凝土基础上。

六 高效节水管网系统

1 根据园区灌溉定额，经计算比选，确定水泵型号及相关参数。

2 出水管道采用PE管材与PE管件热熔焊接，管材压力等级为1.6MPa。管道与水泵 阀门等设备采用法兰和丝口连接，法兰间须选用胶垫，丝口需缠适量生胶带。

3.管道主管部分根据现场实际情况掩埋，支管毛管等为明管铺设。

七 设备设计说明

1 设备选用厂家质量可靠产品，技术参数满足设计要求。

九 未尽事宜按相关规范执行。

中撰工程设计有限公司 Zhongzhuan Engineering Design Co., Ltd 工程设计证书编号:A352012538	建设单位		子项名称		总 经 理		专业负责人		校对		设计号		比例		图号	
	工程名称	攀西晚熟芒果2024年（会东县）优势特色产业集群—标准化基地建设水肥一体现代装备提升项目	图纸名称		设计总负责人		审定		设计		设计阶段	施工图	日期	2025.4	页码	

项目概况和设计理念

项目概况：

1、项目名称：攀西晚熟芒果2024年（会东县）优势特色产业集群--标准化基地建设水肥一体现代装备提升项目

2、项目采购单位：会东县农业农村局

3、项目建设地点：会东县铁柳镇上进村、可河村、花山村

4、项目建设内容：水肥一体现代装备提升1100亩，其中上进村400亩（节水灌溉管网-浇灌），4座提水系统、可河村600亩（300亩节水灌溉管网-浇灌，200亩倒挂式微喷，100亩原有地插微喷安装首部系统、泵房、水池）
花山村100亩（倒挂式微喷）。其中包括：微喷灌系统主材，首部系统、田间管网、灌水器部分、自控系统、土建部分。
主要采用PE管材，包括：首部系统设备、田间管网、灌水器、接头、DN20低密度灌溉用管等各种设施设备；
工程内容包括材料加工、安 装、土方开挖回填等

设计理念：

1、 通过推行水肥一体化、土壤肥力提升、病虫害绿色防控等技术，基本实现“一控两减三基本”目标，农业生态环境得到有效治理和明显改善，生态系统功能得到有效恢复和增强。通过项目的示范效应，促进周边产区采用生态友好型环保技术进行生产，减少环境污染，保护生态环境，从而改善当地农村环境质量。

2、 改善项目区灌溉条件，不仅提高了水源的蓄引提能力，增加了灌溉的供水保证率，更通过高效智慧灌溉方式提高了作物的灌溉水利用系数，极大改变了项目区水资源紧缺与浪费并存的现象。尤其是在遭遇重特大旱灾的关键时期，高效节水灌溉系统项目对于果树抗旱用水可发挥重大作用。

3、 项目实施后，可使项目区灌溉水利用系数大幅提高，较传统灌溉方式节水， 促进项目区农业向节水优质、增产增收方向发展，能保证农作物的正常灌溉，灌溉效益得到显著提高。

中撰工程设计有限公司 Zhongzhuan Engineering Design Co., Ltd 工程设计证书编号: A352012538	建设单位		子项名称		总 经 理		专业负责人		校对		设计号		比例		图号	
	工程名称	攀西晚熟芒果2024年（会东县）优势特色产业集群—标准化基地建设水肥一体现代装备提升项目	图纸名称		设计总负责人		审定		设计		设计阶段	施工图	日期	2025.4	页码	

管道水利计算

（1）项目运行方案

微喷头的选型

选用倒挂式方形旋转喷头，其额定工作压力为0.2MPa，流量为60L/h。详见下表：

倒挂式旋转喷头参数

型号	接口尺寸	工作压力（MPa）	流量（L/h）	射程（m）	喷洒方式
旋转喷头	锥形接口	0.20	60	2.0	全圆

1)土壤湿润比计算 $P=\frac{0.785Dw^2}{Se\times Sl}\times 100\% \geq 100\%$

式中：

Dw—湿润带直径，4m； Se—微喷头间距，3m； Sl—毛管行距，4m；

(注：因园区种植株行距不一致，所以计算时采用亩平均数。)

2)最大净灌水定额

根据主要作物灌溉制度，确定最大净灌水定额为

$$m = 0.001\gamma zp(\theta_{max} - \theta_{min})$$

式中：ms—最大灌水定额，单位为 mm；

γ—土壤容重，单位为g/cm3，轻壤土取1.40； z—计划湿润层深度，单位为cm，取 50cm；

max —土壤适宜含水量（重量含水量）上限，取田间持水量（24%）的90%，即0.9×24=21.6；

min —土壤适宜含水量（重量含水量）下限，取田间持水量（24%）的70%，即0.70×24=16.8；

P-土壤湿润比，取78%。

通过计算可得 mmax=26.2mm。

3)设计灌水周期

$$T_{max}=\frac{m_{max}}{I_a}$$

中撰工程设计有限公司 Zhongzhuan Engineering Design Co., Ltd 工程设计证书编号：A352012538	建设单位		子项名称		总 经 理		专业负责人		校对		设计号		比例		图号	
	工程名称	攀西晚熟芒果2024年（会东县）优势特色产业集群--标准化基地建设水肥一体现代装备提升项目	图纸名称		设计总负责人		审定		设计		设计阶段	施工图	日期	2025.4	页码	

管道水利计算

表 4.0.3 设计耗水强度(mm/d)

作　物	滴灌	微喷灌	作　物	滴灌	微喷灌
葡萄、树、瓜类	3～7	4～8	蔬菜(露地)	4～7	5～8
粮、棉、油等植物	4～7	—	冷季型草	—	5～8
蔬菜(保护地)	2～4	—	暖季型草	—	3～5

注：1 干旱地区宜取上限值；
2 对于在灌溉季节能开棚膜的保护地，应按露地选取设计耗水强度值。

式中：T——设计灌水周期，5d； Tmax——最大灌水周期，5.2d； Ia——设计供水强度，5mm/d。其余符号意义同前。

4）设计灌水定额

$$m_d = TI_a$$

$$m_{毛} = \frac{m_d}{\eta}$$

式中：md——设计净灌水定额，26.2mm； m 毛——设计毛灌水定额，35.3mm； η——灌溉水利用系数 0.85。其余符号意义同前。

5）一次灌水延续时间 t

$$t = \frac{m_{毛} S_e S_l}{q_d}$$

式中：t——一次灌水延续时间，5.83h；取 5h Se——灌水器间距，3m；Sl——毛管间距，4m；qd——设计的灌水器流量，60L/h。其余符号意义同前。

微喷灌溉制度设计参数及计算结果汇总表

序号	内容	单位	芒果
1	计划湿润土层深度 h	cm	50
2	行间距（平均数）	m	3
3	株距（平均数）	m	4
4	土壤容重 γs	g/cm^3	1.40
5	计算土壤湿润比 p	%	78
6	田间持水率 θ 田		0.24
7	适宜土壤含水率上限 β1	%	18.7
8	适宜土壤含水率下限 β2	%	14.3
9	日耗水强度 Ia	mm/d	5.0
10	灌溉水利用系数 η		0.85
11	最大净灌水定额 mmax	mm	26.2
12	最大灌水周期 Tmax	d	5.2

管道水利计算

13	设计灌水周期 T	d	5
14	设计冷灌水定额 md	mm	30
15	设计毛灌水定额 m 毛	mm	35.3
16	灌水器间距 Se	m	3
17	毛管间距 Si	m	4
18	灌水器流量 q	L/h	60
19	一次灌水延续时间 t	h	6
20	每日工作时间 t	h	15
21	最大日工作时间 C	h	15
22	允许最大轮灌组数 Nmax	组	12

6）工作制度

由于是智慧灌溉系统，所以可以根据每天作物需水量进行自动灌溉，可实现一水一肥、多次频率少量灌溉的方式来制定工作制度。

7）毛管极限铺设长度计算：

$$h_{f毛}=F\bullet f\frac{L_{毛}Q_{毛}^{1.75}}{d_{毛}^{4.75}}\le h_{fmax}=2.27(m)$$

式中： hf毛——毛管水头损失（m）；

f——水头损失系数，f=0.505；

F——毛管多口系数，一般为0.36～0.40，可取0.38；

L毛——毛管长度（m）；

Q毛——毛管流量（L/h）；

d毛——毛管内径，毛管为DE20管，取内径d毛=18.5mm；

毛管极限铺设长度计算表

作物种类	hf毛	F	f	d毛	Q毛	L毛
	毛管水头损失	毛管多口系数	水头损失系数	毛管内径	毛管流量	毛管极限铺设长度
	（m）			（mm）	(L/h)	(m)
芒果	2.27	0.38	0.505	18.5	L毛/1.8×8	70

灌水小区设计允许偏差率

设计允许流量偏差率[qv]，按照《规范》[qv]≤20%。x=0.50，取 qv =20%，计算可得：

$$[hv]=\frac{1}{x}\ qv\,(1+0.15\ \frac{1-x}{x}\ qv)$$

=0.412

X-为灌水器的流态指数；

中撰工程设计有限公司 Zhongzhuan Engineering Design Co., Ltd 工程设计证书编号：A352012538	建设单位		子项名称		总 经 理		专业负责人		校对		设计号		比例		图号	
	工程名称	攀西晚熟芒果2024年（会东县）优势特色产业集群--标准化基地建设水肥一体现代装备提升项目	图纸名称		设计总负责人		审定		设计		设计阶段	施工图	日期	2025.4	页码	

管道水利计算

Qv-为流量偏差率，%； [hv]- 为允许水头偏差率，%。

[ΔH]= [hv]hd=0.412×20=8.24(m)

[ΔH]-灌水小区允许水头偏差，m； [hv]-为设计允许头偏差率，m；

Hd - 为灌水器设计水头，20m。

△h 毛＝0.55Δ H ＝4.53m

△h 支＝0.45Δ H ＝3.71m

毛管允许出水口数目和最大铺设长度

$$N_m = INT\left(\frac{5.533D^{4.75}\Delta h_{毛}}{KS^{1.75}q_d^{2.75}}\right)^{0.364}$$

式中：Nm—毛管允许出水口数目(个)；D—毛管管径(mm)；S—微喷头间距(m),S＝3m；K—水头损失扩大系数，K＝1.1；qd—微喷头的设计流量60(L/h)。毛管选用 PE 管，管径 20mm，公称压力0.4MPa。计算得：Nm＝18，即毛管最大允许铺设长度：Lm＝18×3＝54m。根据地块尺寸和坡度，实选毛管最大铺设长度54m，以确保满足灌水均匀性要求。

8）管道水力计算

①管径的确定

主管管道的管径通常采用经济流速计算，公式为：

$$D=1000\sqrt{(4Q/3600)/(3.14V)}\approx 18.8\sqrt{Q/V}$$

式中：D—计算管径，mm；

Q—设计流量，35m³/h；

v—管道经济流速，1.6m/s；

代入上式计算可得 D=91.8mm。

微喷的主管选择Φ110PE 管，以此计算出干管为Φ110PE，支管选择90PE管

②水头损失计算

管道沿程损失计算采用公式

hf=f×Qm×L/db

式中：式中：hf—沿程水头损失，m；

f —摩阻系数，PE管0.464； L—管长，m；

Q—流量，m³/h；

d—管道内径，mm；

m—流量指数，PE 管 1.77，PE 软管 1.75；b—管径指数，PE 管 4.77，PE 软管 4.75。等距等流量多喷头（孔）支管的沿程水头损失按照下式计算

管道水利计算

$$h_{毛}=\frac{fSq_d^m}{d^b}\left[\frac{(N+0.48)^{m+1}}{m+1}-N\left(1-\frac{S_0}{S_e}\right)\right]$$

式中： h 毛 —毛管等多孔管水头损失（m）；

f — 摩阻系数，0.505；　　Se — 分流孔间距；

qd — 单孔流量；　　d—多孔管内径；

m—流量指数；　　b—管径指数；

N—分流孔总数；　　S0—多孔管进口至首孔的间距；

计算结果见下表

管段	流量	初速管径	终选管径	计算管径	流速校核	管道长度	水头损失
	（m^3/h）	(mm)	(mm)	(mm)	(m/s)	(m)	(m)
A-B	40	93.8	93.8	93.8	1.6	100	2.7
B-C	30	76.6	76.6	76.6	1.8	250	10.5
各管段水头损失合计（m）							13.2
毛管水头损失（m）							2.27

支管水头损失（m）	4.85
考虑阀门过流损失	3
过滤器过流损失	3
喷头工作压力（m）	20
总干管进口压力水头（m）	46.32

考虑到项目区水源情况，泵房位置（都是由高往低输送）也以便于今后运行管理本次选用不锈钢离心泵IS80-250(1)B，P=22kw,Q=80m³/h,H=60m、不锈钢离心泵IS80-250(1)B，P=15kw,Q=87m³/h,H=38m，可满足要求。

工程量清单

材料清单				
序号	商品名称	单位	数量	备注
一、田间管网				
1	HDPE给水管 - De110x1.25Mpa	米	582	直管
2	HDPE给水管 - De90x1.25Mpa	米	5190	直管
3	HDPE给水管 - De63x1.6Mpa	米	16796	直管
4	HDPE给水管 直管 - De50x1.6Mpa	米	12200	盘管
5	HDPE给水管 - De25x1.6Mpa（直管）	米	240	直管
6	低密度灌溉用管 - De20x1.5x0.4Mpa	米	73000	盘管
7	软密封闸阀(川) - DN100大体	个	12	
8	PE对接法兰头 - F110	个	24	
9	喷塑防锈钢片 - DN110	个	24	
10	胶垫 - 110	个	24	
11	镀锌螺栓 - 16x90	套	96	
12	减压阀 - Dn80	个	10	
13	软密封闸阀(川) - DN80大体	个	38	
14	PE对接法兰头 - F90	个	84	
15	喷塑防锈钢片 - DN90	个	84	
16	胶垫 - 90	个	84	
17	镀锌螺栓 - 16x80	套	336	
18	2寸电磁减压阀(法兰连接)	套	30	
19	PE对接法兰头 - F63	个	60	
20	喷塑防锈钢片 - DN63	个	60	
21	胶垫 - 63	个	60	
22	镀锌螺栓 - 16x70	套	240	
23	PE承插钢芯球阀A型 - Q63	个	216	
24	PE对接等径正三通 - T110	个	42	
25	PE对接等径正三通 - T90	个	128	
26	PE对接异径直接 - S90-63	个	90	
27	PE对接等径90度弯头 - L110	个	40	
28	PE对接等径90度弯头 - L90	个	200	
29	PE对接等径正三通 - T63	个	240	
30	PE对接等径90度弯头 - L63	个	240	
31	PE承插90度弯头 - L50	个	170	
32	PE对接异径三通 - T90-63	个	130	
33	PE承插异径三通 - T63-50	个	140	
34	PE对接异径三通 - T90-50	个	100	
35	PE承插异径直接 - S50-25	个	120	
36	PE承插异径三通 - T63-25	个	200	
37	PE承插异径三通 - T50-25	个	220	
38	PE承插90度弯头 - L25	个	330	
39	PE承插等径直接 - S25	个	150	
40	PE承插全塑球阀 - Q25	个	380	
41	PE承插等径三通 - T50	个	160	
42	PE承插等径直接 - S50	个	60	
43	PE对接异径三通 - T90-50	个	42	
44	对接异径直接 - S90-50	个	60	
45	PE承插异径直接 - S50-40	个	160	
46	PE承插内丝直接 - S32x1F	个	160	
47	PE承插钢芯球阀A型 - Q50	个	40	
48	PE承插全塑球阀 - Q50	个	500	
49	PE承插全塑球阀 - Q63	个	310	
50	简易开孔器（黑色2刺）	个	100	
51	双向连续型真空排气阀-1”BSP	个	100	
52	真空破坏阀（国产）-1寸	个	100	
53	管材剪 - 16-32	把	20	
54	生料带	个	120	
二、灌水器部分				
1	旋转微喷头 - 1.2*60L/h	套	27200	
2	倒挂式微喷套（白色重锤）-100CM	套	27200	
3	管用倒刺旁通阀门 - Dn20	个	2600	
4	旁通胶垫（T型） - DN20	个	2600	
5	管用倒刺三通 - DN20	个	250	
6	管用倒刺直接 - Dn20	个	1000	
7	折叠式堵头 - DN20	个	2600	
三、提水系统管道部分				
1	无缝钢管DN100*6.6mm	米	1400	
2	无缝钢管DN80*4mm	米	2400	
3	焊接弯头，DN100,2.5MPA，刷漆防锈	个	40	
4	碳钢法兰，DN100,2.5MPA配密封垫及连接螺栓	套	240	
5	闸阀，Z41H-16，DN100配密封垫及连接螺栓	套	8	

中撰工程设计有限公司 Zhongzhuan Engineering Design Co., Ltd 工程设计证书编号:A352012538	建设单位		子项名称		总 经 理		专业负责人		校对		设计号		比例		图号	
	工程名称	攀西晚熟芒果2024年（会东县）优势特色产业集群--标准化基地建设水肥一体现代装备提升项目	图纸名称		设计总负责人		审定		设计		设计阶段	施工图	日期	2025.4	页码	

工程量清单

四、提水首部系统				
1	卧式单吸多级离心泵，D46-50*5,流量：55m³/h，扬程：230m，功率：55kw，转速：2950转，配套55kw电动机	套	3	
2	卧式单吸多级离心泵，D46-50*4,流量：55m³/h，扬程：184m，功率：45kw，转速：2950转，配套45kw电动机	套	1	
3	软起动控制柜，55kW,尺寸:700*400*1600,含软启动器、低压电器等设三相计度表、电接点缺水保护等	套	3	
4	软起动控制柜，45kW,尺寸:700*400*1600,含软启动器、低压电器等设三相计度表、电接点缺水保护等	套	1	
5	底阀，H42X-10,DN100,带不锈钢网架	套	4	
6	焊接弯头，DN100,2.5MPA，刷漆防锈	套	16	
7	碳钢法兰，DN100,2.5MPA配密封垫及连接螺栓	套	40	
8	无缝钢管DN100*6.6mm提水管	米	48	
9	焊接大小头DN80*DN100	只	4	
10	焊接大小头DN65*DN100	只	4	
11	电接点耐振压力表，YNX-100,0-2.5MPa,配套管路等	只	1	
12	闸阀，Z41H-25C，DN100配密封垫及连接螺栓	套	4	
13	挠性接头KXT-10，DN100	只	4	
14	止回阀H44H-10,DN100	只	4	
15	一体式电磁流量计，DN100,2.5MPa4～20mA电流信号输出	只	4	
16	无缝钢管DN100*6.6mm出水管	米	48	
17	潜水泵750W,流量2m³/h，扬程24m	台	4	
18	PE给水管Φ25,1.6MPa	米	400	
19	带铠铝芯电缆带铠YJLV,3*95+2*50	米	640	
20	铜芯电缆 BV2.5	米	200	
21	无缝钢管DN100管件（综合）	项	4	
22	接地双色线缆，BSV1*16	米	40	
23	铜芯电缆YC3*10+1*6	米	60	
24	铜芯电缆BV2.5	米	80	
25	接地装置BV2.5	套	4	
26	吸顶灯直径470mm（30w）	只	4	
27	单联单控开关（10A,220V）	个	4	
28	单相二三极插座（10A,220V）	个	4	
29	PVC穿线管，Φ25配管件(直接、弯头等)	米	96	

五、灌溉首部系统				
1	不锈钢离心泵ISWH80-250(1)B P=22kw,Q=80m³/h,H=60m	台	1	
2	不锈钢离心泵ISWH80-250(1)B P=15kw,Q=87m³/h,H=38m	台	2	
3	自动反洗砂石过滤器-DMF2802－<60m3/h	套	1	
4	自动反冲洗叠片式过滤器组-3寸3组单头-<90m3/h	套	1	
5	人工拆洗叠片式过滤器组-2寸3组单头－<60m3/h	套	2	
6	三通道，施肥机	台	1	
7	1000L施肥桶（带搅拌，底座）	套	3	
8	T型叠片式过滤器-2寸（63）－<30m3/h	套	3	
9	带铠铝芯电缆YJLV3*70+2*35	米	650	
10	铜芯线1*16平方（BV）	米	300	
11	线鼻子16m²	个	86	
12	过滤网兜	个	3	
13	PE承插等径三通－T50	个	4	
14	PE承插90度弯头－L50	个	8	
15	消声底阀*DN100（川）	个	3	
16	软密封闸阀(川)－DN100大体	个	3	
17	水表-DN100（国标）	个	2	
18	电磁流量计DN100	个	1	
19	PE对接法兰头－F110	个	26	
20	喷塑防锈钢片－DN110	个	26	
21	胶垫－110	个	26	
22	PE对接法兰头－F90	个	12	
23	喷塑防锈钢片－DN90	个	12	
24	胶垫－90	个	12	
25	国标法兰橡塑接头DN100	个	3	

中撰工程设计有限公司 Zhongzhuan Engineering Design Co., Ltd 工程设计证书编号:A352012538	建设单位		子项名称		总 经 理		专业负责人		校对		设计号		比例		图号	
	工程名称	攀西晚熟芒果2024年（会东县）优势特色产业集群--标准化基地建设水肥一体现代装备提升项目	图纸名称		设计总负责人		审定		设计		设计阶段	施工图	日期	2025.4	页码	

工程量清单

26	镀锌螺栓 - 16x80	套	144	
27	UPVC流量计-32	个	1	
28	UPVC管 - De32X2.4	米	32	
29	UPVC灰管活接 - Dn32	个	6	
30	UPVC灰管200g胶合剂	瓶	2	
31	UPVC灰管三通 - T32	个	10	
32	UPVC灰管弯头 - L32	个	20	
33	UPVC普通球阀 - Dn32	个	8	
34	UPVC止回阀-32	个	2	
35	UPVC灰管直接 - S32	个	20	
36	UPVC灰管直接 - S32-20	个	6	
37	UPVC外丝直接 - S32x1	个	4	
38	PE承插内丝直接 - S32x1F	个	4	
39	PE承插异径直接 - S50-40	个	8	
40	PE对接异径直接 - S110-50	个	8	
41	PE对接异径三通 - T110-50	个	8	
42	PE对接等径45度弯头 - L110	个	6	
43	PE对接等径90度弯头 - L110	个	8	
44	PE承插钢芯球阀A型 - Q50	个	6	
45	PE承插等径直接 - S50	个	6	
四、自控系统				
1	恒压变频控制柜 - 15Kw（触摸屏）	台	1	含压力变送器
2	普通软启动柜-22kw	台	1	
3	普通软启动柜-15kw	台	1	
4	灌溉服务器	台	1	
5	水泵控制器	台	1	
6	田间控制器	套	30	
五、土建部分				
1	装配式储水设备100m³(加盖）	座	7	
2	32平方米泵房（4米*8米，板房钢结构）	座	1	
3	18平方米泵房（3米*6米，板房钢结构）	座	2	
4	14.28平方米泵房（3.4米*4.2米，板房钢结构）	座	4	
5	吸水池（砖砌24墙，φ1000*4300mm）	座	2	
6	破碎恢复混凝土路面（500mm*800mm）	米	112	

攀西晚熟芒果2 0 2 4 年（会东县）优势特色产业集群
标准化基地建设项目水肥一体现代装备提升管网平面布置图

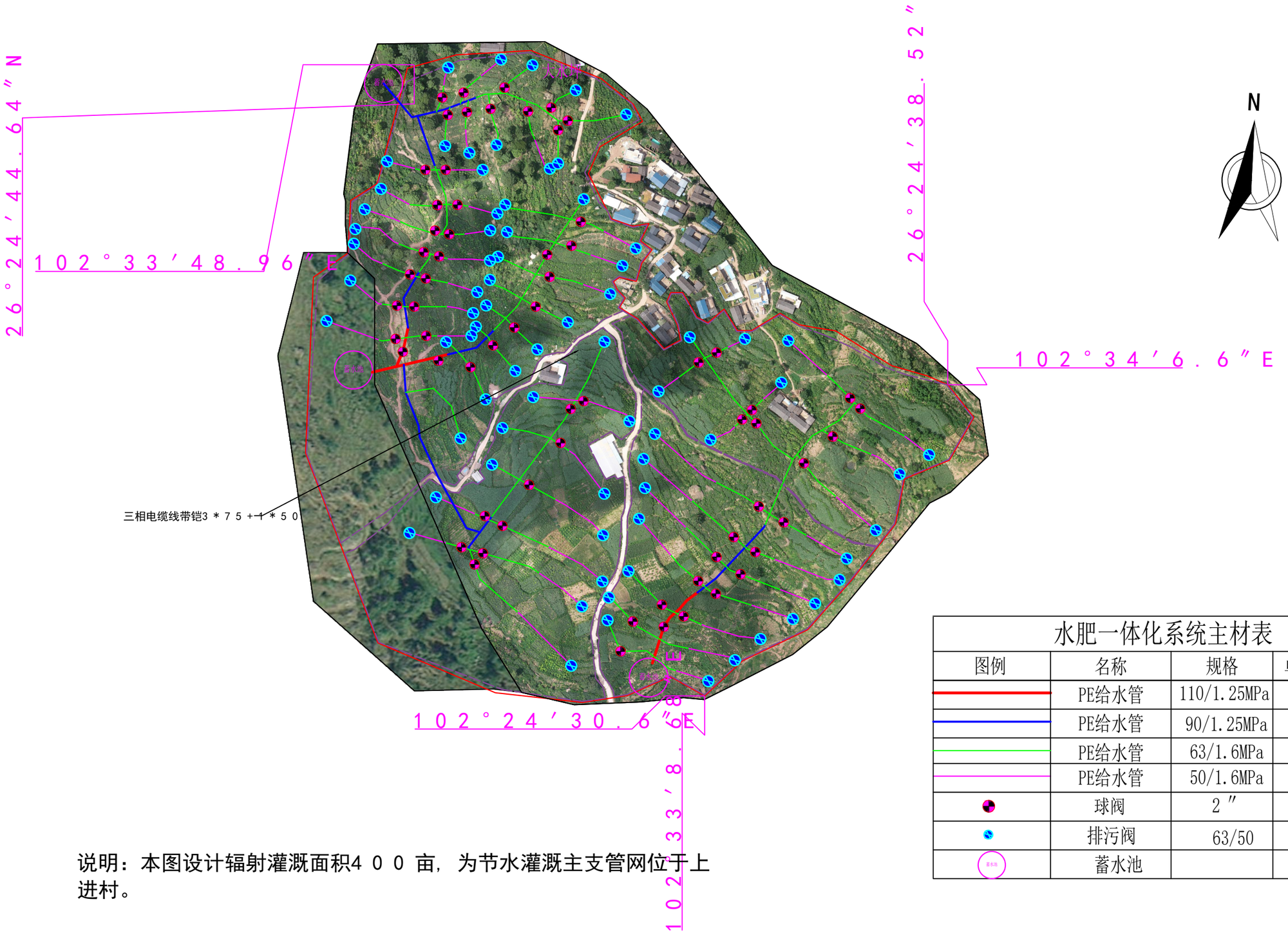

说明：本图设计辐射灌溉面积4 0 0 亩，为节水灌溉主支管网位于上进村。

水肥一体化系统主材表				
图例	名称	规格	单位	数量
	PE给水管	110/1.25MPa	米	324
	PE给水管	90/1.25MPa	米	1896
	PE给水管	63/1.6MPa	米	5244
	PE给水管	50/1.6MPa	米	2400
	球阀	2 ″	个	126
	排污阀	63/50	个	80/160
	蓄水池		座	1

中撰工程设计有限公司 Zhongzhuan Engineering Design Co., Ltd 工程设计证书编号: A352012538	建设单位		子项名称		总 经 理		专业负责人		校对		设计号		比例		图号	
	工程名称	攀西晚熟芒果2024年（会东县）优势特色产业集群一标准化基地建设水肥一体现代装备提升项目	图纸名称		设计总负责人		审定		设计		设计阶段	施工图	日期	2025.4	页码	

攀西晚熟芒果2 0 2 4 年（会东县）优势特色产业集群
标准化基地建设项目水肥一体现代装备提升管网平面布置图

N

8 社提水系统

序号	名 称	型号或参数	单位	数量	备 注	序号	名 称	参考高程
1	泵房	3400*4200*2800	座	1	彩钢	1	净 扬 程	105.00m
2	机组机墩	1200*600*400	座	1	C20砼现浇			
3	镇墩	600*600*600	个	4	砖砌			
4	砖砌吸水井	1000*4300	个	1	含井底、井壁、2m∅500进水砼管			

设备材料汇总表

序号	名称	规格型号	单位	数量	备注
1	水泵	D46-50*5	台	1	卧式多级离心泵，配套底座、电机等
2	底阀	H42X-2.5，DN100	只	1	带不锈钢过滤网架
3	无缝钢管提升管	DN100*6.6mm	米	12	
4	弯头	DN100*6.6mm	个	4	
5	法兰	DN100，1.6MPa	片	10	配密封垫及连接螺栓
6	对接大小头	DN80*DN100	只	1	安装在水泵进口
7	对接大小头	DN65*DN100	只	1	
8	耐震电接点压力表	YNCX-100，0~1.0MPa	套	1	配套表弯、外丝直接、内丝三通等
9	闸阀	Z41T-10，DN100，铸铁	只	1	配密封垫及镀锌螺栓
10	挠性接头	KXT-10，DN100	只	1	配密封垫及镀锌螺栓
11	止回阀	H44H-10，DN100	只	1	配密封垫及镀锌螺栓
12	无缝钢管	DN100*6.6mm	米	12	按要求埋地敷设
13	潜水泵	750W,流量2m³/h，扬程24m	台	1	
14	PE给水管	Φ25,1.6MPa	米	100	
15	铝芯电缆	带铠YJLV,3*95+2*50	米	320	
16	铜芯电缆	BV2.5	米	50	
17	无缝钢管管件（综合）	DN100	个	1	含弯头、法兰片、垫环、三通等
18	SF钢制伸缩器	DN100,1.6MPa配密封垫及连接螺栓	套	1	
19	破碎恢复混凝土路面		米	16	
20	一体式电磁流量计	DN100,2.5MPa4~20mA电流信号输出	只	1	

说明:

1、灌溉面积：约200余亩；主要作物：芒果，供水管长：约1000m；
2、灌溉供水量：约40m³/h,，净扬程105m；
3、水源：渠道。水质状况：达到灌溉要求。
4、新购水泵机组、管路及控制系统。
5、本提灌站利用原有变压器供电。
6、图中管道走向仅为示意走向，管道具体路线在施工时根据现场情况放线确定。

中撰工程设计有限公司 Zhongzhuan Engineering Design Co., Ltd 工程设计证书编号: A352012538	建设单位		子项名称		总 经 理		专业负责人		校对		设计号		比例		图号	
	工程名称	攀西晚熟芒果2024年（会东县）优势特色产业集群一标准化基地建设水肥一体现代装备提升项目	图纸名称		设计总负责人		审定		设计		设计阶段	施工图	日期	2025.4	页码	

攀西晚熟芒果2 0 2 4 年（会东县）优势特色产业集群
标准化基地建设项目水肥一体现代装备提升管网平面布置图

6 社提水系统

N

序号	名 称	型号或参数	单位	数量	备 注	序号	名 称	参考高程
1	泵房	3400*4200*2800	座	1	彩钢	1	净 扬 程	116.00m
2	机组机墩	1200*600*400	座	1	C20砼现浇			
3	镇墩	600*600*600	个	4	砖砌			
4	砖砌吸水井	1000*4300	个	1	含井底、井壁、2φ500进水砼管			

设备材料汇总表

序号	名称	规格型号	单位	数量	备注
1	水泵	D46-50*5	台	1	卧式多级离心泵，配套底座、电机等
2	底阀	H42X-2.5，DN100	只	1	带不锈钢过滤网架
3	无缝钢管提升管	DN100*6.6mm	米	12	
4	弯头	DN100*6.6mm	个	4	
5	法兰	DN100，1.6MPa	片	10	配密封垫及连接螺栓
6	对接大小头	DN80*DN100	只	1	安装在水泵进口
7	对接大小头	DN65*DN100	只	1	
8	耐震电接点压力表	YNCX-100，0~1.0MPa	套	1	配套表弯、外丝直接、内丝三通等
9	闸阀	Z41T-10，DN100，铸铁	只	1	配密封垫及镀锌螺栓
10	挠性接头	KXT-10，DN100	只	1	配密封垫及镀锌螺栓
11	止回阀	H44H-10，DN100	只	1	配密封垫及镀锌螺栓
12	无缝钢管	DN100*6.6mm	米	12	按要求埋地敷设
13	潜水泵	75W，流量2m³/h，扬程24m	台	1	
14	PE给水管	Φ25，1.6MPa	米	100	
15	铝芯电缆	带铠YJLV，3*95+2*50	米	120	
16	铜芯电缆	BV2.5	米	50	
17	无缝钢管管件（综合）	DN100	个	1	含弯头、法兰片、垫环、三通等
18	SF钢制伸缩器	DN100，1.6MPa配密封垫及连接螺栓	套	1	
19	破碎恢复混凝土路面		米	24	
20	一体式电磁流量计	DN100，2.5MPa4~20mA电流信号输出	只	1	

说明：

1、灌溉面积：约200余亩；主要作物：芒果，供水管长：约1000m；
2、灌溉供水量：约40m³/h,，净扬程116m；
3、水源：渠道。水质状况：达到灌溉要求。
4、新购水泵机组、管路及控制系统。
5、本提灌站利用原有变压器供电。
6、图中管道走向仅为示意走向，管道具体路线在施工时根据现场情况放线确定。

中撰工程设计有限公司 Zhongzhuan Engineering Design Co., Ltd 工程设计证书编号：A352012538	建设单位		子项名称		总 经 理		专业负责人		校对		设计号		比例		图号	
	工程名称	攀西晚熟芒果2024年（会东县）优势特色产业集群一标准化基地建设水肥一体现代装备提升项目	图纸名称		设计总负责人		审定		设计		设计阶段	施工图	日期	2025.4	页码	

攀西晚熟芒果2 0 2 4 年（会东县）优势特色产业集群
标准化基地建设项目水肥一体现代装备提升管网平面布置图

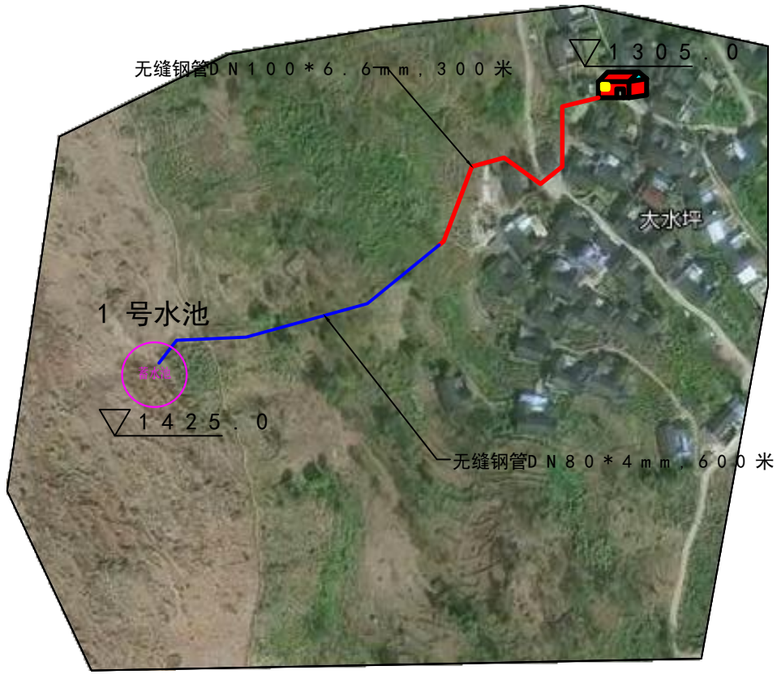

5 社提水系统

N

序号	名 称	型号或参数	单位	数量	备 注	序号	名 称	参考高程
1	泵房	3400*4200*2800	座	1	彩钢	1	净 扬 程	120.00m
2	机组机墩	1200*600*400	座	1	C20砼现浇			
3	镇墩	600*600*600	个	4	砖砌			

设备材料汇总表

序号	名称	规格型号	单位	数量	备注
1	水泵	D46-50*5	台	1	卧式多级离心泵，配套底座、电机等
2	底阀	HADX-2.5，DN100	只	1	带不锈钢过滤网笼
3	无缝钢管提升管	DN100*6.6mm	米	12	
4	弯头	DN100*6.6mm	个	4	
5	法兰	DN100，1.6MPa	片	10	配密封垫及连接螺栓
6	对接大小头	D88*DN100	只	1	安装在水泵进口
7	对接大小头	D65*DN100	只	1	
8	耐震电接点压力表	YNCX-100，0~1.0MPa	套	1	配套表弯、外丝直接、内丝三通等
9	闸阀	Z41T-10，DN100，铸铁	只	1	配密封垫及镀锌螺栓
10	挠性接头	KXT-10，DN100	只	1	配密封垫及镀锌螺栓
11	止回阀	H44H-10，DN100	只	1	配密封垫及镀锌螺栓
12	无缝钢管	DN100*6.6mm	米	12	按要求埋地敷设
13	潜水泵	75HW，流量24m³/h，扬程24m	台	1	
14	PE给水管	Φ25，1.6MPa	米	100	
15	铝芯电缆	带铠YJLV，3*95+2*50	米	120	
16	铜芯电缆	BV2.5	米	50	
17	无缝钢管管件（综合）	DN100	个	1	含弯头、法兰片、垫环、三通等
18	SF钢制伸缩器	DN100，1.6MPa配密封垫及连接螺栓	套	1	
19	破碎恢复混凝土路面		米	24	
20	一体式电磁流量计	DN100，2.5MPa4~20mA电流信号输出	只	1	

说明：
1、灌溉面积：约200余亩；主要作物：芒果，供水管长：约900m；
2、灌溉供水量：约40m³/h，，净扬程120m；
3、水源：渠道。水质状况：达到灌溉要求。
4、新购水泵机组、管路及控制系统。
5、本提灌站利用原有变压器供电。
6、图中管道走向仅为示意走向，管道具体路线在施工时根据现场情况放线确定。

上进村水池、提水泵房坐标定位统计表

序号	点位名称	地址	坐标
1	5社提水泵房	四川省凉山彝族自治州会东县铁柳镇上进村	102.56461192E, 26.41553298N
2	5社1号水池	四川省凉山彝族自治州会东县铁柳镇上进村	102.56168831E, 26.41404603N

中撰工程设计有限公司 Zhongzhuan Engineering Design Co., Ltd 工程设计证书编号：A352012538	建设单位		子项名称		总 经 理		专业负责人		校对		设计号		比例		图号	
	工程名称	攀西晚熟芒果2024年（会东县）优势特色产业集群一标准化基地建设水肥一体现代装备提升项目	图纸名称		设计总负责人		审定		设计		设计阶段	施工图	日期	2025.4	页码	

攀西晚熟芒果2 0 2 4 年（会东县）优势特色产业集群
标准化基地建设项目水肥一体现代装备提升管网平面布置图

N

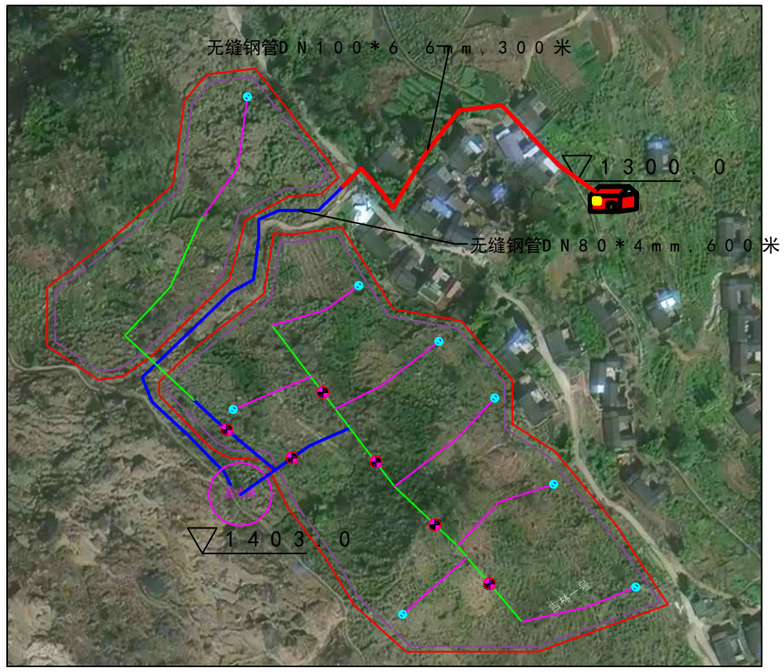

序号	名 称	型号或参数	单位	数量	备 注	序号	名 称	参考高程
1	泵房	3400*4200*2800	座	1	彩钢	1	净 扬 程	103.00m
2	机组机墩	1200*600*400	座	1	C20砼现浇			
3	镇墩	600*600*600	个	4	砖砌			

设备材料汇总表

序号	名称	规格型号	单位	数量	备注
1	水泵	D46-50*4	台	1	卧式多级离心泵，配套底座、电机等
2	底阀	HGZX-2.5，DN100	只	1	带不锈钢过滤网架
3	无缝钢管提升管	DN100*6.6mm	米	12	
4	弯头	DN100*6.6mm	个	4	
5	法兰	DN100，1.6MPa	片	10	配密封垫及连接螺栓
6	对接大小头	DN80*DN100	只	1	安装在水泵进口
7	对接大小头	DN65*DN100	只	1	
8	耐震电接点压力表	YNCX-100，0~1.0MPa	套	1	配套表弯、外丝直接、内丝三通等
9	闸阀	Z41T-10，DN100，铸铁	只	1	配密封垫及镀锌螺栓
10	挠性接头	KXT-10，DN100	只	1	配密封垫及镀锌螺栓
11	止回阀	H44H-10，DN100	只	1	配密封垫及镀锌螺栓
12	无缝钢管	DN100*6.6mm	米	12	按要求埋地敷设
13	潜水泵	75QK，流量2m³/h，扬程24m	台	1	
14	PE给水管	Φ25，1.6MPa	米	100	
15	铝芯电缆	带铝YJLV，3*65+2*50	米	80	
16	铜芯电缆	BV2.5	米	50	
17	无缝钢管管件（综合）	DN100	个	1	含弯头、法兰片、垫环、三通等
18	SF钢制伸缩器	DN100，1.6MPa配密封垫及连接螺栓	套	1	
19	破碎恢复混凝土路面		米	20	
20	一体式电磁流量计	DN100，2.5MPa4~20mA电流信号输出	只	1	

说明：
1、灌溉面积：约200余亩；主要作物：芒果，供水管长：约900m；
2、灌溉供水量：约40m³/h，，净扬程103m；
3、水源：渠道。水质状况：达到灌溉要求。
4、新购水泵机组、管路及控制系统。
5、本提灌站利用原有变压器供电。
6、图中管道走向仅为示意走向，管道具体路线在施工时根据现场情况放线确定。

水肥一体化系统主材表

图例	名称	规格	单位	数量
	PE给水管	90/1.25MPa	米	204
	PE给水管	63/1.6MPa	米	648
	PE给水管	50/1.6MPa	米	1200
	球阀	2″	个	10
	排污阀	63/50	个	10/40
	泵房		座	1
	蓄水池		座	1

上进村水池、提水泵房坐标定位统计表

序号	点位名称	地址	坐标
1	4社提水泵房	四川省凉山彝族自治州会东县铁柳镇上进村	102.56226540E， 26.42076039N
2	4社1号水池	四川省凉山彝族自治州会东县铁柳镇上进村	102.56008208E， 26.41903570N

中撰工程设计有限公司 Zhongzhuan Engineering Design Co., Ltd 工程设计证书编号: A352012538	建设单位		子项名称		总 经 理		专业负责人		校对		设计号		比例		图号	
	工程名称	攀西晚熟芒果2024年（会东县）优势特色产业集群一标准化基地建设水肥一体现代装备提升项目	图纸名称		设计总负责人		审定		设计		设计阶段	施工图	日期	2025.4	页码	

攀西晚熟芒果2024年（会东县）优势特色产业集群
标准化基地建设项目水肥一体现代装备提升管网平面布置图

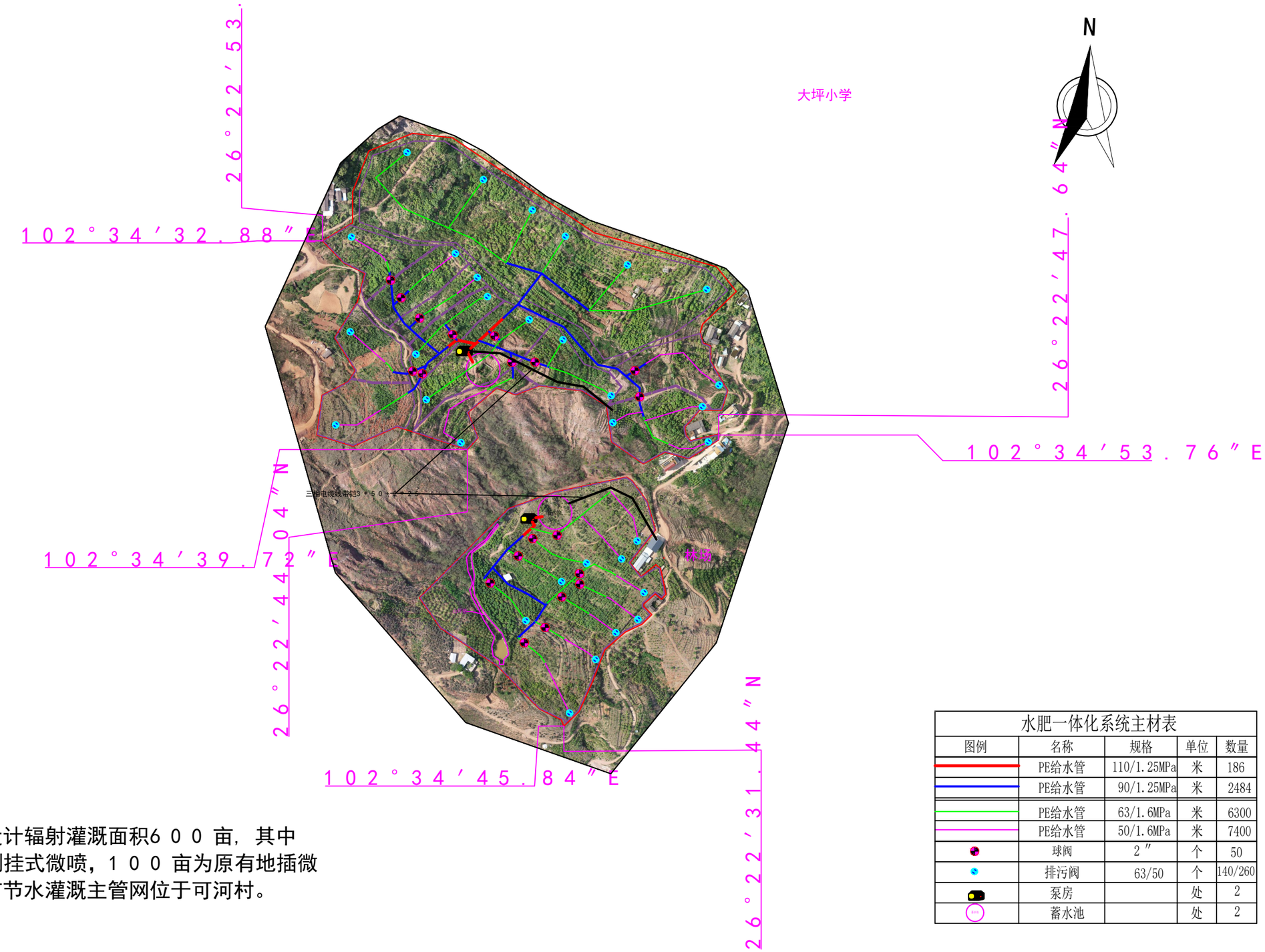

说明：本图设计辐射灌溉面积600亩，其中200亩为倒挂式微喷，100亩为原有地插微喷，300亩节水灌溉主管网位于可河村。

水肥一体化系统主材表

图例	名称	规格	单位	数量
	PE给水管	110/1.25MPa	米	186
	PE给水管	90/1.25MPa	米	2484
	PE给水管	63/1.6MPa	米	6300
	PE给水管	50/1.6MPa	米	7400
	球阀	2″	个	50
	排污阀	63/50	个	140/260
	泵房		处	2
	蓄水池		处	2

中撰工程设计有限公司 Zhongzhuan Engineering Design Co., Ltd 工程设计证书编号：A352012538	建设单位		子项名称		总经理		专业负责人		校对		设计号		比例		图号
	工程名称	攀西晚熟芒果2024年（会东县）优势特色产业集群—标准化基地建设水肥一体现代装备提升项目	图纸名称		设计总负责人		审定		设计		设计阶段	施工图	日期	2025.4	页码

攀西晚熟芒果2024年（会东县）优势特色产业集群
标准化基地建设项目水肥一体现代装备提升管网平面布置图

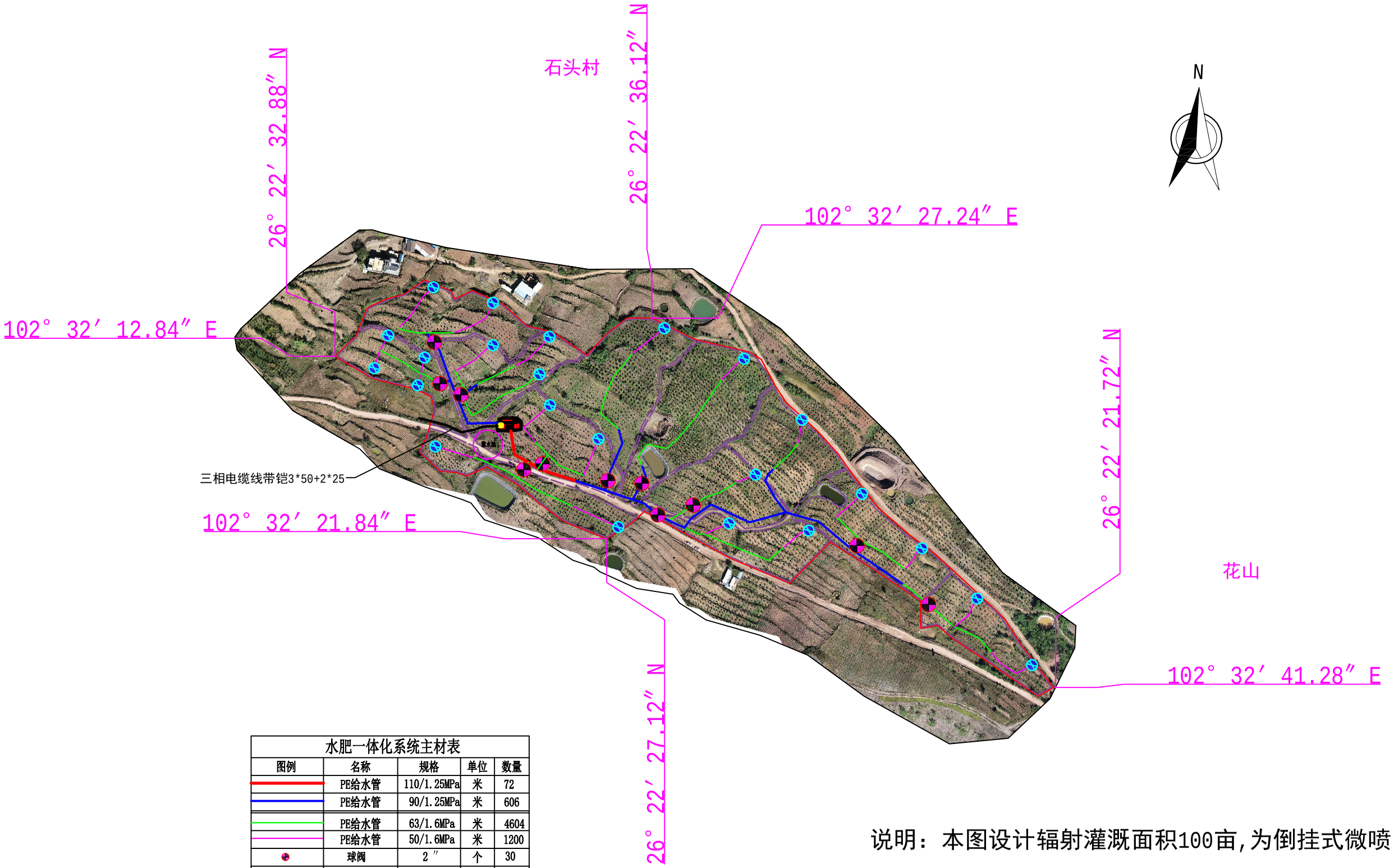

水肥一体化系统主材表				
图例	名称	规格	单位	数量
	PE给水管	110/1.25MPa	米	72
	PE给水管	90/1.25MPa	米	606
	PE给水管	63/1.6MPa	米	4604
	PE给水管	50/1.6MPa	米	1200
	球阀	2″	个	30
	排污阀	63/50	个	40/80
	泵房		处	1
	蓄水池		处	1

说明：本图设计辐射灌溉面积100亩,为倒挂式微喷，位于花山村。

中撰工程设计有限公司 Zhongzhuan Engineering Design Co., Ltd 工程设计证书编号:A352012538	建设单位		子项名称		总 经 理		专业负责人		校对		设计号		比例		图号	
	工程名称	攀西晚熟芒果2024年（会东县）优势特色产业集群--标准化基地建设水肥一体现代装备提升项目	图纸名称		设计总负责人		审定		设计		设计阶段	施工图	日期	2025.4	页码	

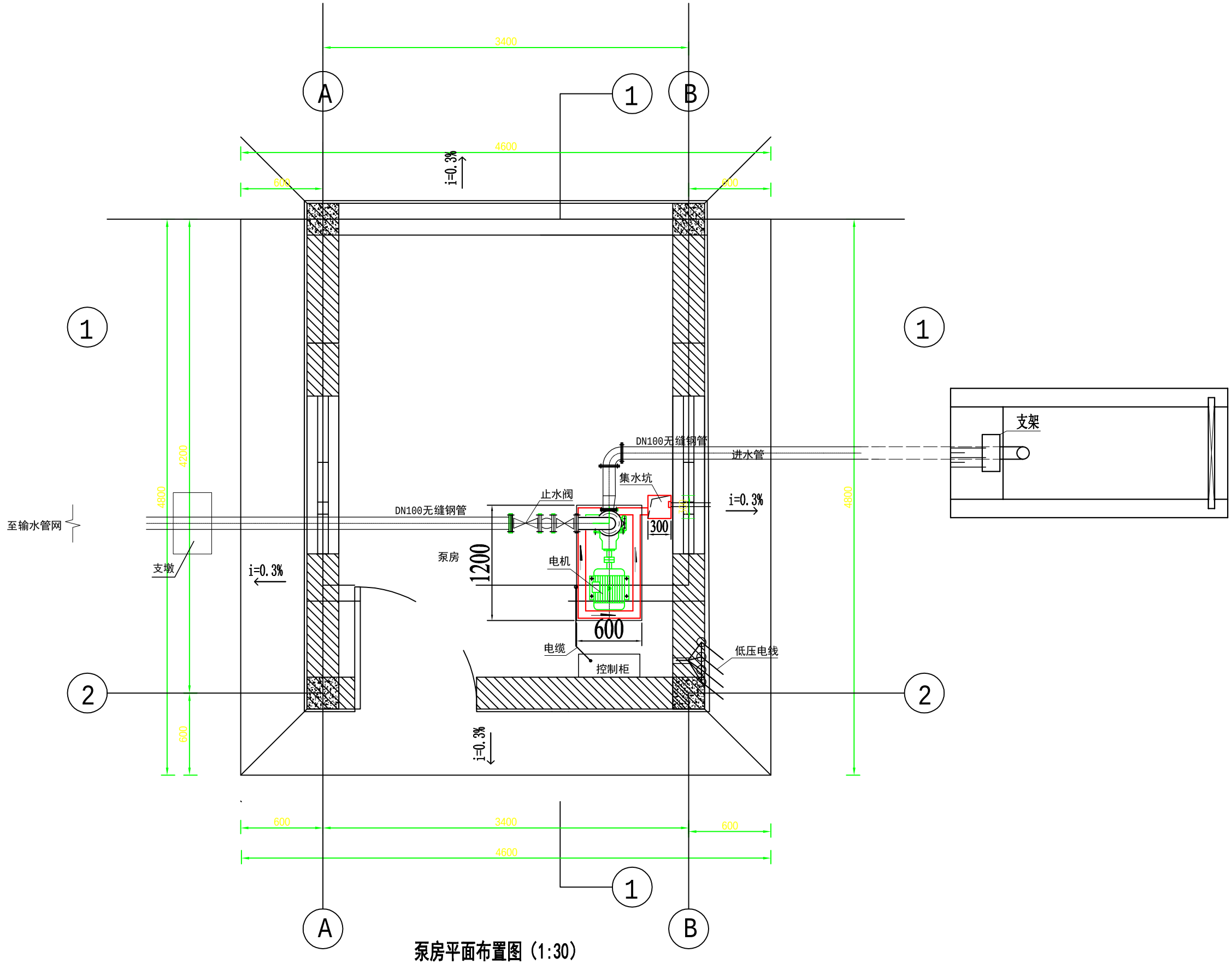

泵房平面布置图（1:30）

中撰工程设计有限公司 Zhongzhuan Engineering Design Co., Ltd 工程设计证书编号：A352012538	建设单位		子项名称	8社提水系统	总　经　理		专业负责人		校对		设计号		比例		图号	
	工程名称	攀西晚熟芒果2024年（会东县）优势特色产业集群--标准化基地建设水肥一体现代装备提升项目	图纸名称		设计总负责人		审定		设计		设计阶段	施工图	日期	2025.4	页码	

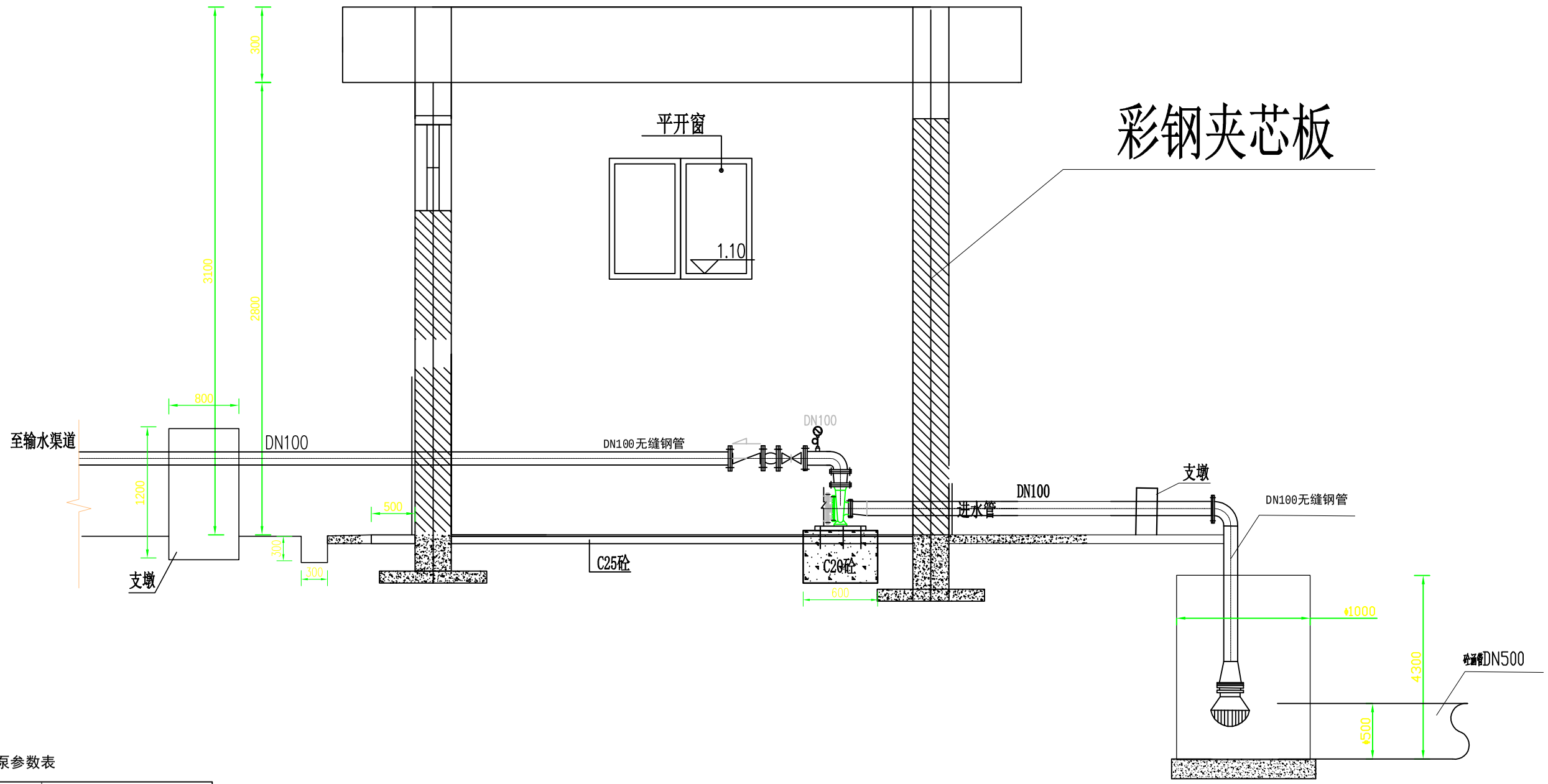

离心泵参数表

参考水泵型号	D46-50*5
额定流量（m³/h）	55
额定扬程（m）	230
电机功率（KW）	55

说明：

1，水泵及电机机礅可采用C20砼二次浇注，即在泵房修建时，在水泵位置浇注机礅，并预留地脚螺栓孔，待机组安装到位后，二次浇注地脚螺栓。

2，泵房修建时，应按照规范要求设置接地栓，确保操作人员和设备安全。

3，泵房应有良好的照明、通风、排水功能。在适当位置预埋照明电缆，设置通风窗口，在泵房内设置下沉区域集水并引至泵房外适当位置。

4，泵房地坪采用C20钢筋混凝土底板，厚度10mm

5，图中单位均为mm。

中撰工程设计有限公司 Zhongzhuan Engineering Design Co., Ltd 工程设计证书编号：A352012538	建设单位		子项名称	8社提水系统	总 经 理		专业负责人		校对		设计号		比例		图号	
	工程名称	攀西晚熟芒果2024年（会东县）优势特色产业集群--标准化基地建设水肥一体现代装备提升项目	图纸名称		设计总负责人		审定		设计		设计阶段	施工图	日期	2025.4	页码	

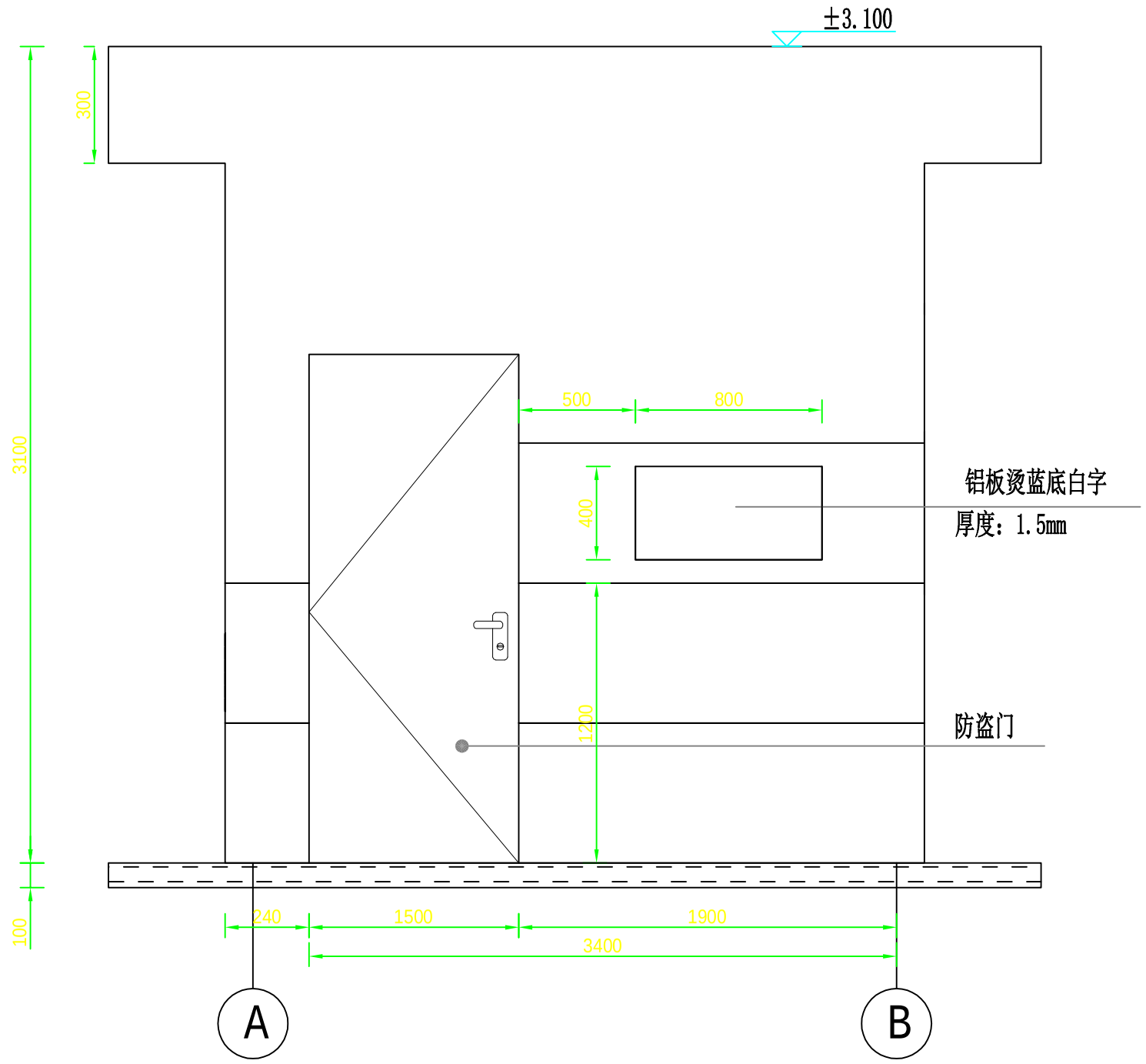

泵房正视图（1:30）

技术说明

1、未尽事宜参考川农业函〖２０１８〗３２３号四川省农业厅关于印发《四川省标准化提灌站建设指南》的通知。

中撰工程设计有限公司 Zhongzhuan Engineering Design Co., Ltd 工程设计证书编号：A352012538	建设单位		子项名称	8社提水系统	总　经　理		专业负责人		校对		设计号		比例		图号	
	工程名称	攀西晚熟芒果2024年（会东县）优势特色产业集群--标准化基地建设水肥一体现代装备提升项目	图纸名称		设计总负责人		审定		设计		设计阶段	施工图	日期	2025.4	页码	

三通镇墩图

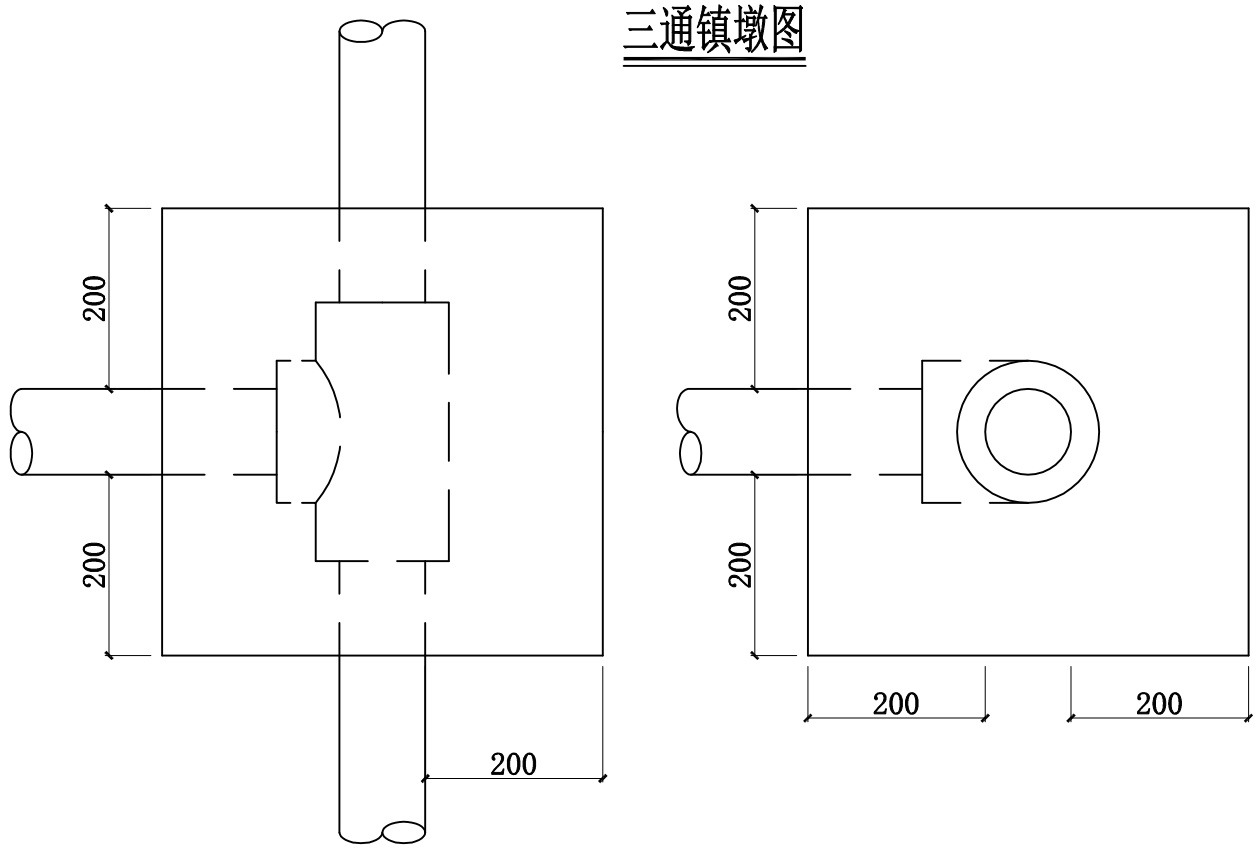

变径镇墩图

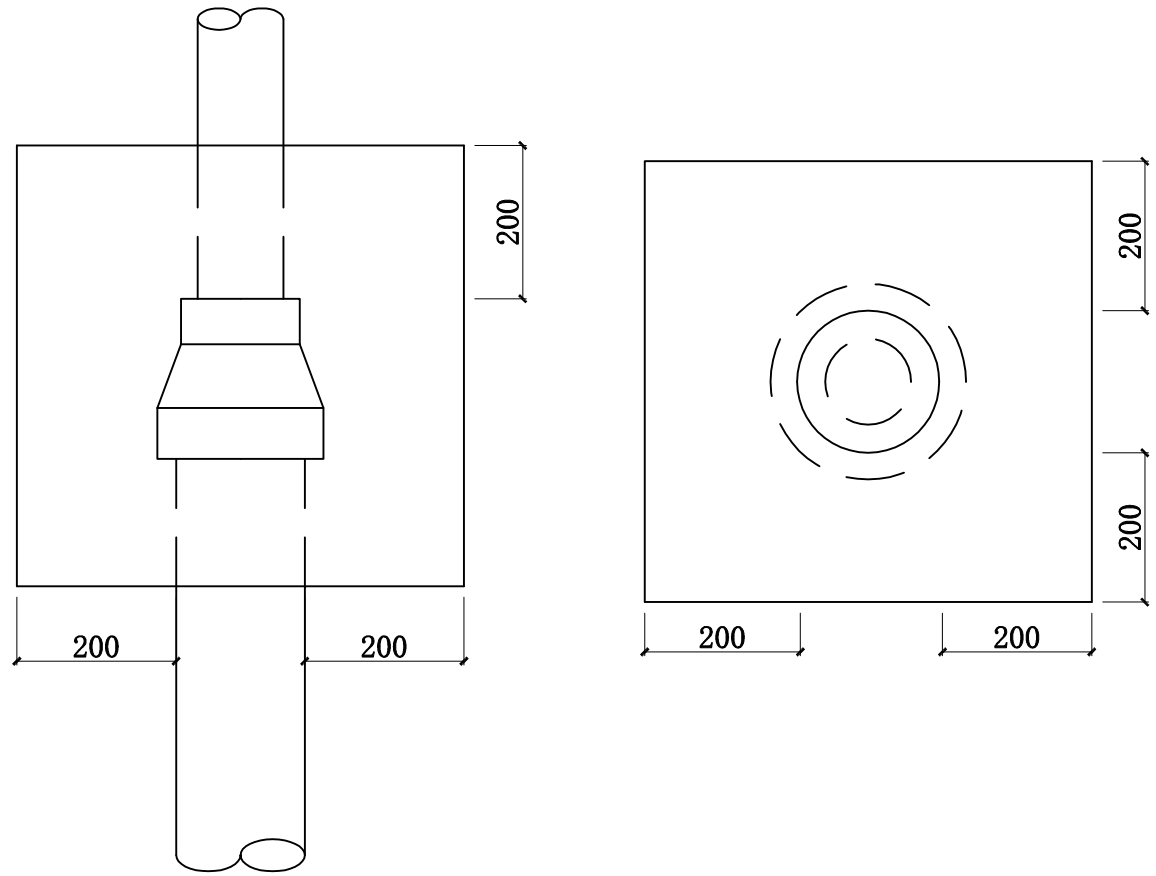

弯头镇墩图

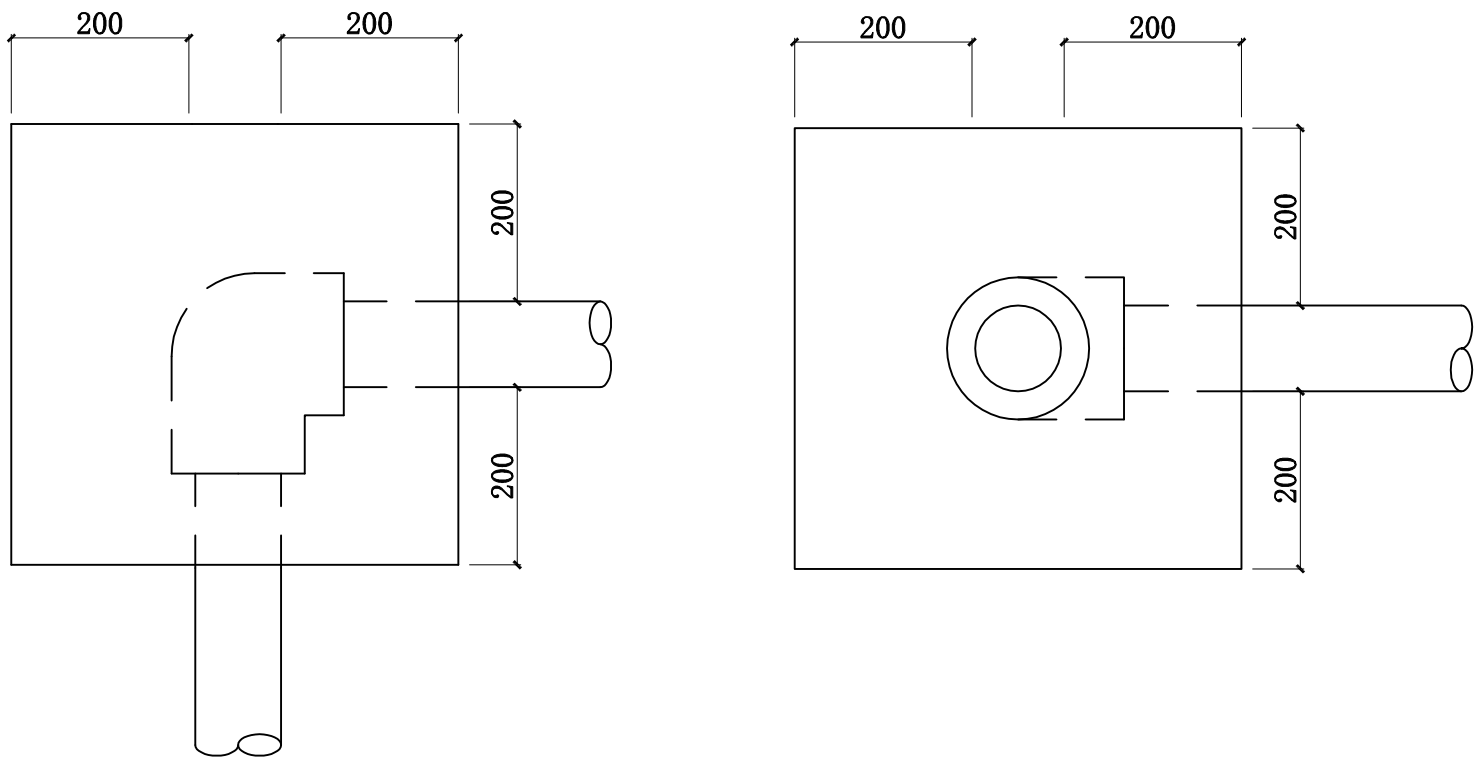

注:

1、图中单位以mm计;

2、镇墩用C20混凝土浇筑。

中撰工程设计有限公司 Zhongzhuan Engineering Design Co., Ltd 工程设计证书编号:A352012538	建设单位		子项名称	8社提水系统	总 经 理		专业负责人		校对		设计号		比例		图号	
	工程名称	攀西晚熟芒果2024年（会东县）优势特色产业集群--标准化基地建设水肥一体现代装备提升项目	图纸名称		设计总负责人		审定		设计		设计阶段	施工图	日期	2025.4	页码	

制度牌示意图

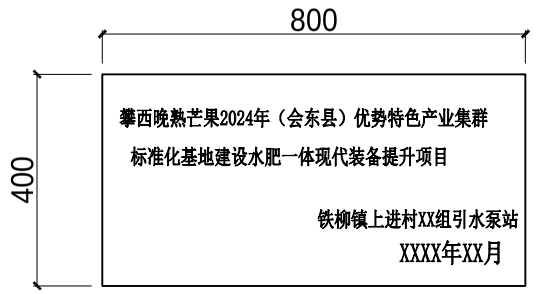

站牌示意图

说明：

1、泵站站牌采用铝板烫蓝底白字。站牌尺寸：800mm×400mm，厚度为1.5mm。站牌内容：攀西晚熟芒果2024年（会东县）优势特色产业集群--标准化基地建设水肥一体现代装备提升项目 。站牌位置：参照泵房立面图中站牌的位置。

2、泵房内应张贴项目概况牌、操作规程牌、安全制度牌和管理制度牌。

（1）项目概况牌的内容应包括：泵站名、项目地理位置，主要机组设备参数（流量、扬程、装机功率）、控灌面积、产业或作物情况、建设单位、设计单位、施工单位、竣工时间、管护责任人姓名、联系电话。

（2）操作规程牌、安全制度牌和管理制度牌内容应符合行业相关标准和要求。

（3）制度牌规格尺寸及材质：制度牌采用1000mm*600mm的铝板烫蓝底白字，铝板厚度为1.5mm。

中撰工程设计有限公司 Zhongzhuan Engineering Design Co., Ltd 工程设计证书编号：A352012538	建设单位		子项名称	8社提水系统	总　经　理		专业负责人		校对		设计号		比例		图号	
	工程名称	攀西晚熟芒果2024年（会东县）优势特色产业集群--标准化基地建设水肥一体现代装备提升项目	图纸名称		设计总负责人		审定		设计		设计阶段	施工图	日期	2025.4	页码	

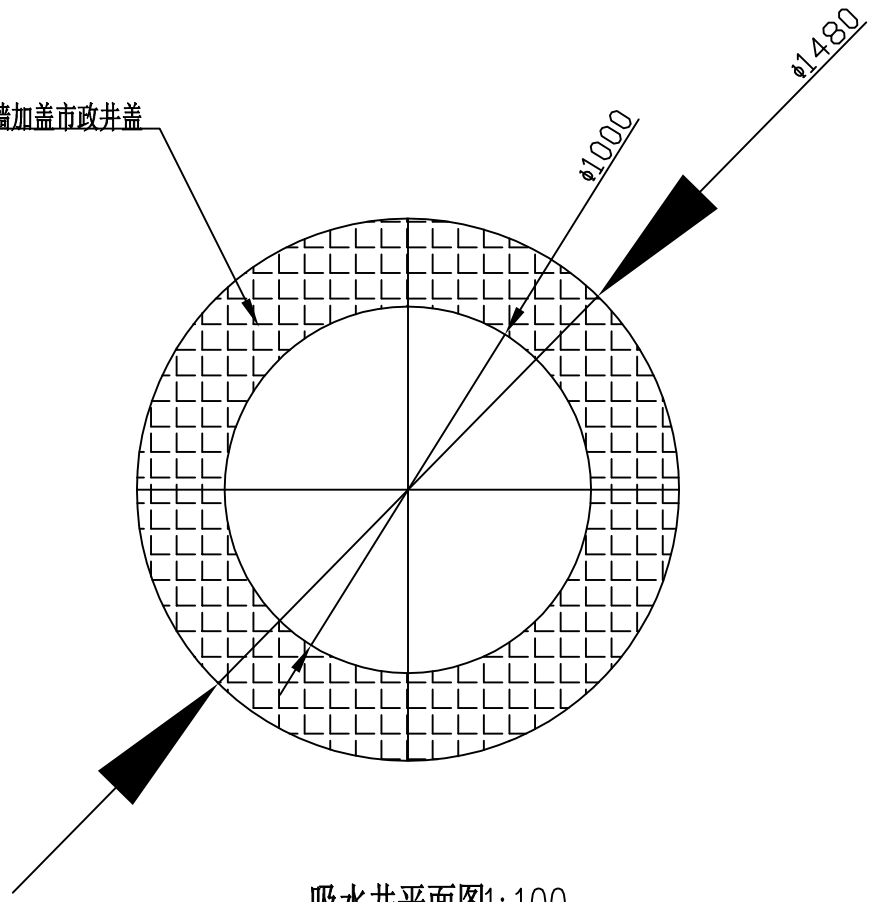

吸水井平面图1:100

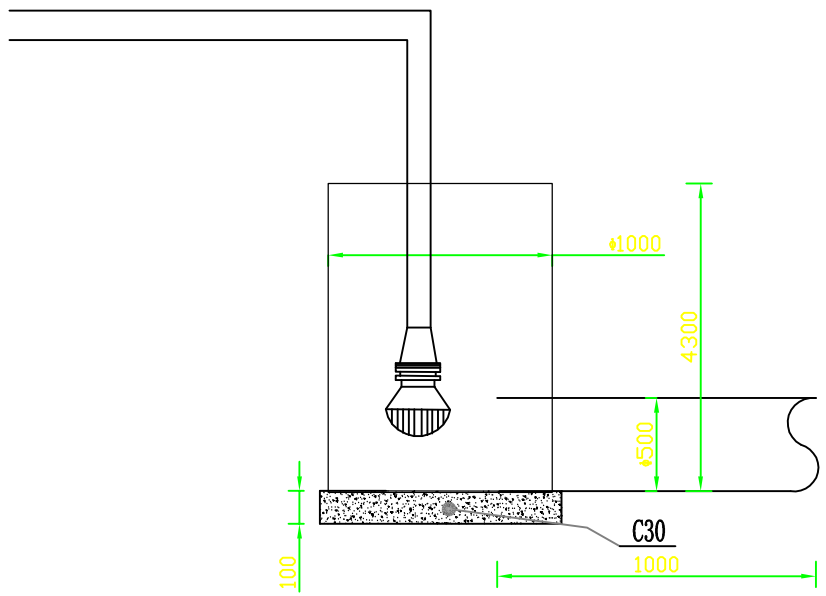

吸水井剖面图

中撰工程设计有限公司 Zhongzhuan Engineering Design Co., Ltd 工程设计证书编号:A352012538	建设单位		子项名称	8社提水系统	总 经 理		专业负责人		校对		设计号		比例		图号	
	工程名称	攀西晚熟芒果2024年（会东县）优势特色产业集群--标准化基地建设水肥一体现代装备提升项目	图纸名称		设计总负责人		审定		设计		设计阶段	施工图	日期	2025.4	页码	

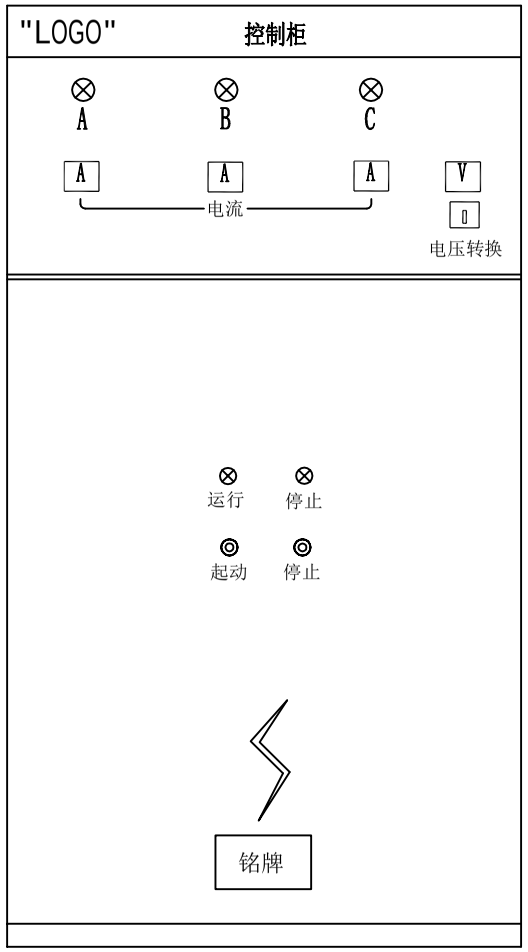

GGD控制柜尺寸：600*370*1200

技术要求:

1、控制柜眉头和底部采用蓝色，其余均为驼色，柜顶应有吊环，柜面应平整，不眩眼

2、控制柜眉头宽度尺寸为80mm，配有钢制底座，底座高度为100mm。

3、控制柜材质采用冷轧钢板，柜门厚度不低于1.5mm，背面、侧面厚度不低于1.0mm。

4、控制柜安装应采取下进线、下出线方式。

5、控制柜安装应设有散热、防潮措施。

6、按钮、指示灯转换开关开孔尺寸为φ22;

中撰工程设计有限公司 Zhongzhuan Engineering Design Co., Ltd 工程设计证书编号:A352012538	建设单位		子项名称	8社提水系统	总 经 理		专业负责人		校对		设计号		比例		图号	
	工程名称	攀西晚熟芒果2024年（会东县）优势特色产业集群--标准化基地建设水肥一体现代装备提升项目	图纸名称		设计总负责人		审定		设计		设计阶段	施工图	日期	2025.4	页码	

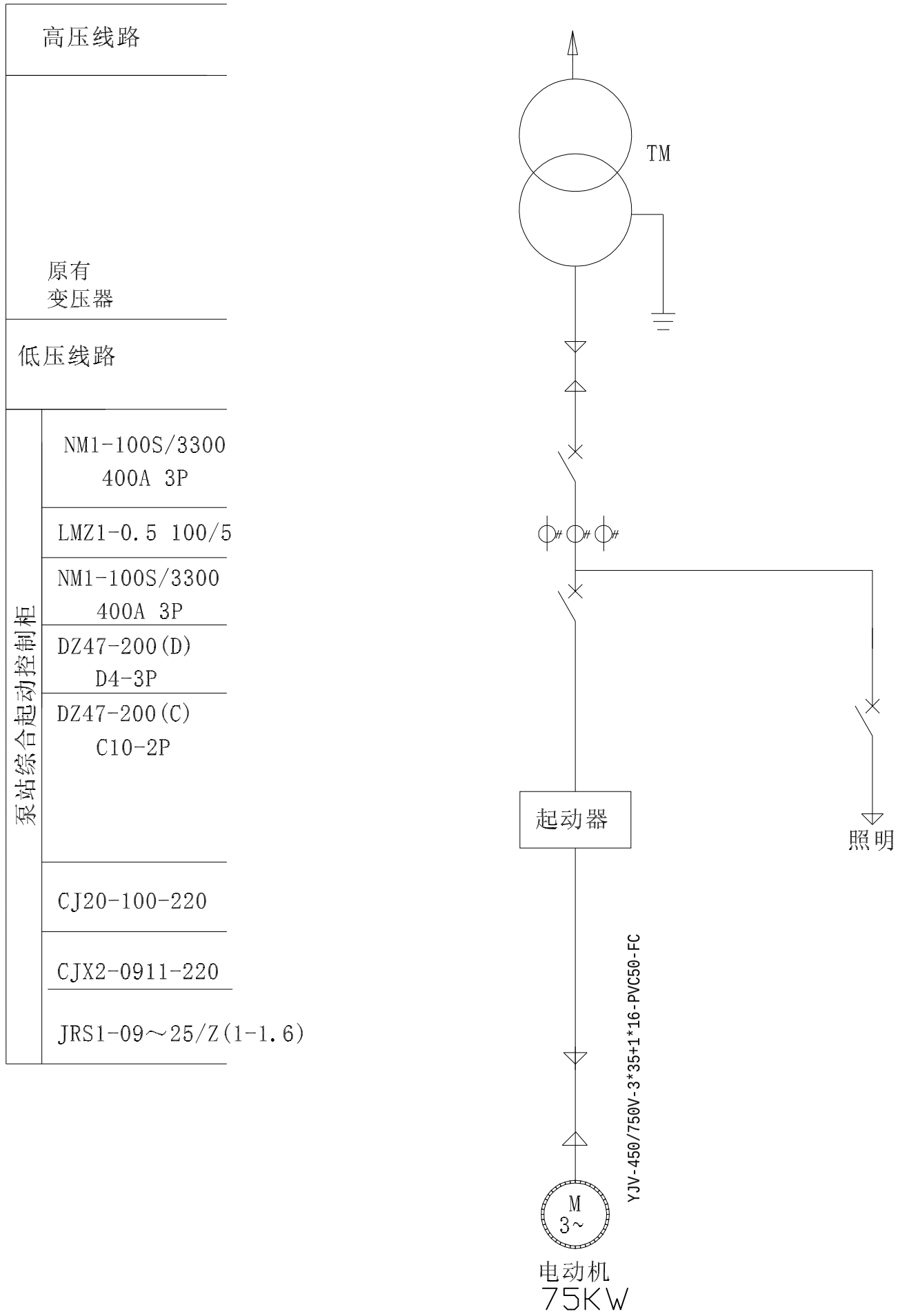

序号	名　　称	规格	单位	数量	备注
1	软启动柜（55KW）	ZYR/380-1	台	1	尺寸 600*370*1200
2	接地双色电缆	BSV16	米	10	室内用
3	铜芯电缆	YC3*10+1*6	米	15	
4	铜芯电缆	BV2.5	米	20	
5	接地装置	BV2.5	套	1	
6	吸顶灯	直径470mm	只	1	
7	单联单控开关	10A 220V	个	1	
8	单相二三级插座	10A 220V	个	1	
9	穿线PVC管	De25	米	24	

中撰工程设计有限公司 Zhongzhuan Engineering Design Co., Ltd 工程设计证书编号：A352012538	建设单位		子项名称	8社提水系统	总　经　理		专业负责人		校对		设计号		比例		图号	
	工程名称	攀西晚熟芒果2024年（会东县）优势特色产业集群--标准化基地建设水肥一体现代装备提升项目	图纸名称		设计总负责人		审定		设计		设计阶段	施工图	日期	2025.4	页码	

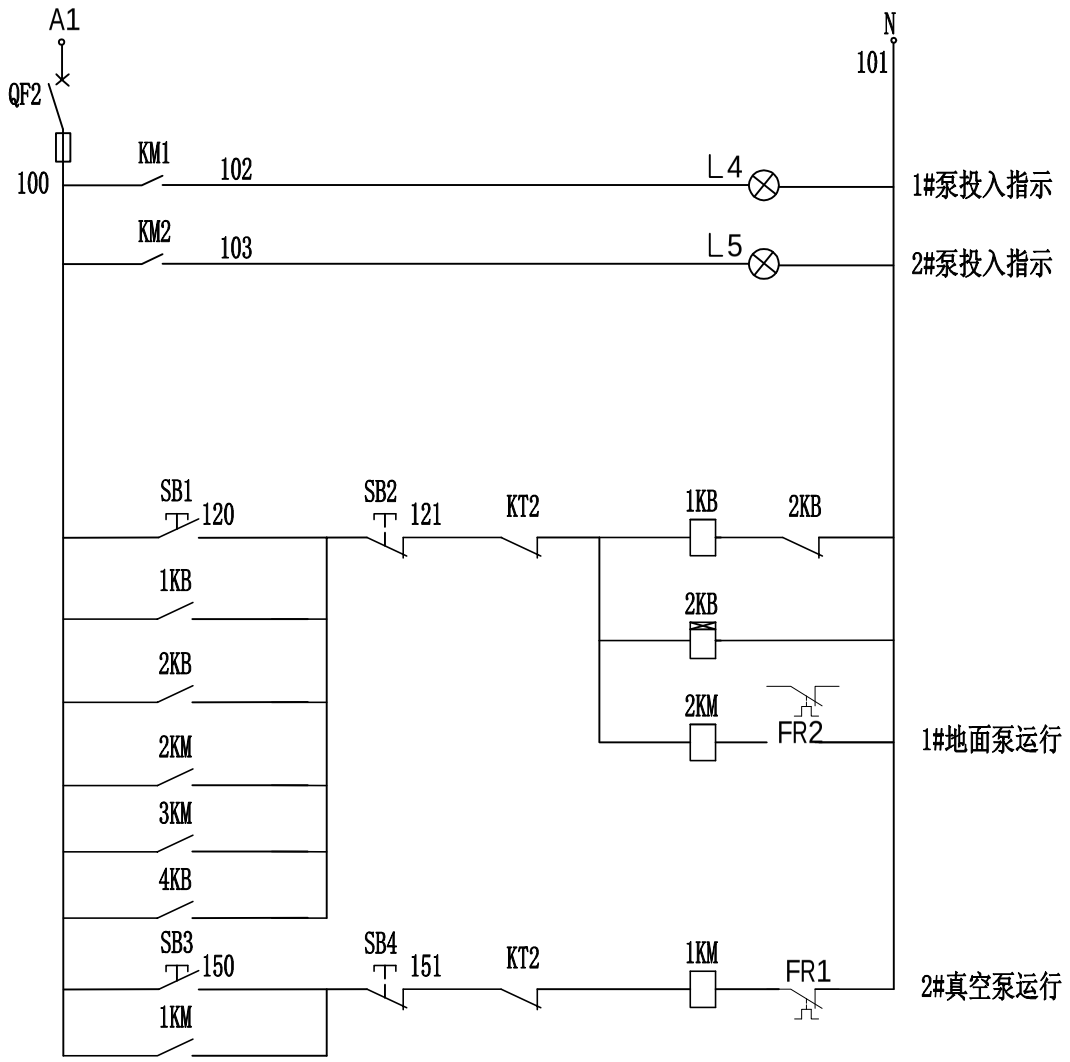

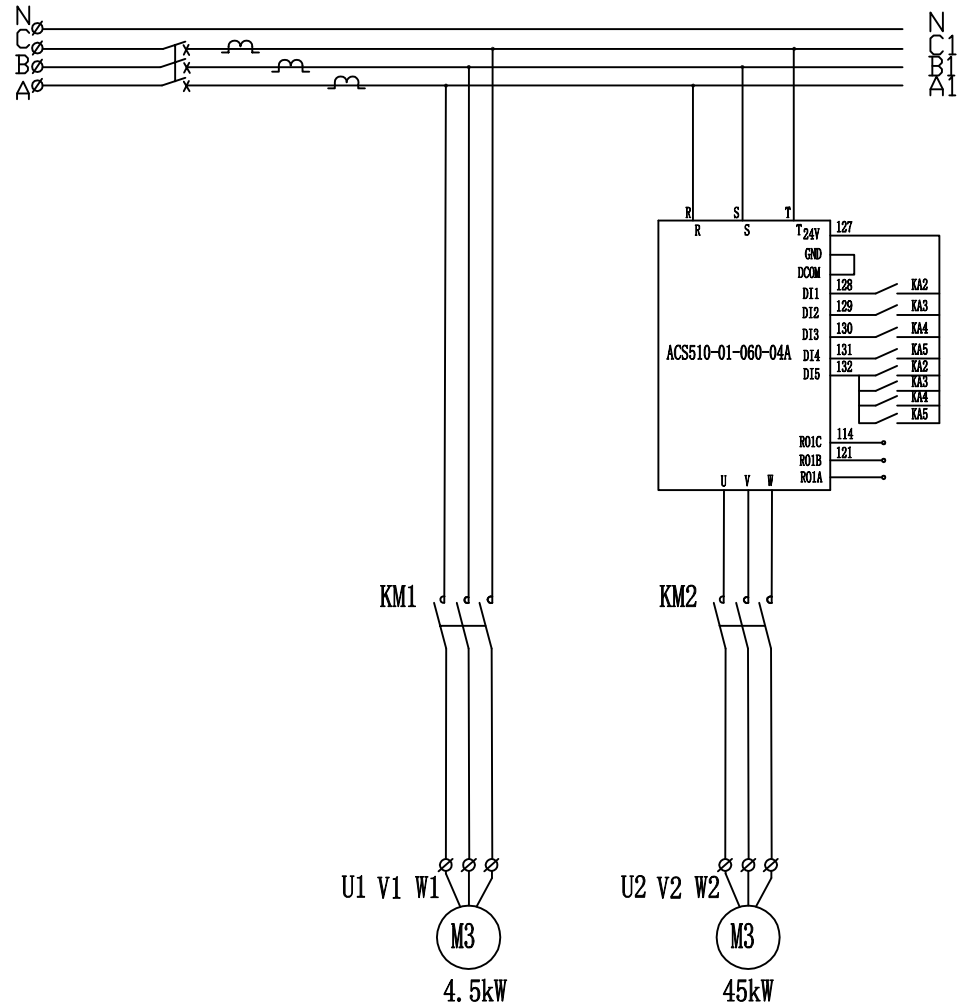

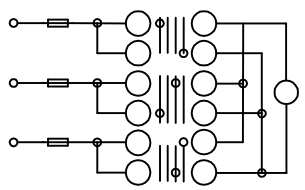

电压测量回路

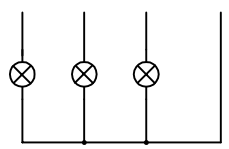

指示回路

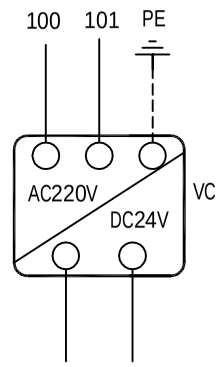

开关电源

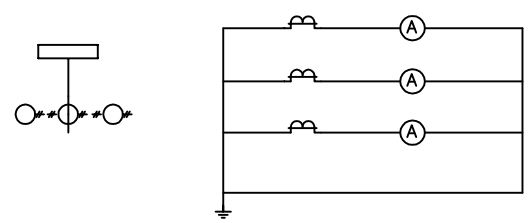

电流测量回路

中撰工程设计有限公司 Zhongzhuan Engineering Design Co., Ltd 工程设计证书编号：A352012538	建设单位		子项名称	8社提水系统	总 经 理		专业负责人		校对		设计号		比例		图号	
	工程名称	攀西晚熟芒果2024年（会东县）优势特色产业集群--标准化基地建设水肥一体现代装备提升项目	图纸名称		设计总负责人		审定		设计		设计阶段	施工图	日期	2025.4	页码	

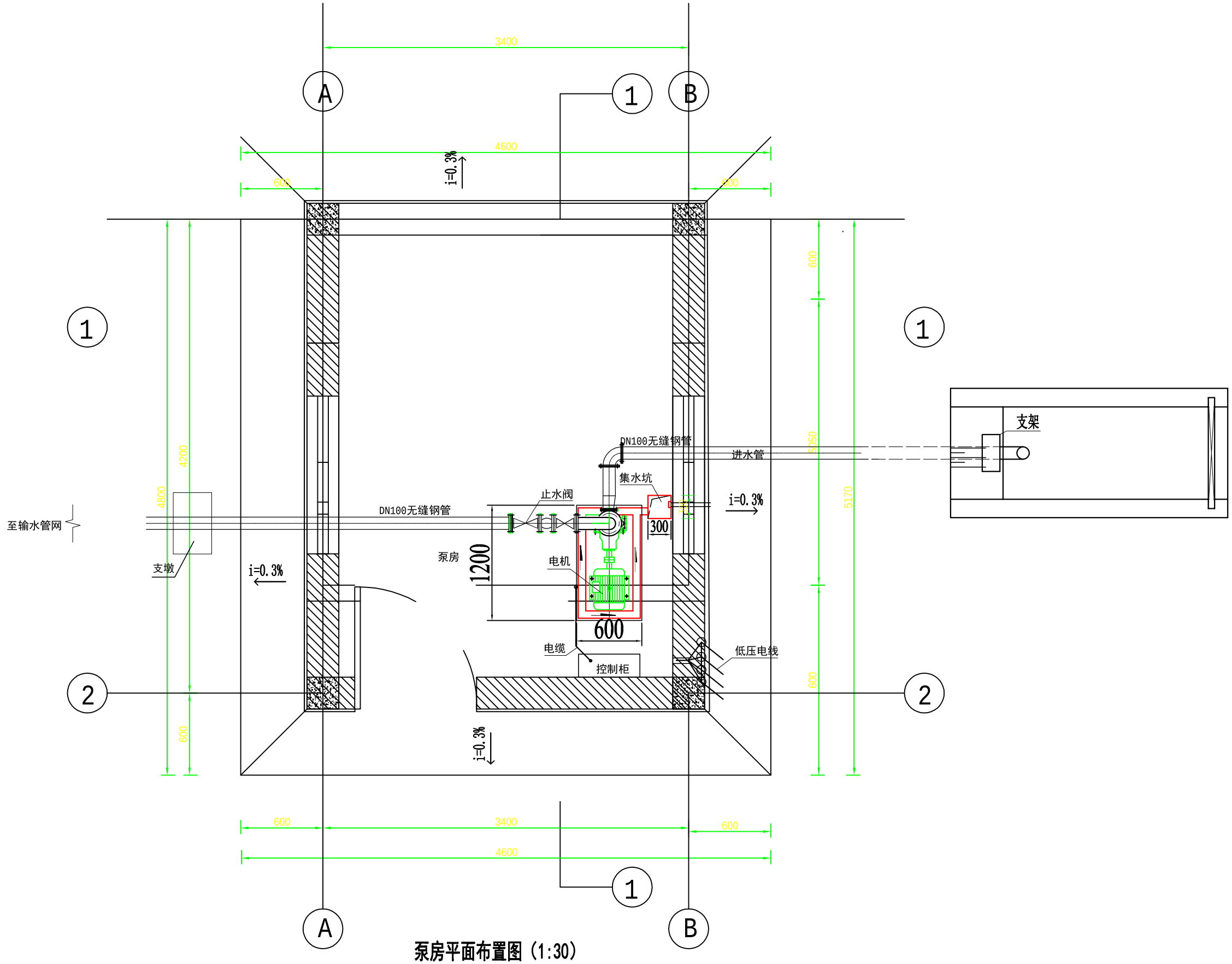

泵房平面布置图（1:30）

中撰工程设计有限公司 Zhongzhuan Engineering Design Co., Ltd 工程设计证书编号：A352012538	建设单位		子项名称	6社提水系统	总　经　理		专业负责人		校对		设计号		比例		图号	
	工程名称	攀西晚熟芒果2024年（会东县）优势特色产业集群--标准化基地建设水肥一体现代装备提升项目	图纸名称		设计总负责人		审定		设计		设计阶段	施工图	日期	2025.4	页码	

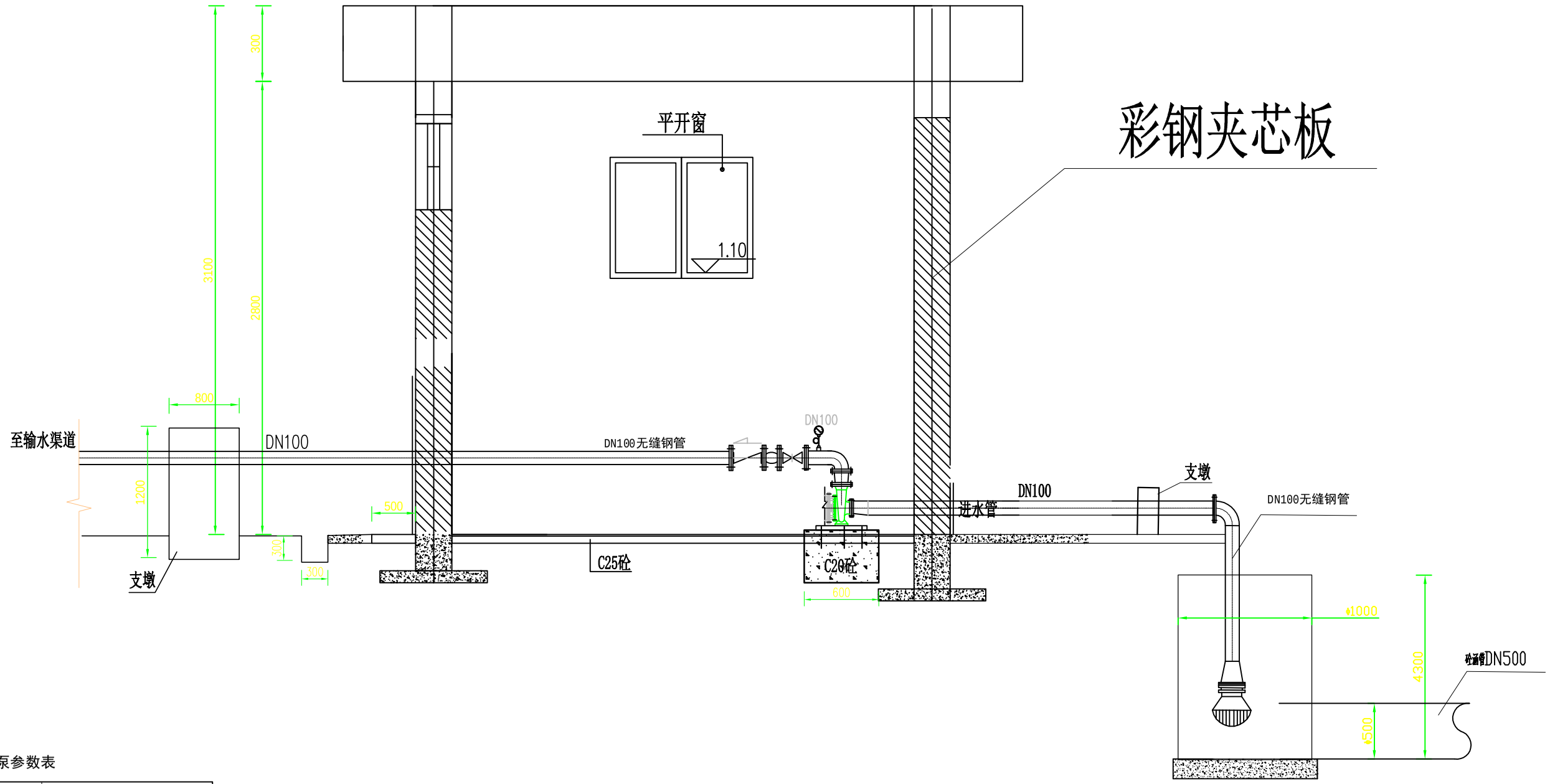

离心泵参数表

参考水泵型号	D46-50*5
额定流量（m³/h）	55
额定扬程（m）	230
电机功率（KW）	55

说明：

1，水泵及电机机礅可采用C20砼二次浇注，即在泵房修建时，在水泵位置浇注机礅，并预留地脚螺栓孔，待机组安装到位后，二次浇注地脚螺栓。

2，泵房修建时，应按照规范要求设置接地栓，确保操作人员和设备安全。

3，泵房应有良好的照明、通风、排水功能。在适当位置预埋照明电缆，设置通风窗口，在泵房内设置下沉区域集水并引至泵房外适当位置。

4，泵房地坪采用C20钢筋混凝土底板，厚度10mm

5，图中单位均为mm。

中撰工程设计有限公司 Zhongzhuan Engineering Design Co., Ltd 工程设计证书编号：A352012538	建设单位		子项名称	6社提水系统	总 经 理		专业负责人		校对		设计号		比例		图号	
	工程名称	攀西晚熟芒果2024年（会东县）优势特色产业集群--标准化基地建设水肥一体现代装备提升项目	图纸名称		设计总负责人		审定		设计		设计阶段	施工图	日期	2025.4	页码	

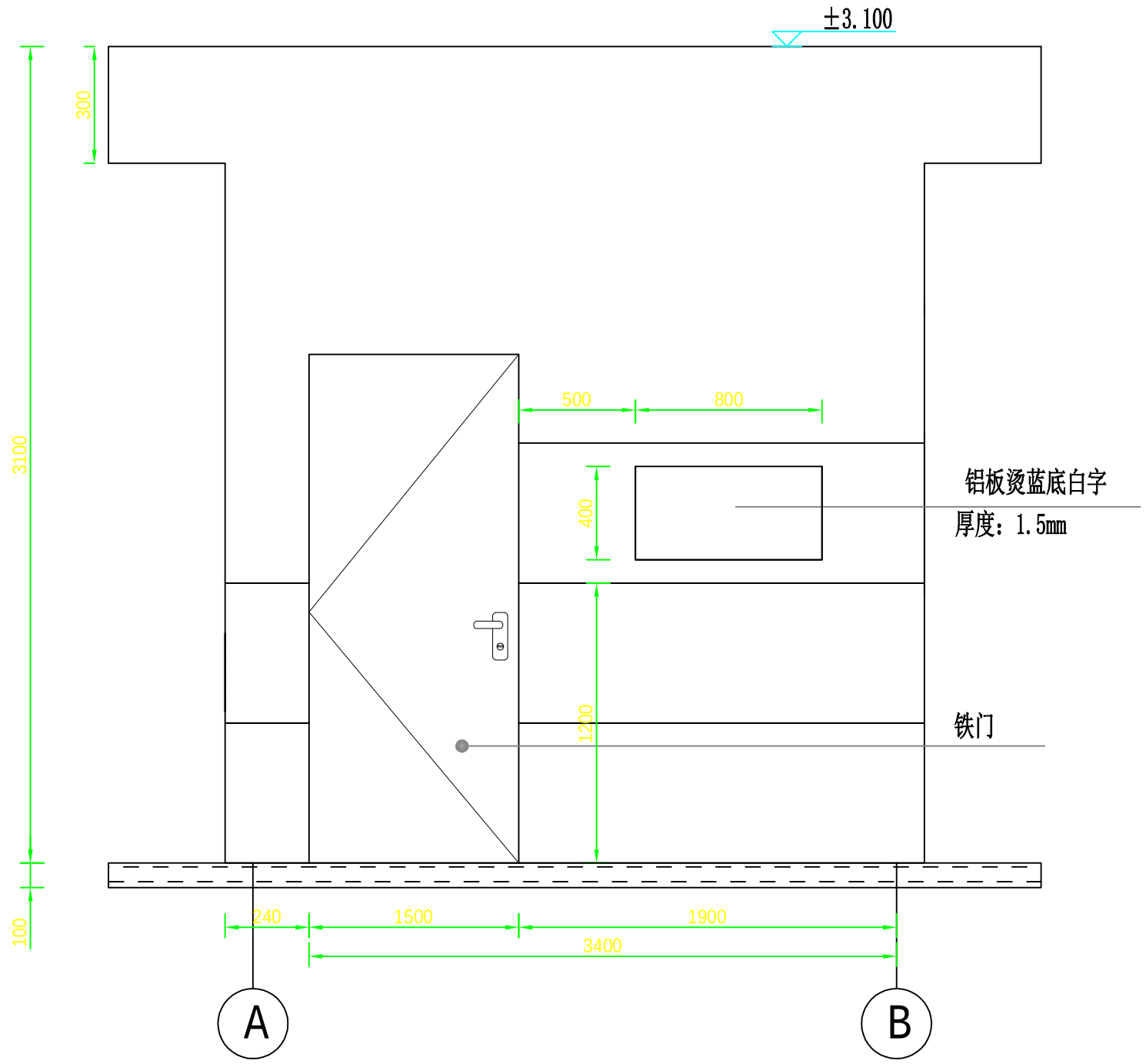

泵房正视图（1:30）

技术说明

1、未尽事宜参考川农业函〖２０１８〗３２３号四川省农业厅关于印发《四川省标准化提灌站建设指南》的通知。

中撰工程设计有限公司 Zhongzhuan Engineering Design Co., Ltd 工程设计证书编号：A352012538	建设单位		子项名称	6社提水系统	总　经　理		专业负责人		校对		设计号		比例		图号	
	工程名称	攀西晚熟芒果2024年（会东县）优势特色产业集群--标准化基地建设水肥一体现代装备提升项目	图纸名称		设计总负责人		审定		设计		设计阶段	施工图	日期	2025.4	页码	

三通镇墩图

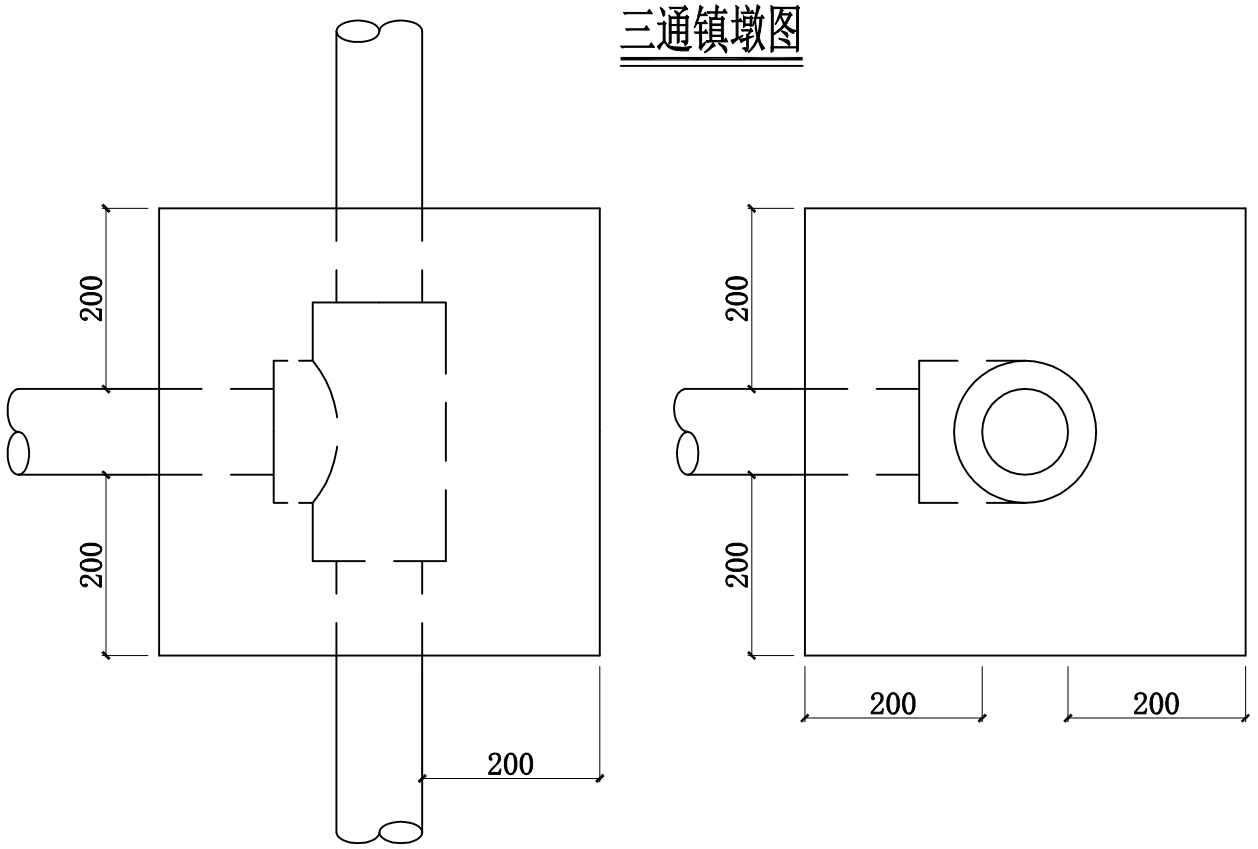

变径镇墩图

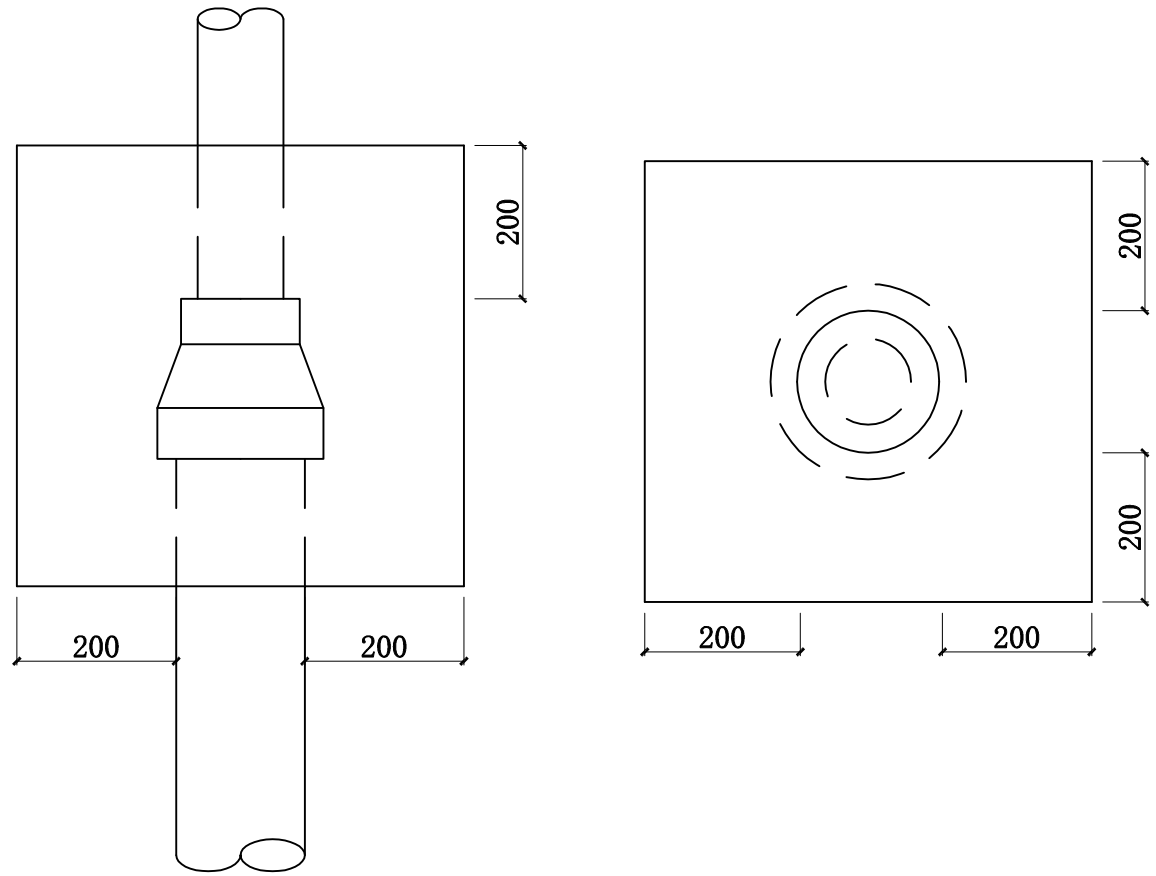

弯头镇墩图

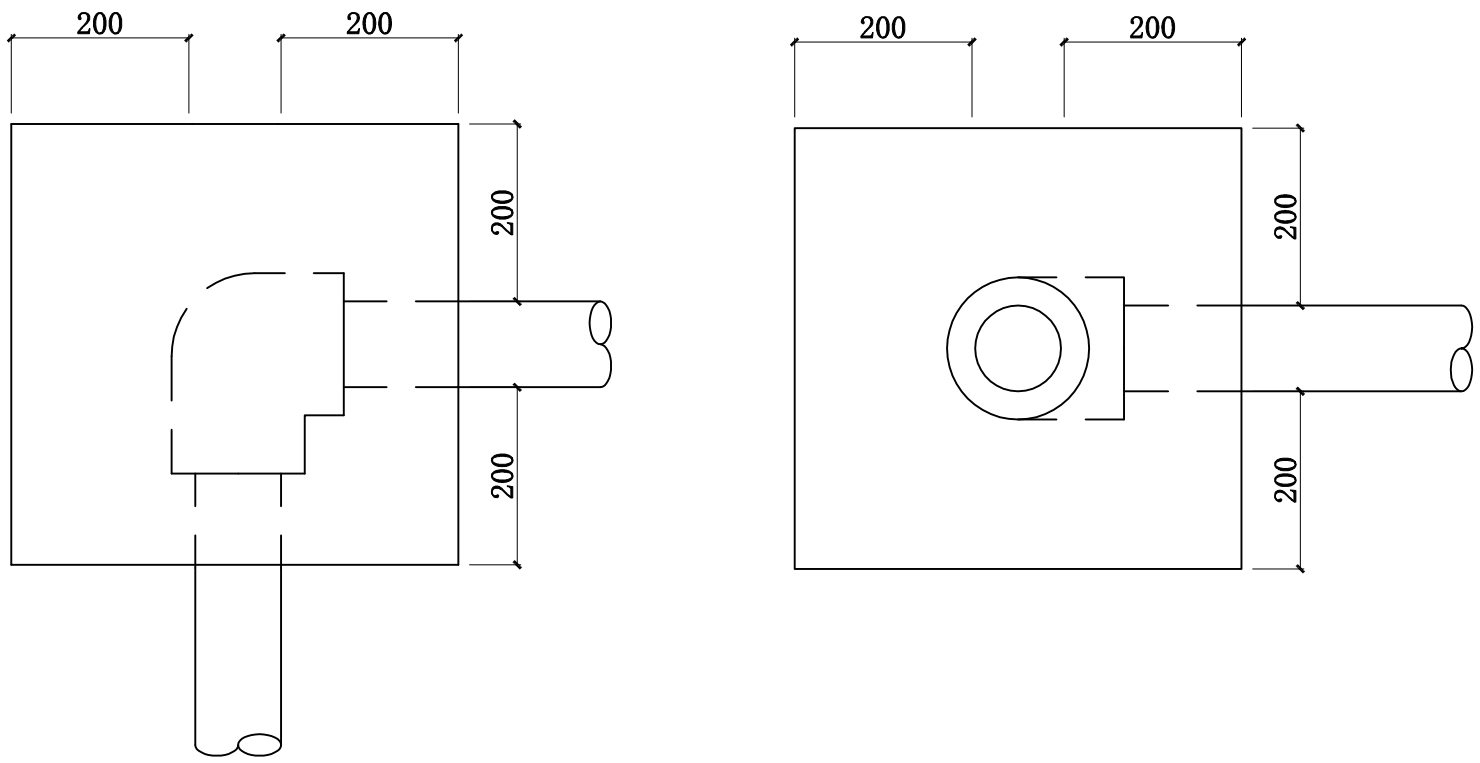

注:

1、图中单位以mm计;

2、镇墩用C20混凝土浇筑。

中撰工程设计有限公司 Zhongzhuan Engineering Design Co., Ltd 工程设计证书编号:A352012538	建设单位		子项名称	6社提水系统	总 经 理		专业负责人		校对		设计号		比例		图号	
	工程名称	攀西晚熟芒果2024年（会东县）优势特色产业集群--标准化基地建设水肥一体现代装备提升项目	图纸名称		设计总负责人		审定		设计		设计阶段	施工图	日期	2025.4	页码	

制度牌示意图

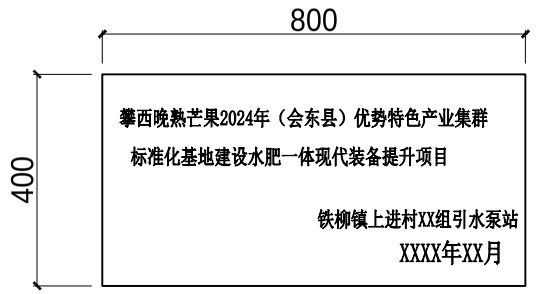

站牌示意图

说明：

1、泵站站牌采用铝板烫蓝底白字。站牌尺寸：800mm×400mm，厚度为1.5mm。站牌内容：攀西晚熟芒果2024年（会东县）优势特色产业集群--标准化基地建设水肥一体现代装备提升项目 。站牌位置：参照泵房立面图中站牌的位置。

2、泵房内应张贴项目概况牌、操作规程牌、安全制度牌和管理制度牌。

（1）项目概况牌的内容应包括：泵站名、项目地理位置，主要机组设备参数（流量、扬程、装机功率）、控灌面积、产业或作物情况、建设单位、设计单位、施工单位、竣工时间、管护责任人姓名、联系电话。

（2）操作规程牌、安全制度牌和管理制度牌内容应符合行业相关标准和要求。

（3）制度牌规格尺寸及材质：制度牌采用1000mm*600mm的铝板烫蓝底白字，铝板厚度为1.5mm。

中撰工程设计有限公司 Zhongzhuan Engineering Design Co., Ltd 工程设计证书编号：A352012538	建设单位		子项名称	6社提水系统	总　经　理		专业负责人		校对		设计号		比例		图号	
	工程名称	攀西晚熟芒果2024年（会东县）优势特色产业集群--标准化基地建设水肥一体现代装备提升项目	图纸名称		设计总负责人		审定		设计		设计阶段	施工图	日期	2025.4	页码	

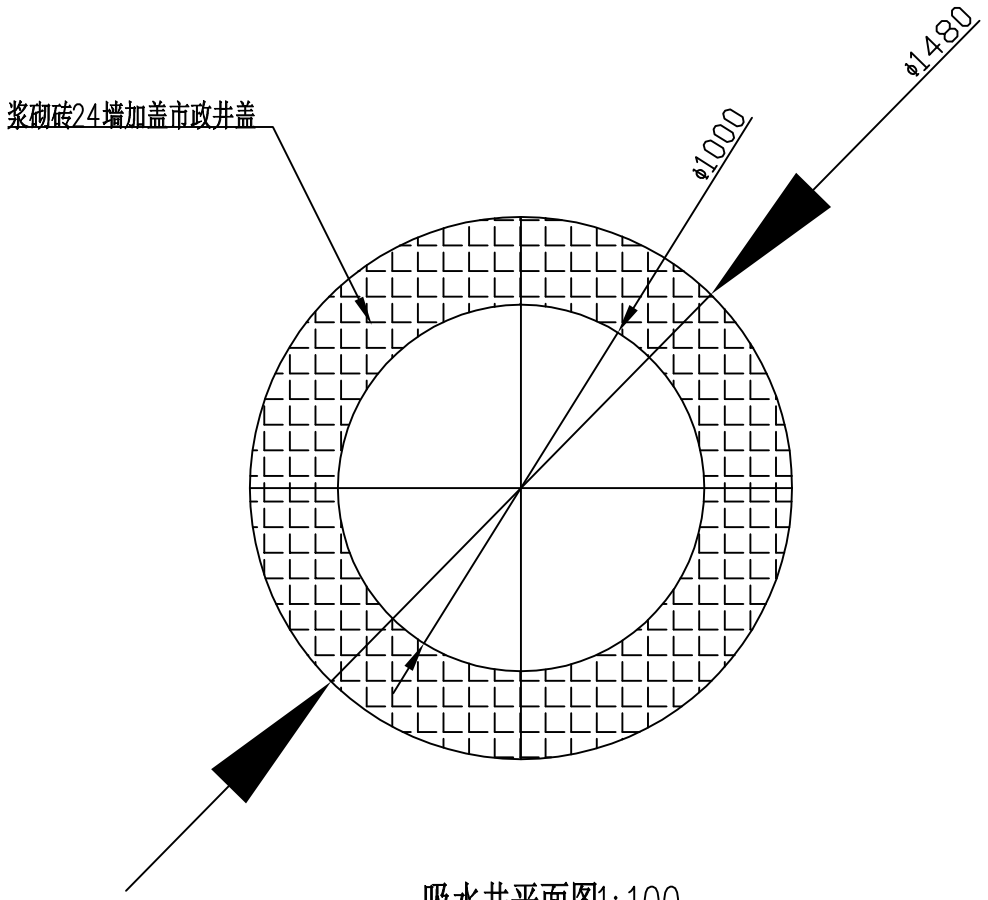

吸水井平面图1:100

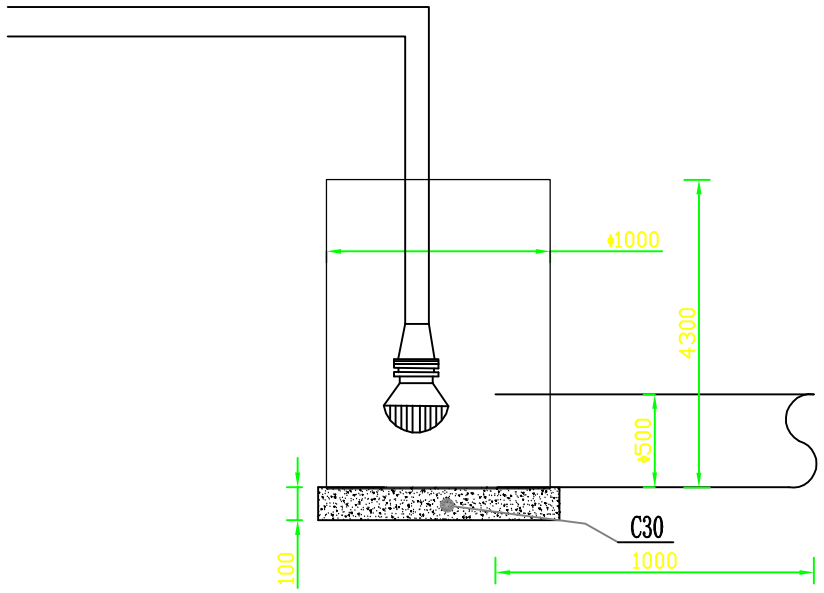

吸水井剖面图

中撰工程设计有限公司 Zhongzhuan Engineering Design Co., Ltd 工程设计证书编号:A352012538	建设单位		子项名称	6社提水系统	总 经 理		专业负责人		校对		设计号		比例		图号	
	工程名称	攀西晚熟芒果2024年（会东县）优势特色产业集群--标准化基地建设水肥一体现代装备提升项目	图纸名称		设计总负责人		审定		设计		设计阶段	施工图	日期	2025.4	页码	

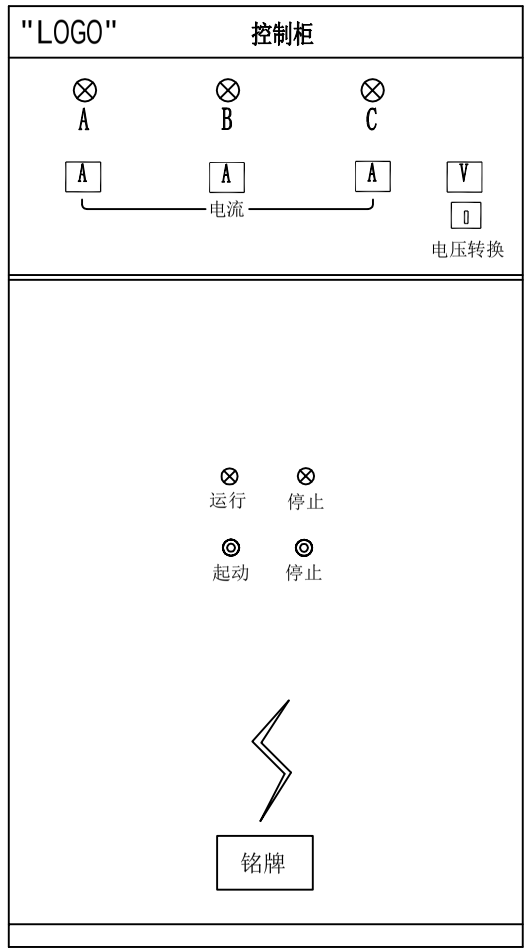

GGD控制柜尺寸：600*370*1200

技术要求:

1、控制柜眉头和底部采用蓝色，其余均为驼色，柜顶应有吊环，柜面应平整，不眩眼

2、控制柜眉头宽度尺寸为80mm，配有钢制底座，底座高度为100mm。

3、控制柜材质采用冷轧钢板，柜门厚度不低于1.5mm，背面、侧面厚度不低于1.0mm。

4、控制柜安装应采取下进线、下出线方式。

5、控制柜安装应设有散热、防潮措施。

6、按钮、指示灯转换开关开孔尺寸为φ22;

中撰工程设计有限公司 Zhongzhuan Engineering Design Co., Ltd 工程设计证书编号:A352012538	建设单位		子项名称	6社提水系统	总 经 理		专业负责人		校对		设计号		比例		图号	
	工程名称	攀西晚熟芒果2024年（会东县）优势特色产业集群--标准化基地建设水肥一体现代装备提升项目	图纸名称		设计总负责人		审定		设计		设计阶段	施工图	日期	2025.4	页码	

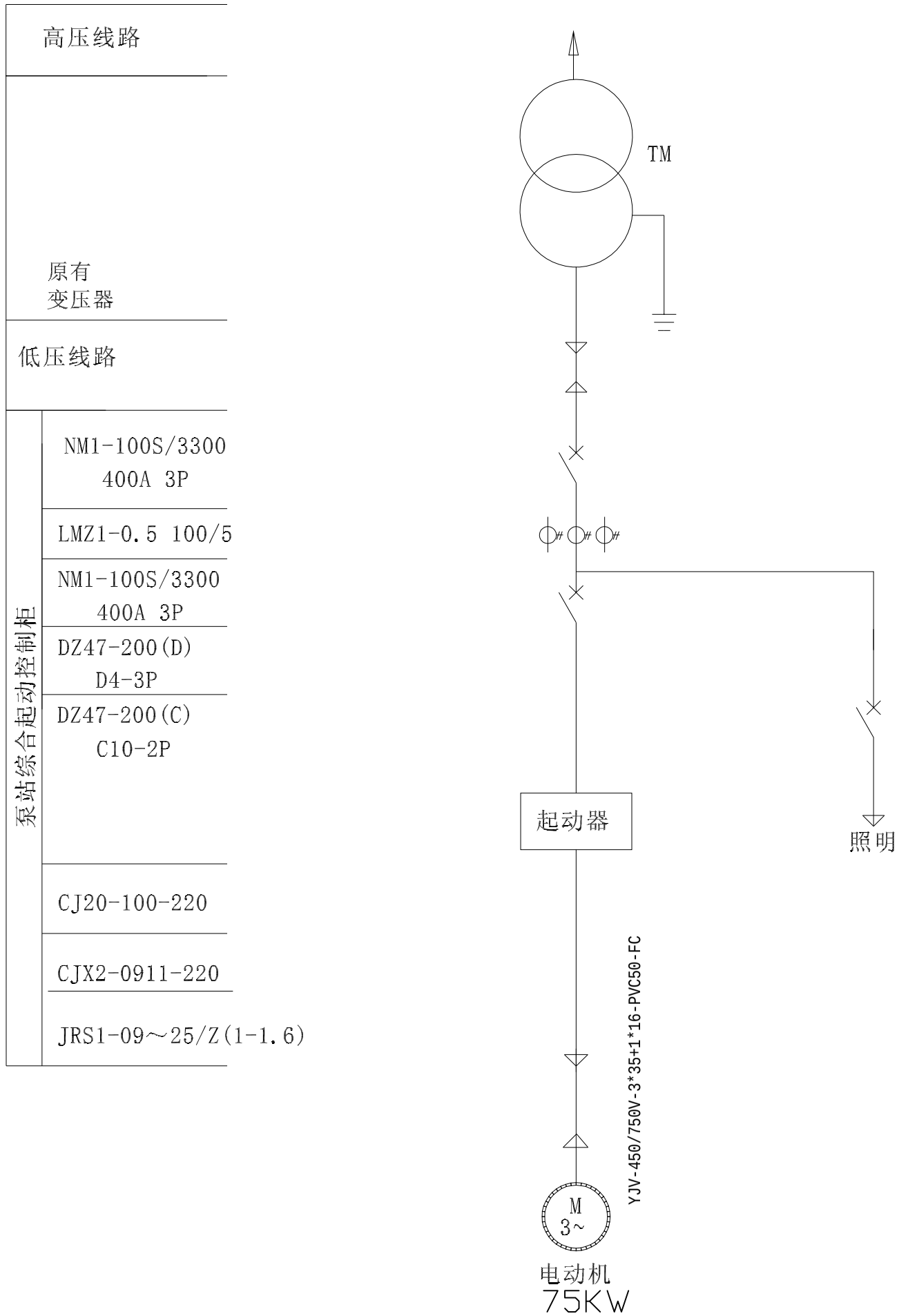

序号	名　　称	规格	单位	数量	备注
1	软启动柜（55KW）	ZYR/380-1	台	1	尺寸 600*370*1200
2	接地双色电缆	BSV16	米	10	室内用
3	铜芯电缆	YC3*10+1*6	米	15	
4	铜芯电缆	BV2.5	米	20	
5	接地装置	BV2.5	套	1	
6	吸顶灯	直径470mm	只	1	
7	单联单控开关	10A 220V	个	1	
8	单相二三级插座	10A 220V	个	1	
9	穿线PVC管	De25	米	24	

中撰工程设计有限公司 Zhongzhuan Engineering Design Co., Ltd 工程设计证书编号：A352012538	建设单位		子项名称	6社提水系统	总　经　理		专业负责人		校对		设计号		比例		图号	
	工程名称	攀西晚熟芒果2024年（会东县）优势特色产业集群--标准化基地建设水肥一体现代装备提升项目	图纸名称		设计总负责人		审定		设计		设计阶段	施工图	日期	2025.4	页码	

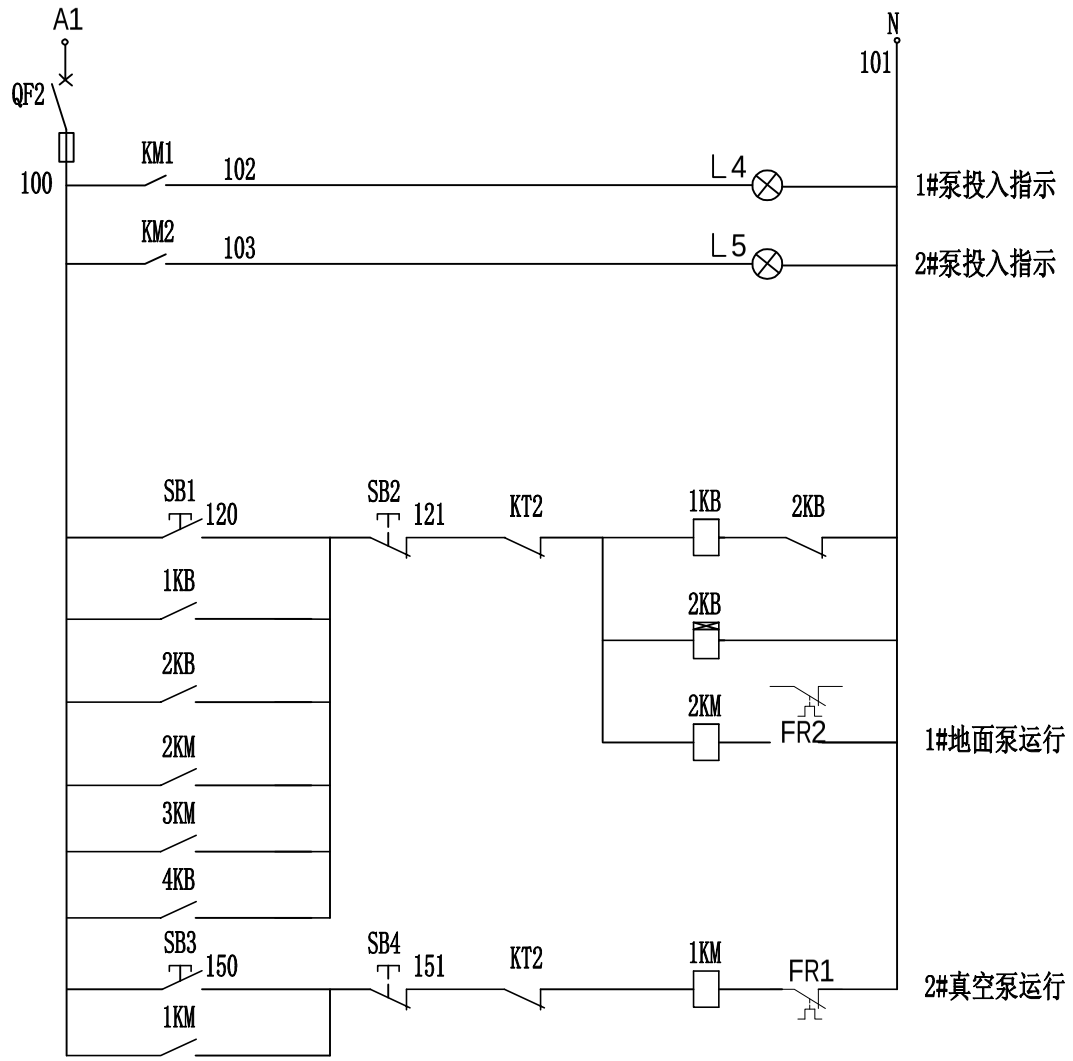

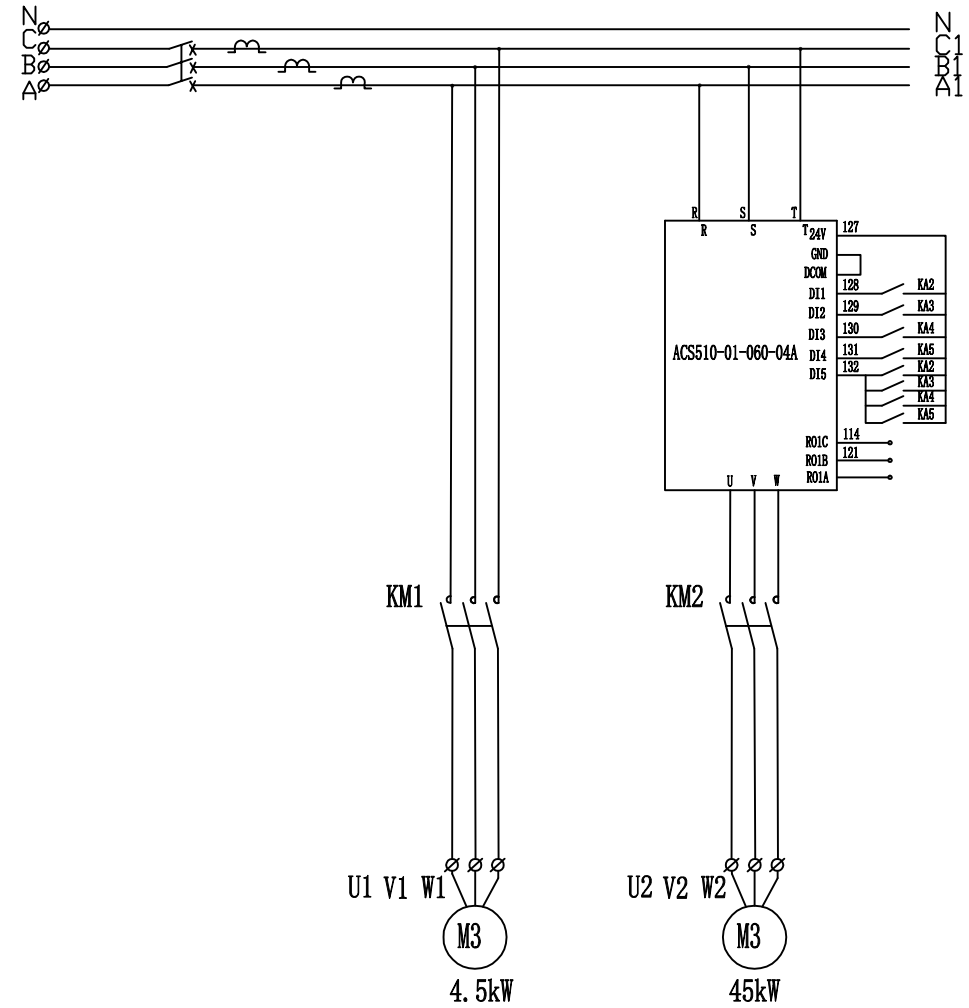

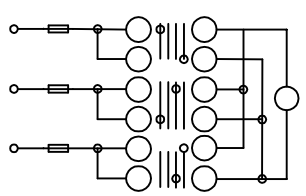

电压测量回路

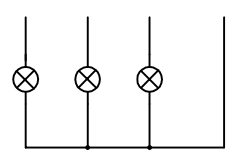

指示回路

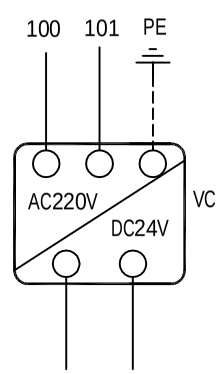

开关电源

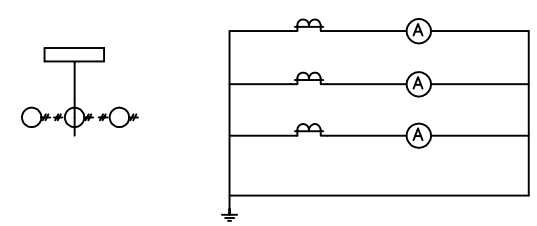

电流测量回路

中撰工程设计有限公司 Zhongzhuan Engineering Design Co., Ltd 工程设计证书编号:A352012538	建设单位		子项名称	6社提水系统	总 经 理		专业负责人		校对		设计号		比例		图号	
	工程名称	攀西晚熟芒果2024年（会东县）优势特色产业集群--标准化基地建设水肥一体现代装备提升项目	图纸名称		设计总负责人		审定		设计		设计阶段	施工图	日期	2025.4	页码	

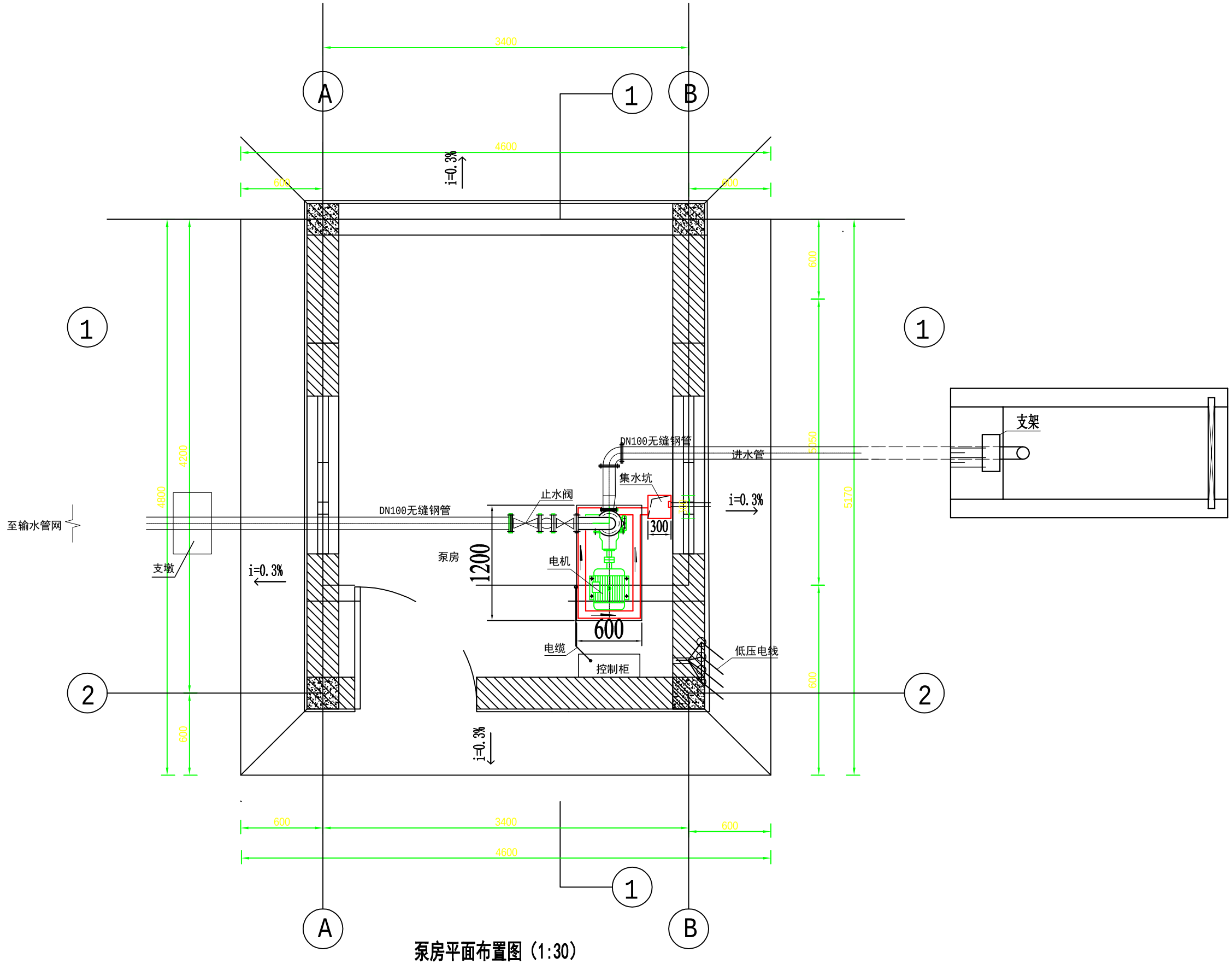

泵房平面布置图（1:30）

中撰工程设计有限公司 Zhongzhuan Engineering Design Co., Ltd 工程设计证书编号：A352012538	建设单位		子项名称	5社提水系统	总　经　理		专业负责人		校对		设计号		比例		图号	
	工程名称	攀西晚熟芒果2024年（会东县）优势特色产业集群--标准化基地建设水肥一体现代装备提升项目	图纸名称		设计总负责人		审定		设计		设计阶段	施工图	日期	2025.4	页码	

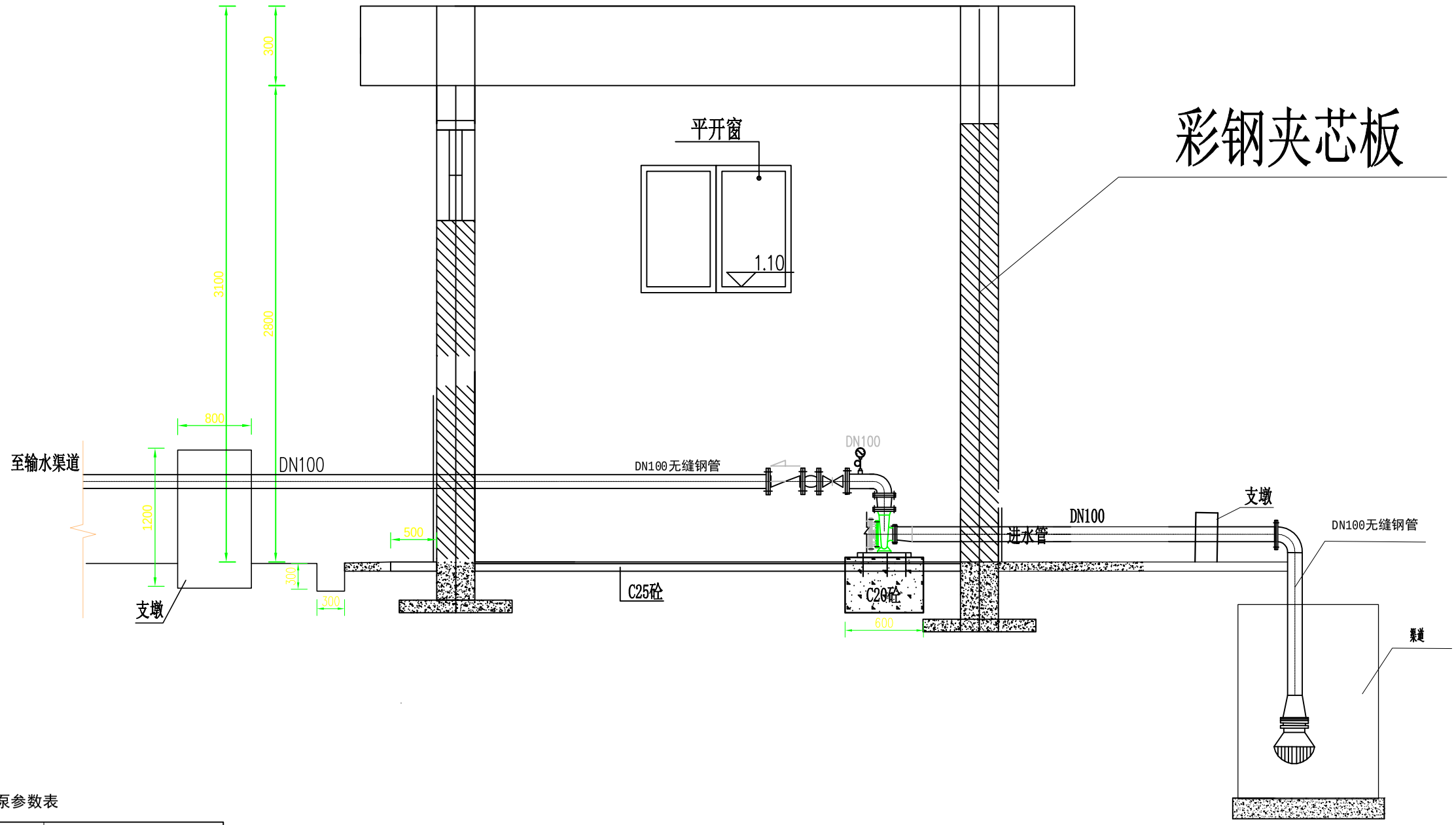

离心泵参数表

参考水泵型号	D46-50*5
额定流量（m³/h）	55
额定扬程（m）	230
电机功率（KW）	55

说明：

1，水泵及电机机礅可采用C20砼二次浇注，即在泵房修建时，在水泵位置浇注机礅，并预留地脚螺栓孔，待机组安装到位后，二次浇注地脚螺栓。
2，泵房修建时，应按照规范要求设置接地栓，确保操作人员和设备安全。
3，泵房应有良好的照明、通风、排水功能。在适当位置预埋照明电缆，设置通风窗口，在泵房内设置下沉区域集水并引至泵房外适当位置。
4，泵房地坪采用C20钢筋混凝土底板，厚度10mm
5，图中单位均为mm。

中撰工程设计有限公司 Zhongzhuan Engineering Design Co., Ltd 工程设计证书编号：A352012538	建设单位		子项名称	5社提水系统	总　经　理		专业负责人		校对		设计号		比例		图号	
	工程名称	攀西晚熟芒果2024年（会东县）优势特色产业集群--标准化基地建设水肥一体现代装备提升项目	图纸名称		设计总负责人		审定		设计		设计阶段	施工图	日期	2025.4	页码	

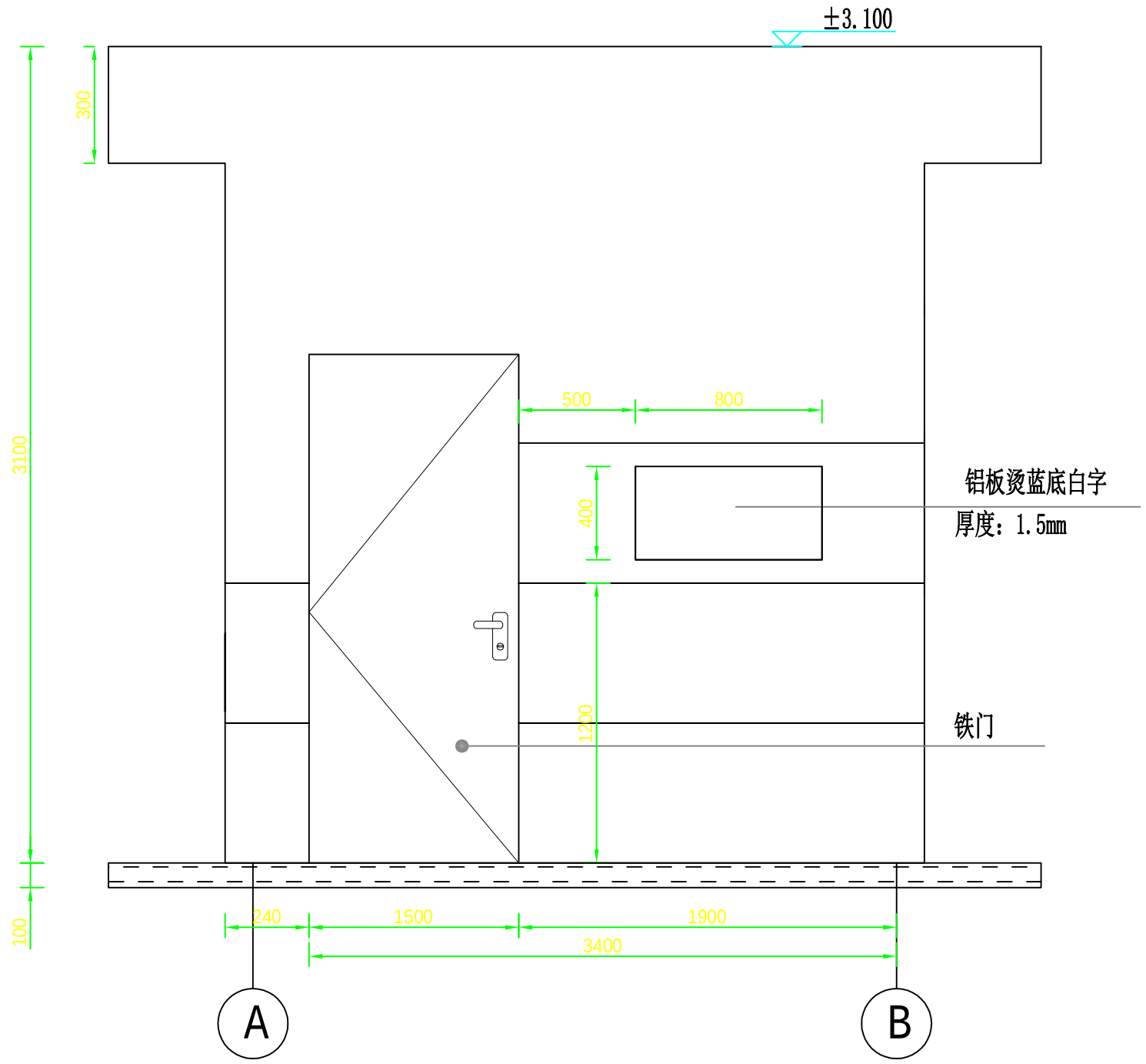

泵房正视图（1:30）

技术说明

1、未尽事宜参考川农业函〖２０１８〗３２３号四川省农业厅关于印发《四川省标准化提灌站建设指南》的通知。

中撰工程设计有限公司 Zhongzhuan Engineering Design Co., Ltd 工程设计证书编号：A352012538	建设单位		子项名称	5社提水系统	总　经　理		专业负责人		校对		设计号		比例		图号	
	工程名称	攀西晚熟芒果2024年（会东县）优势特色产业集群--标准化基地建设水肥一体现代装备提升项目	图纸名称		设计总负责人		审定		设计		设计阶段	施工图	日期	2025.4	页码	

三通镇墩图

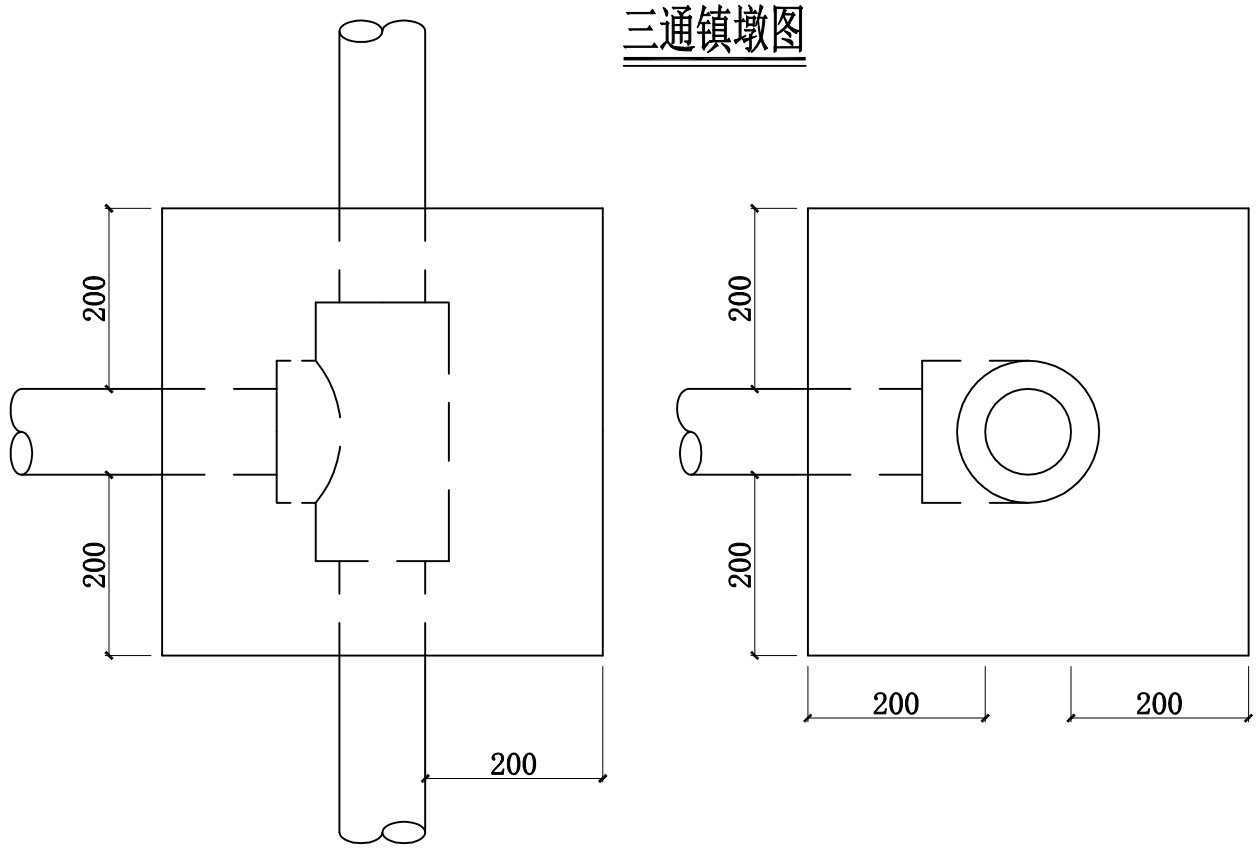

变径镇墩图

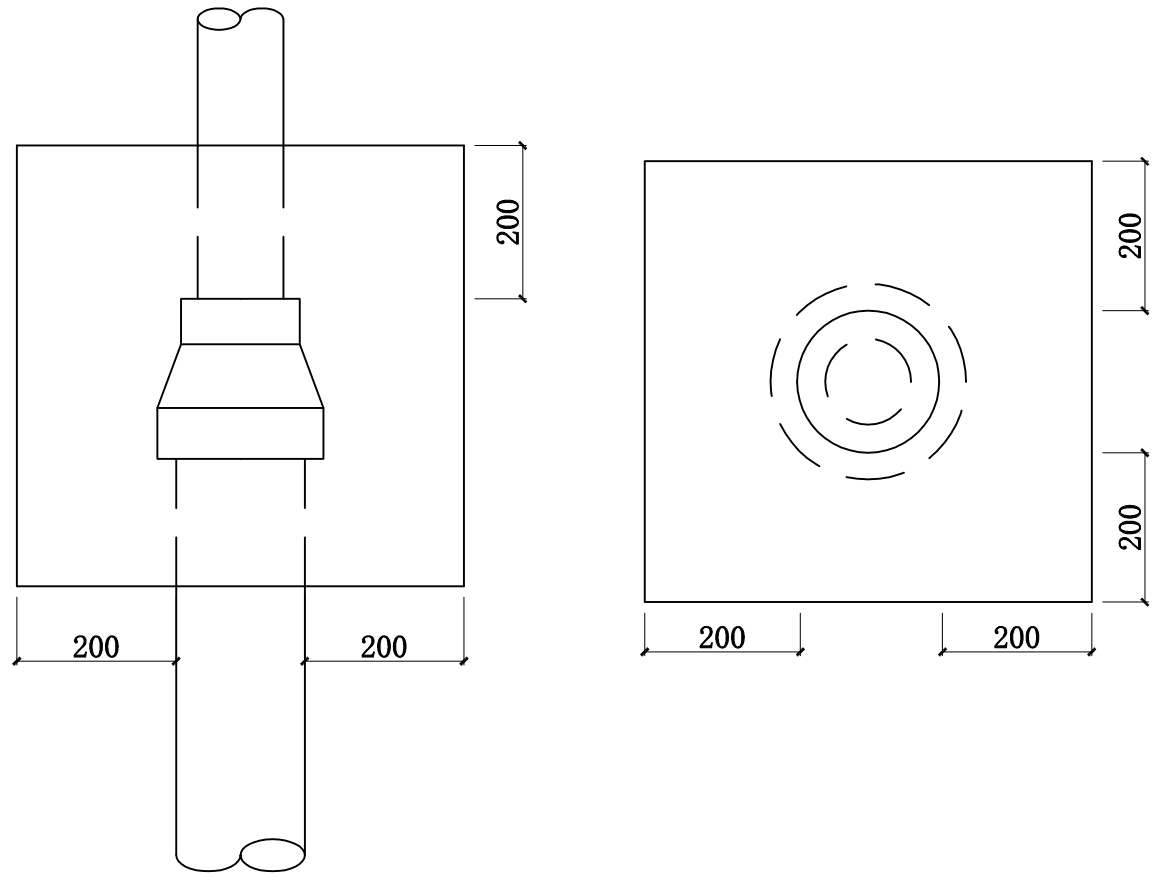

弯头镇墩图

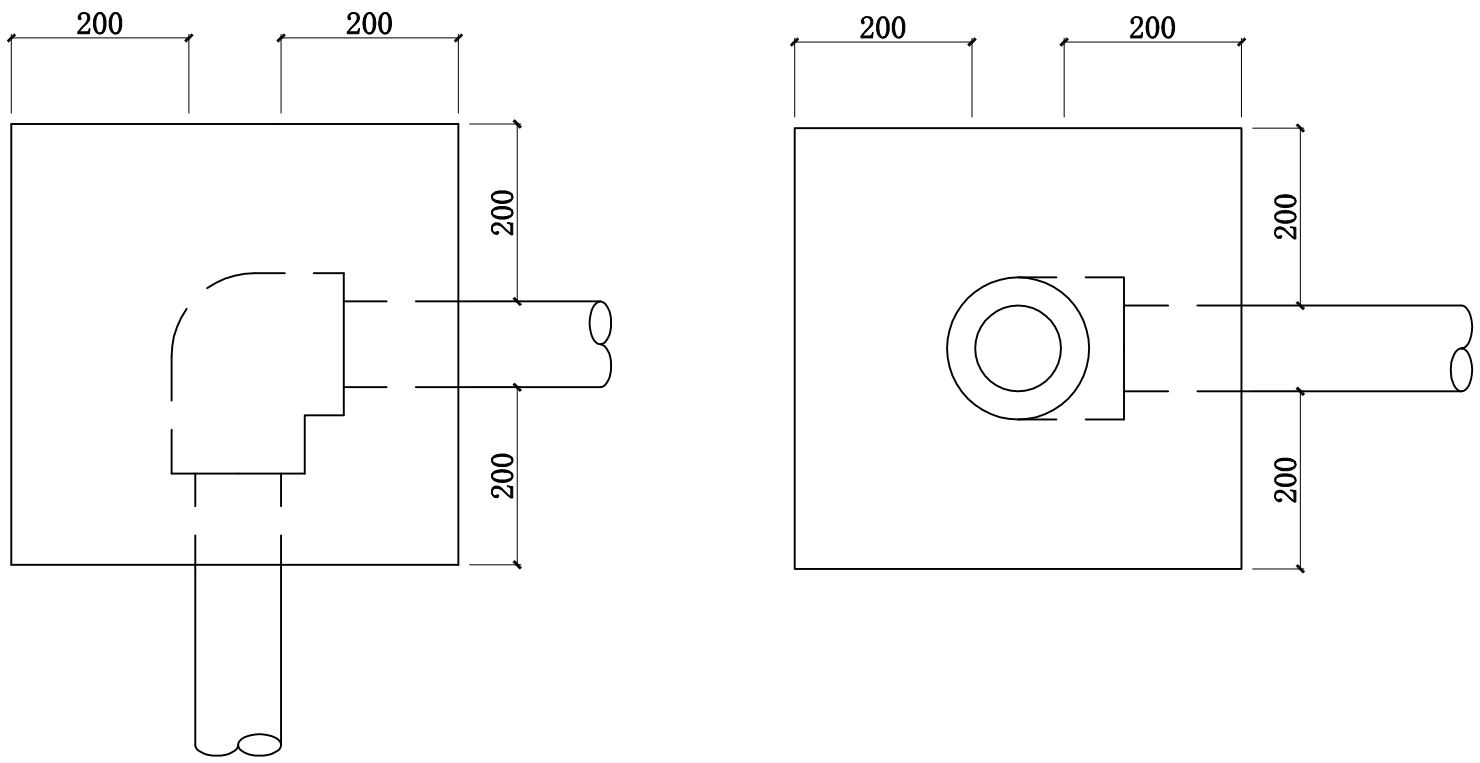

注:

1、图中单位以mm计;

2、镇墩用C20混凝土浇筑。

中撰工程设计有限公司 Zhongzhuan Engineering Design Co., Ltd 工程设计证书编号:A352012538	建设单位		子项名称	5社提水系统	总 经 理		专业负责人		校对		设计号		比例		图号	
	工程名称	攀西晚熟芒果2024年（会东县）优势特色产业集群--标准化基地建设水肥一体现代装备提升项目	图纸名称		设计总负责人		审定		设计		设计阶段	施工图	日期	2025.4	页码	

制度牌示意图

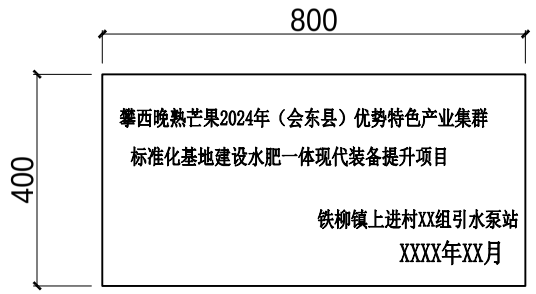

站牌示意图

说明：

1、泵站站牌采用铝板烫蓝底白字。站牌尺寸：800mm×400mm，厚度为1.5mm。站牌内容：攀西晚熟芒果2024年（会东县）优势特色产业集群--标准化基地建设水肥一体现代装备提升项目 。站牌位置：参照泵房立面图中站牌的位置。

2、泵房内应张贴项目概况牌、操作规程牌、安全制度牌和管理制度牌。

（1）项目概况牌的内容应包括：泵站名、项目地理位置，主要机组设备参数（流量、扬程、装机功率）、控灌面积、产业或作物情况、建设单位、设计单位、施工单位、竣工时间、管护责任人姓名、联系电话。

（2）操作规程牌、安全制度牌和管理制度牌内容应符合行业相关标准和要求。

（3）制度牌规格尺寸及材质：制度牌采用1000mm*600mm的铝板烫蓝底白字，铝板厚度为1.5mm。

中撰工程设计有限公司 Zhongzhuan Engineering Design Co., Ltd 工程设计证书编号：A352012538	建设单位		子项名称	5社提水系统	总　经　理		专业负责人		校对		设计号		比例		图号	
	工程名称	攀西晚熟芒果2024年（会东县）优势特色产业集群--标准化基地建设水肥一体现代装备提升项目	图纸名称		设计总负责人		审定		设计		设计阶段	施工图	日期	2025.4	页码	

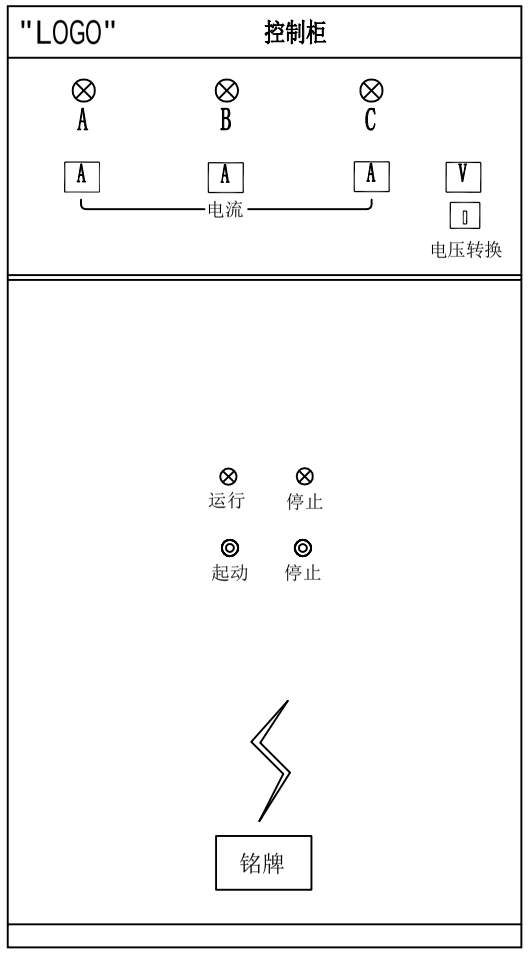

GGD控制柜尺寸：600*370*1200

技术要求:

1、控制柜眉头和底部采用蓝色，其余均为驼色，柜顶应有吊环，柜面应平整，不眩眼

2、控制柜眉头宽度尺寸为80mm，配有钢制底座，底座高度为100mm。

3、控制柜材质采用冷轧钢板，柜门厚度不低于1.5mm，背面、侧面厚度不低于1.0mm。

4、控制柜安装应采取下进线、下出线方式。

5、控制柜安装应设有散热、防潮措施。

6、按钮、指示灯转换开关开孔尺寸为φ22;

中撰工程设计有限公司 Zhongzhuan Engineering Design Co., Ltd 工程设计证书编号:A352012538	建设单位		子项名称	5社提水系统	总 经 理		专业负责人		校对		设计号		比例		图号	
	工程名称	攀西晚熟芒果2024年（会东县）优势特色产业集群--标准化基地建设水肥一体现代装备提升项目	图纸名称		设计总负责人		审定		设计		设计阶段	施工图	日期	2025.4	页码	

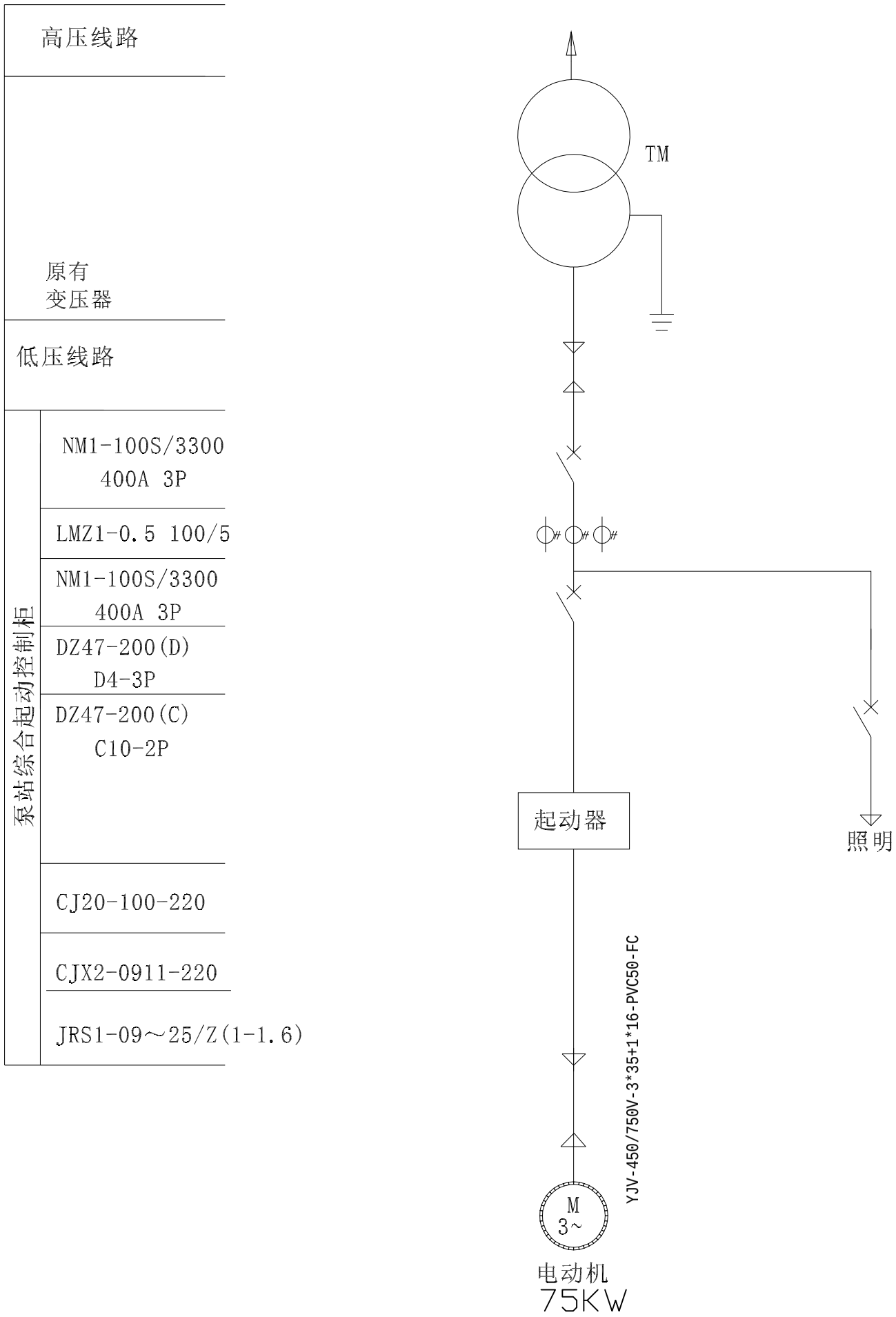

序号	名　　称	规格	单位	数量	备注
1	软启动柜（45KW）	ZYR/380-1	台	1	尺寸 600*370*1200
2	接地双色电缆	BSV16	米	10	室内用
3	铜芯电缆	YC3*10+1*6	米	15	
4	铜芯电缆	BV2.5	米	20	
5	接地装置	BV2.5	套	1	
6	吸顶灯	直径470mm	只	1	
7	单联单控开关	10A 220V	个	1	
8	单相二三级插座	10A 220V	个	1	
9	穿线PVC管	De25	米	24	

中撰工程设计有限公司 Zhongzhuan Engineering Design Co., Ltd 工程设计证书编号：A352012538	建设单位		子项名称	5社提水系统	总　经　理		专业负责人		校对		设计号		比例		图号	
	工程名称	攀西晚熟芒果2024年（会东县）优势特色产业集群--标准化基地建设水肥一体现代装备提升项目	图纸名称		设计总负责人		审定		设计		设计阶段	施工图	日期	2025.4	页码	

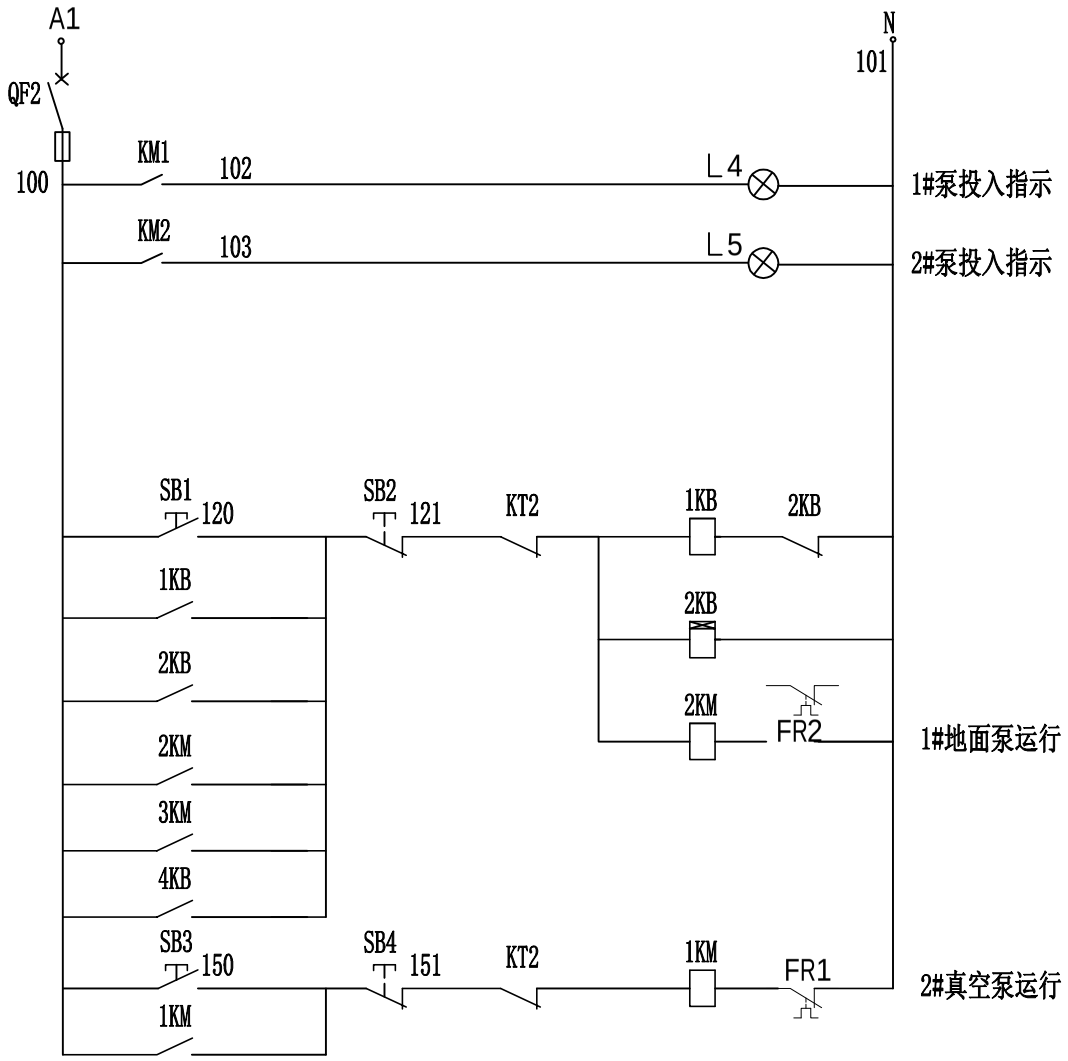

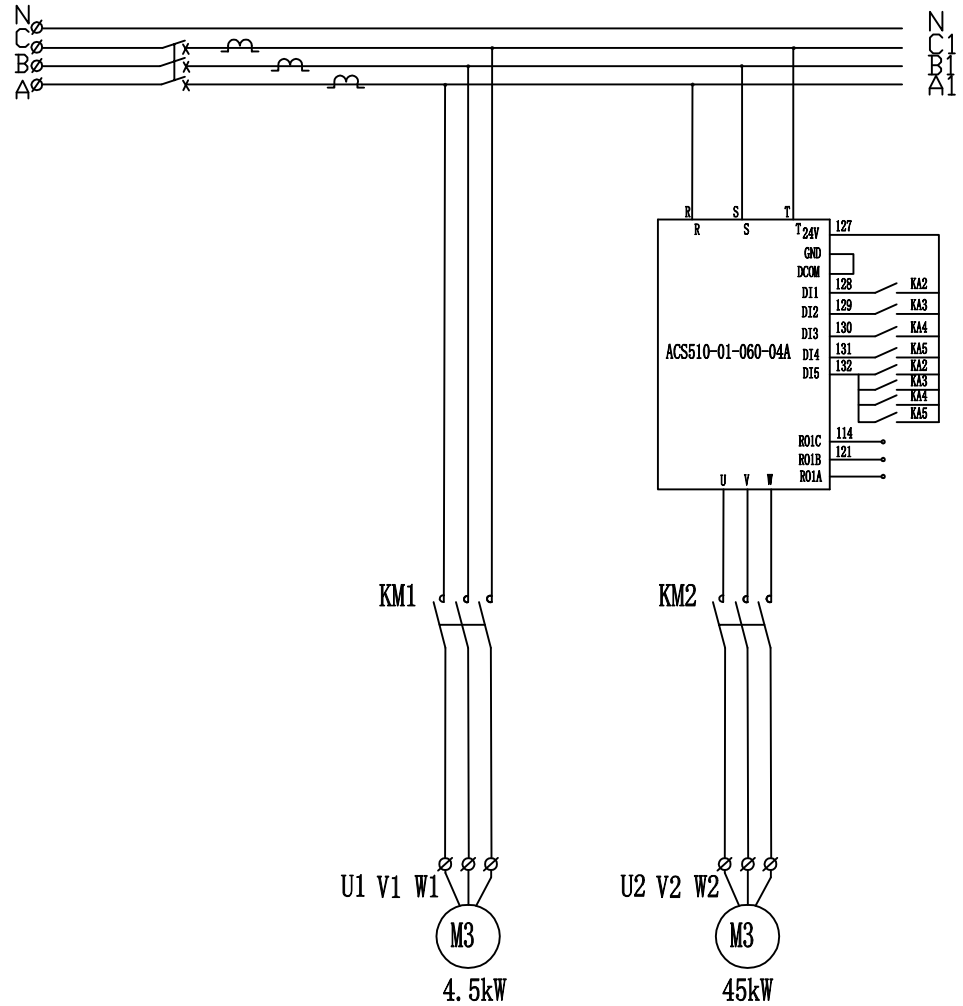

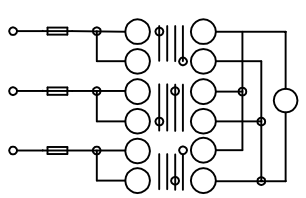

电压测量回路

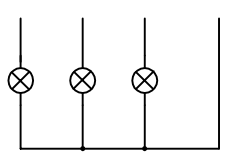

指示回路

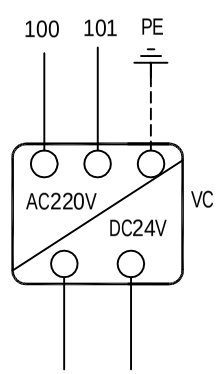

开关电源

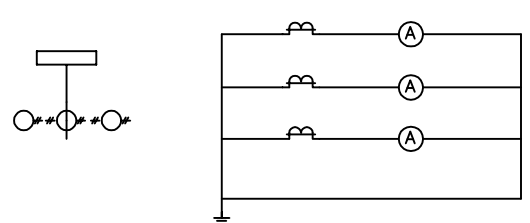

电流测量回路

中撰工程设计有限公司 Zhongzhuan Engineering Design Co., Ltd 工程设计证书编号:A352012538	建设单位		子项名称	5社提水系统	总 经 理		专业负责人		校对		设计号		比例		图号	
	工程名称	攀西晚熟芒果2024年（会东县）优势特色产业集群--标准化基地建设水肥一体现代装备提升项目	图纸名称		设计总负责人		审定		设计		设计阶段	施工图	日期	2025.4	页码	

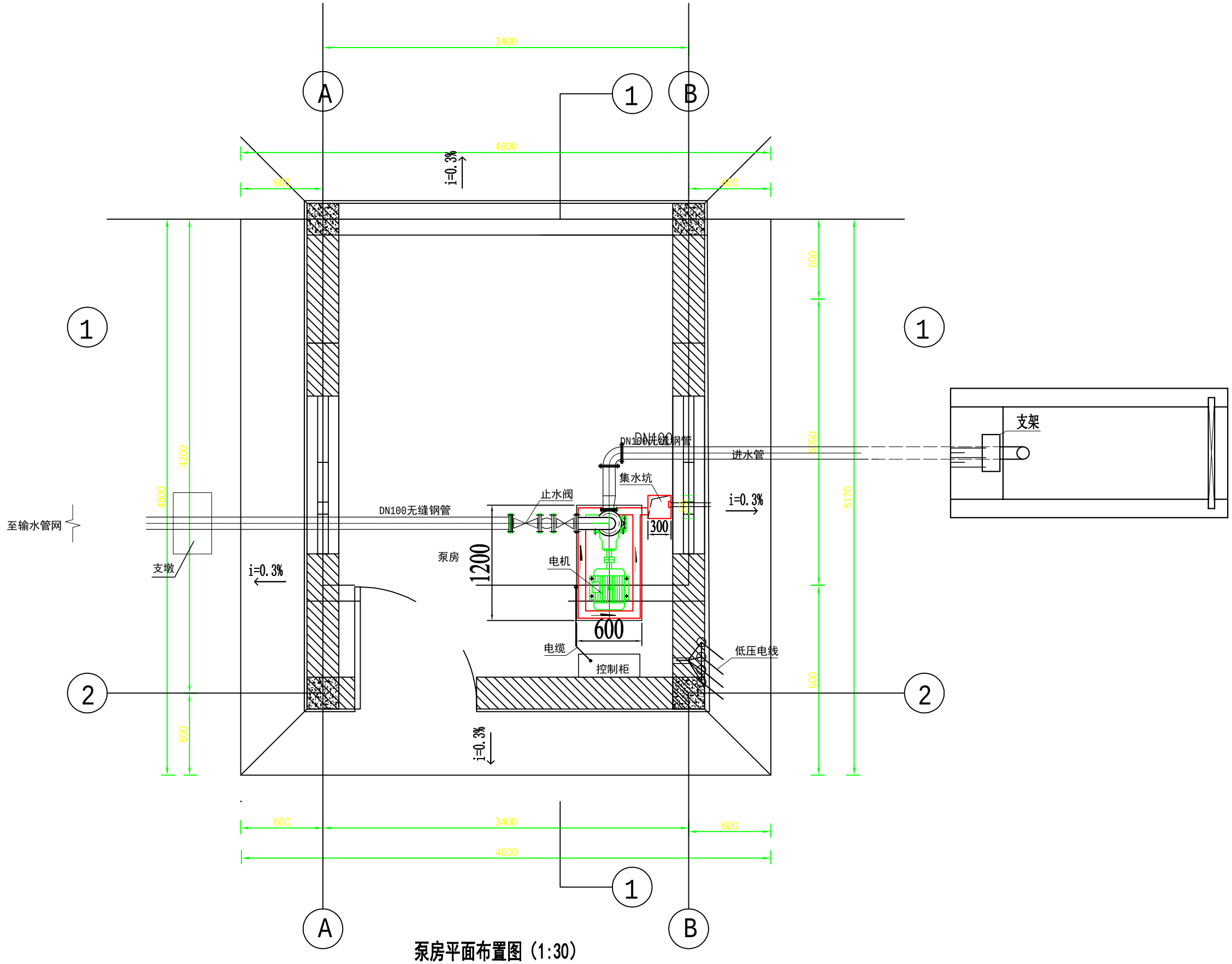

泵房平面布置图（1:30）

中撰工程设计有限公司 Zhongzhuan Engineering Design Co., Ltd 工程设计证书编号：A352012538	建设单位		子项名称	4社提水系统	总　经　理		专业负责人		校对		设计号		比例		图号	
	工程名称	攀西晚熟芒果2024年（会东县）优势特色产业集群--标准化基地建设水肥一体现代装备提升项目	图纸名称		设计总负责人		审定		设计		设计阶段	施工图	日期	2025.4	页码	

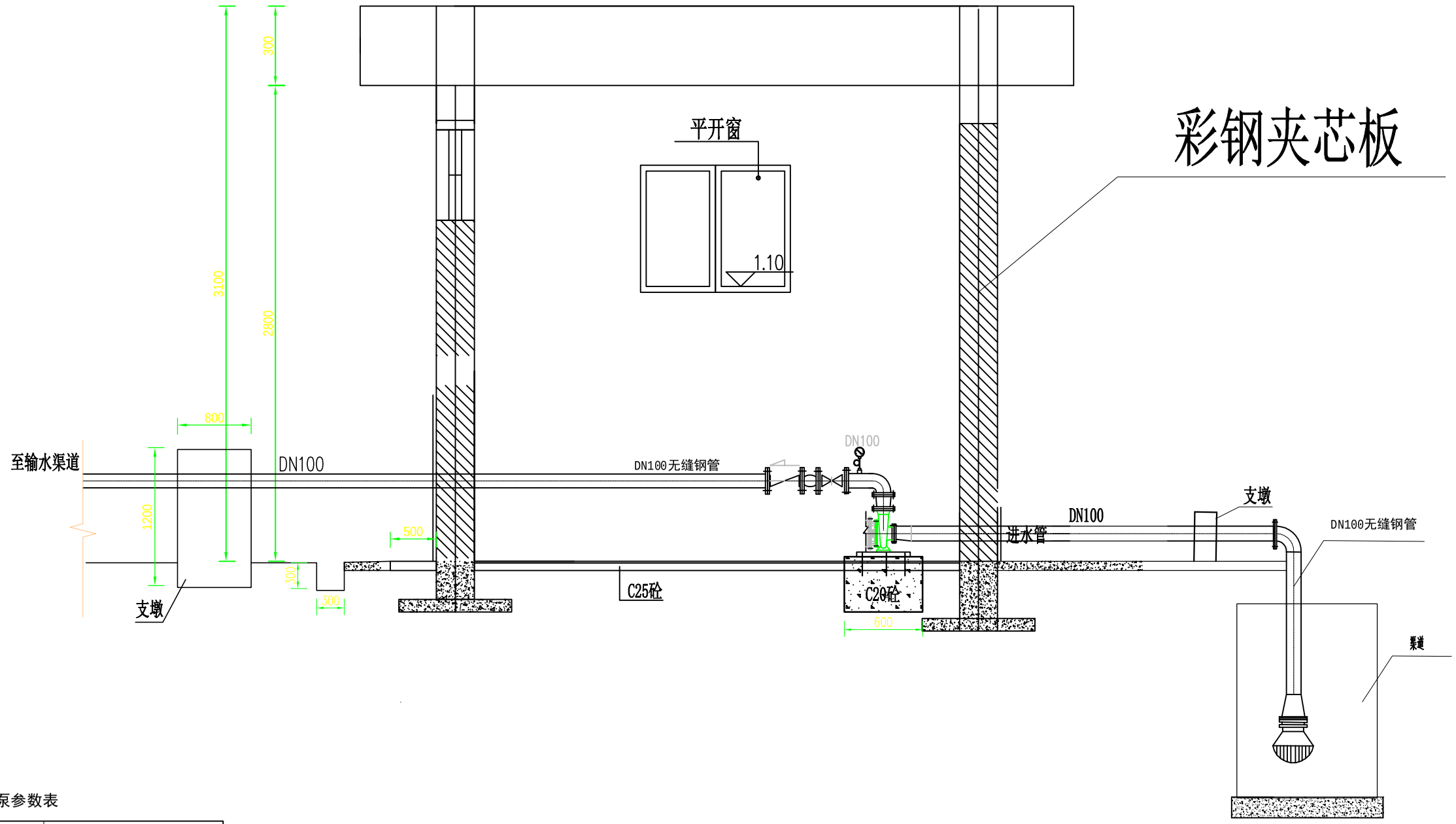

离心泵参数表

参考水泵型号	D46-50*4
额定流量（m³/h）	55
额定扬程（m）	184
电机功率（KW）	45

说明：

1，水泵及电机机礅可采用C20砼二次浇注，即在泵房修建时，在水泵位置浇注机礅，并预留地脚螺栓孔，待机组安装到位后，二次浇注地脚螺栓。
2，泵房修建时，应按照规范要求设置接地栓，确保操作人员和设备安全。
3，泵房应有良好的照明、通风、排水功能。在适当位置预埋照明电缆，设置通风窗口，在泵房内设置下沉区域集水并引至泵房外适当位置。
4，泵房地坪采用C20钢筋混凝土底板，厚度10mm
5，图中单位均为mm。

中撰工程设计有限公司 Zhongzhuan Engineering Design Co., Ltd 工程设计证书编号：A352012538	建设单位		子项名称	4社提水系统	总　经　理		专业负责人		校对		设计号		比例		图号	
	工程名称	攀西晚熟芒果2024年（会东县）优势特色产业集群--标准化基地建设水肥一体现代装备提升项目	图纸名称		设计总负责人		审定		设计		设计阶段	施工图	日期	2025.4	页码	

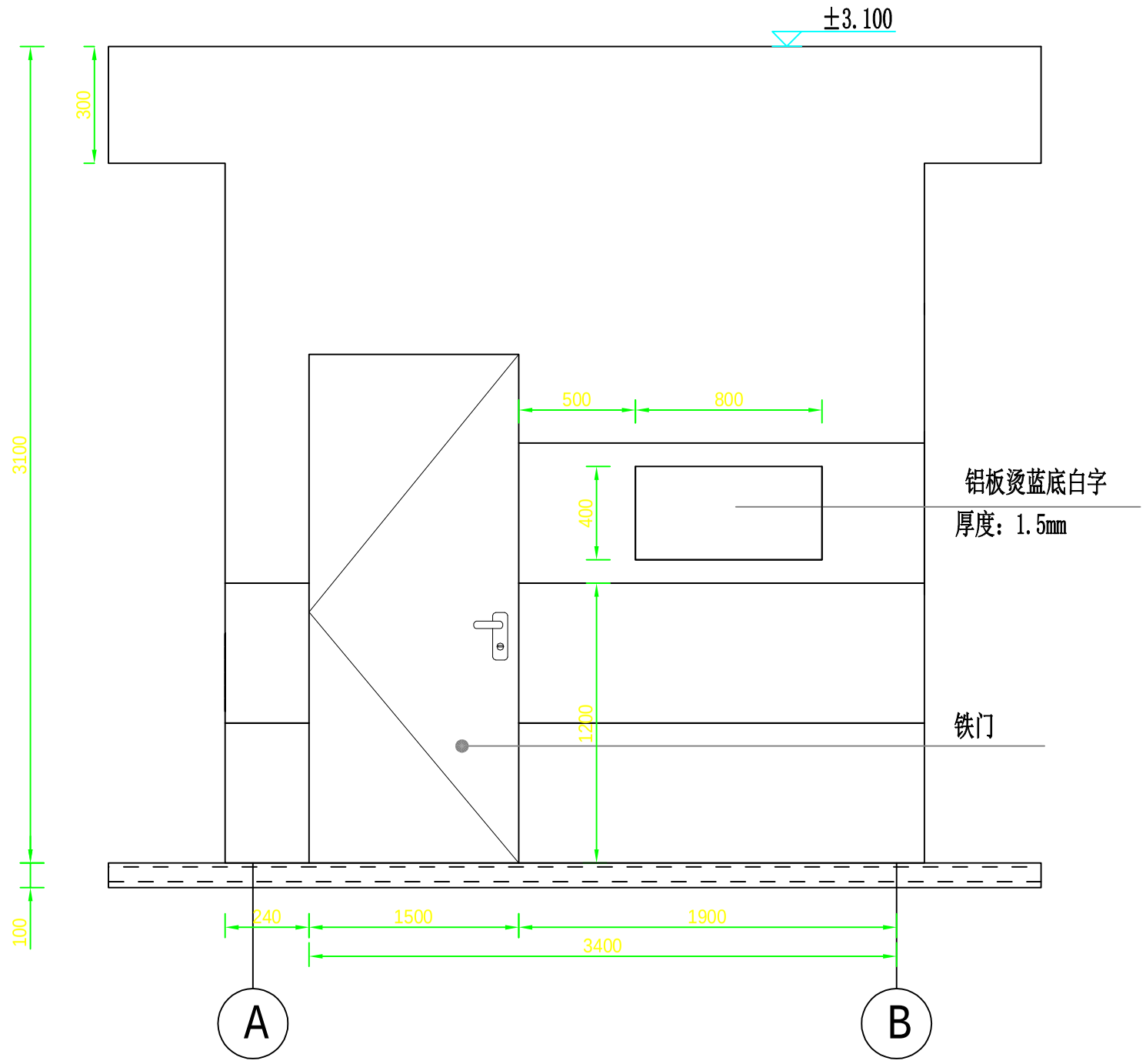

泵房正视图（1:30）

技术说明

1、未尽事宜参考川农业函〖２０１８〗３２３号四川省农业厅关于印发《四川省标准化提灌站建设指南》的通知。

中撰工程设计有限公司 Zhongzhuan Engineering Design Co., Ltd 工程设计证书编号：A352012538	建设单位		子项名称	4社提水系统	总　经　理		专业负责人		校对		设计号		比例		图号	
	工程名称	攀西晚熟芒果2024年（会东县）优势特色产业集群--标准化基地建设水肥一体现代装备提升项目	图纸名称		设计总负责人		审定		设计		设计阶段	施工图	日期	2025.4	页码	

三通镇墩图

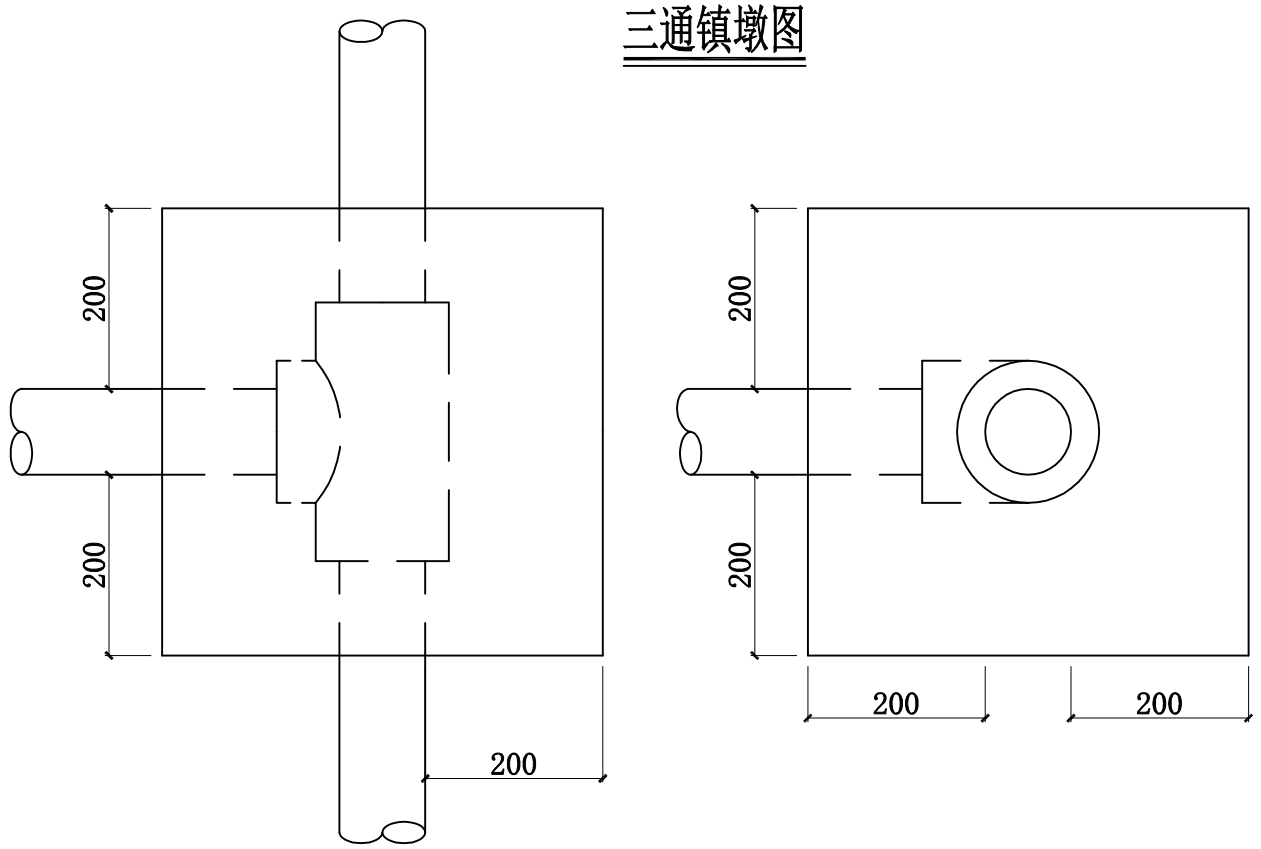

变径镇墩图

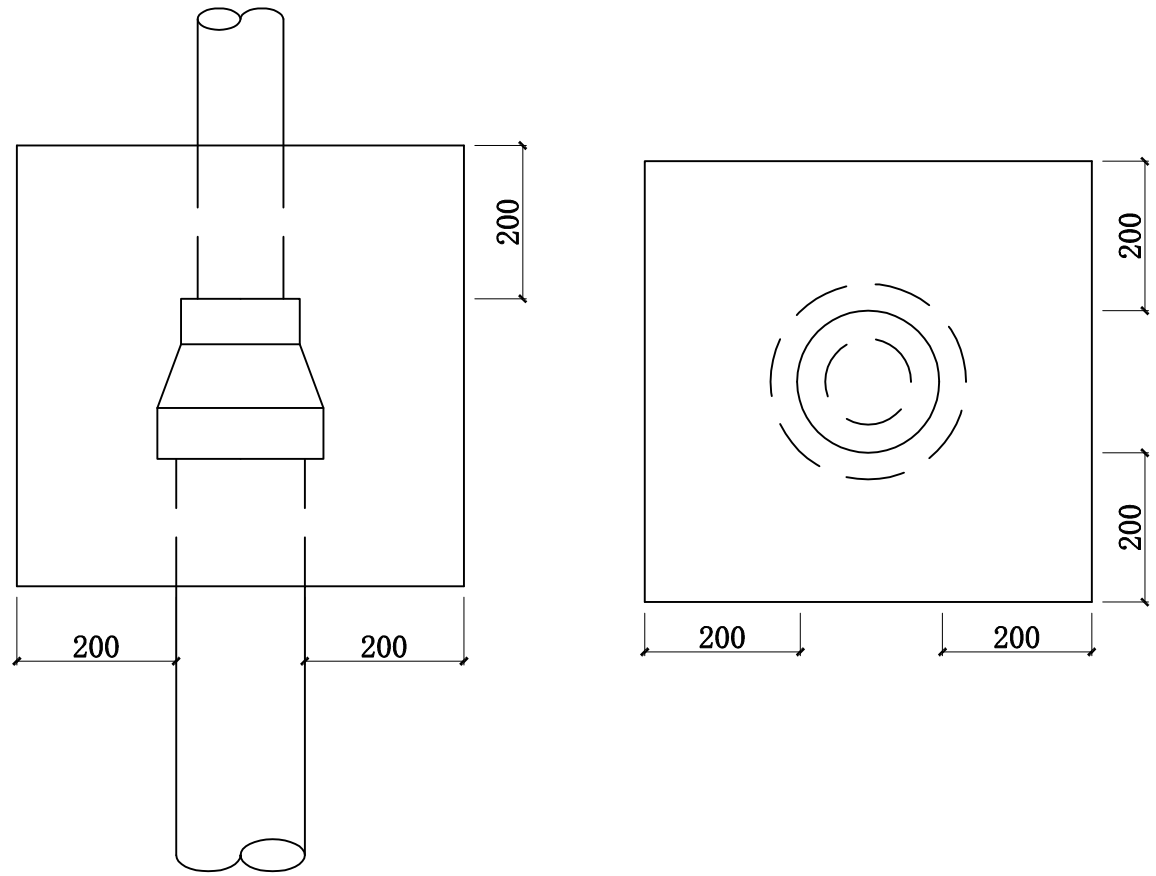

弯头镇墩图

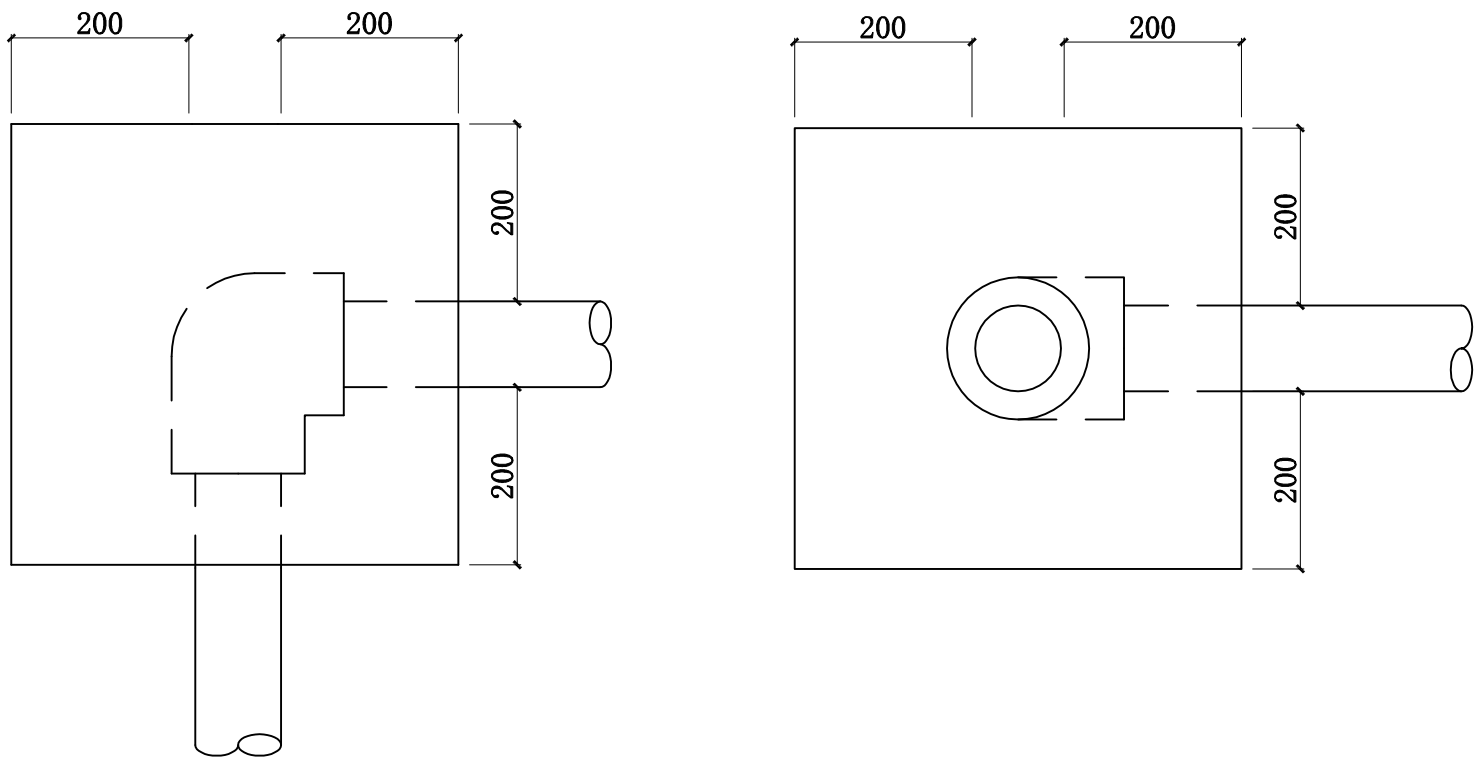

注:

1、图中单位以mm计;

2、镇墩用C20混凝土浇筑。

中撰工程设计有限公司 Zhongzhuan Engineering Design Co., Ltd 工程设计证书编号:A352012538	建设单位		子项名称	4社提水系统	总 经 理		专业负责人		校对		设计号		比例		图号	
	工程名称	攀西晚熟芒果2024年（会东县）优势特色产业集群--标准化基地建设水肥一体现代装备提升项目	图纸名称		设计总负责人		审定		设计		设计阶段	施工图	日期	2025.4	页码	

制度牌示意图

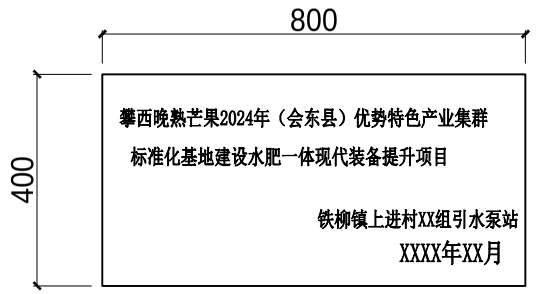

站牌示意图

说明：

1、泵站站牌采用铝板烫蓝底白字。站牌尺寸：800mm×400mm，厚度为1.5mm。站牌内容：攀西晚熟芒果2024年（会东县）优势特色产业集群--标准化基地建设水肥一体现代装备提升项目 。站牌位置：参照泵房立面图中站牌的位置。

2、泵房内应张贴项目概况牌、操作规程牌、安全制度牌和管理制度牌。

（1）项目概况牌的内容应包括：泵站名、项目地理位置，主要机组设备参数（流量、扬程、装机功率）、控灌面积、产业或作物情况、建设单位、设计单位、施工单位、竣工时间、管护责任人姓名、联系电话。

（2）操作规程牌、安全制度牌和管理制度牌内容应符合行业相关标准和要求。

（3）制度牌规格尺寸及材质：制度牌采用1000mm*600mm的铝板烫蓝底白字，铝板厚度为1.5mm。

中撰工程设计有限公司 Zhongzhuan Engineering Design Co., Ltd 工程设计证书编号：A352012538	建设单位		子项名称	4社提水系统	总　经　理		专业负责人		校对		设计号		比例		图号	
	工程名称	攀西晚熟芒果2024年（会东县）优势特色产业集群--标准化基地建设水肥一体现代装备提升项目	图纸名称		设计总负责人		审定		设计		设计阶段	施工图	日期	2025.4	页码	

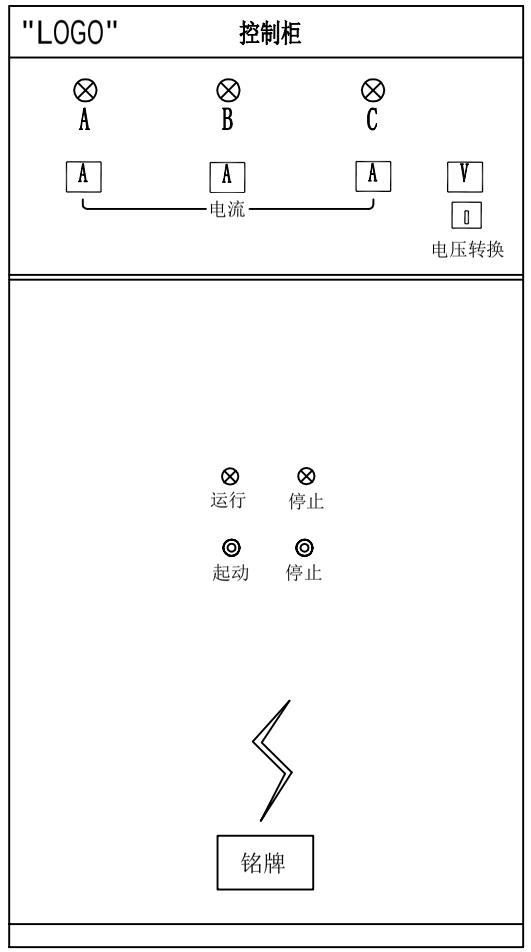

GGD控制柜尺寸：600*370*1200

技术要求:

1、控制柜眉头和底部采用蓝色，其余均为驼色，柜顶应有吊环，柜面应平整，不眩眼

2、控制柜眉头宽度尺寸为80mm，配有钢制底座，底座高度为100mm。

3、控制柜材质采用冷轧钢板，柜门厚度不低于1.5mm，背面、侧面厚度不低于1.0mm。

4、控制柜安装应采取下进线、下出线方式。

5、控制柜安装应设有散热、防潮措施。

6、按钮、指示灯转换开关开孔尺寸为φ22;

中撰工程设计有限公司 Zhongzhuan Engineering Design Co., Ltd 工程设计证书编号:A352012538	建设单位		子项名称	4社提水系统	总 经 理		专业负责人		校对		设计号		比例		图号	
	工程名称	攀西晚熟芒果2024年（会东县）优势特色产业集群--标准化基地建设水肥一体现代装备提升项目	图纸名称		设计总负责人		审定		设计		设计阶段	施工图	日期	2025.4	页码	

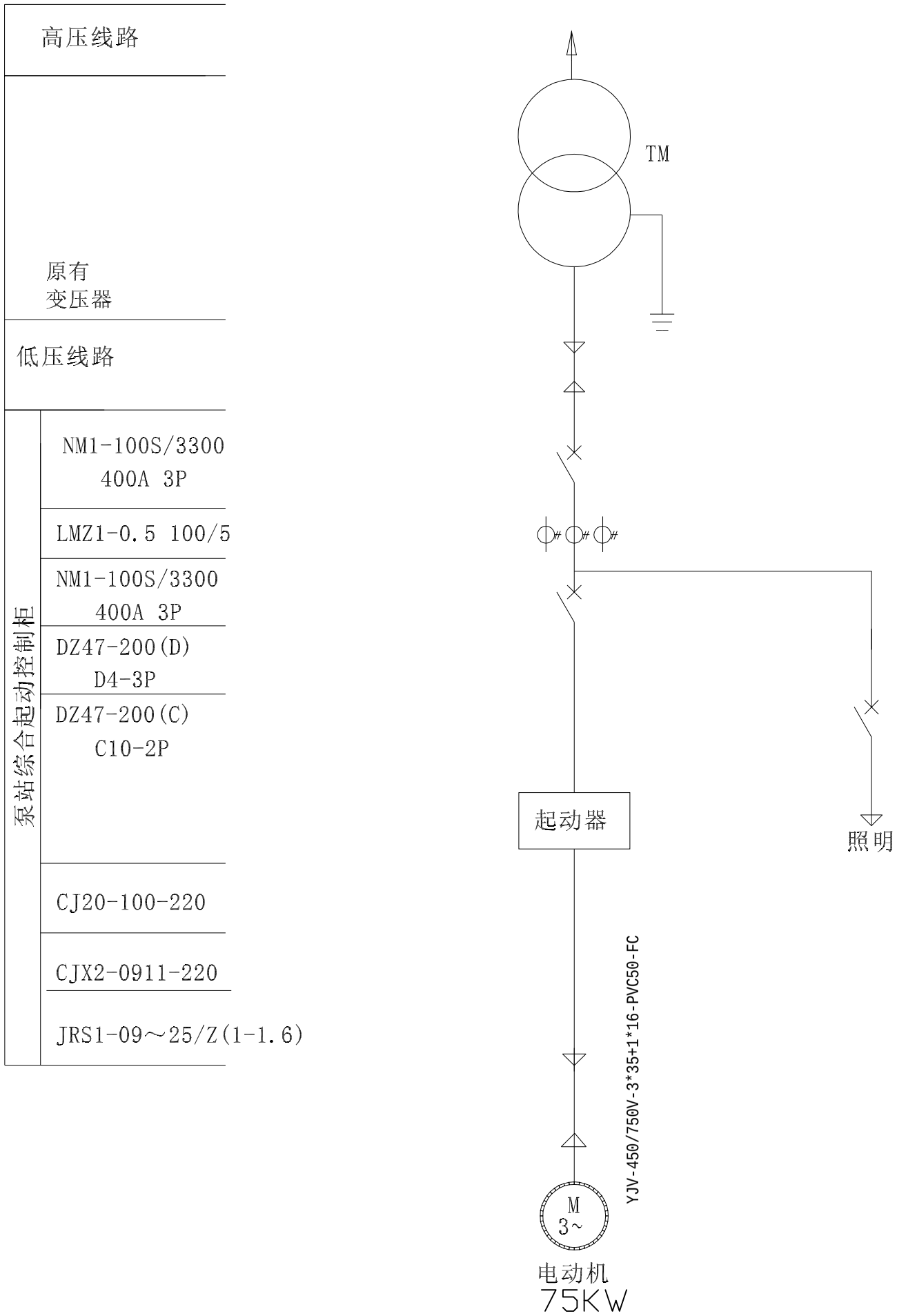

序号	名　　称	规格	单位	数量	备注
1	软启动柜（45KW）	ZYR/380-1	台	1	尺寸 600*370*1200
2	接地双色电缆	BSV16	米	10	室内用
3	铜芯电缆	YC3*10+1*6	米	15	
4	铜芯电缆	BV2.5	米	20	
5	接地装置	BV2.5	套	1	
6	吸顶灯	直径470mm	只	1	
7	单联单控开关	10A 220V	个	1	
8	单相二三级插座	10A 220V	个	1	
9	穿线PVC管	De25	米	24	

中撰工程设计有限公司 Zhongzhuan Engineering Design Co., Ltd 工程设计证书编号：A352012538	建设单位		子项名称	4社提水系统	总　经　理		专业负责人		校对		设计号		比例		图号	
	工程名称	攀西晚熟芒果2024年（会东县）优势特色产业集群--标准化基地建设水肥一体现代装备提升项目	图纸名称		设计总负责人		审定		设计		设计阶段	施工图	日期	2025.4	页码	

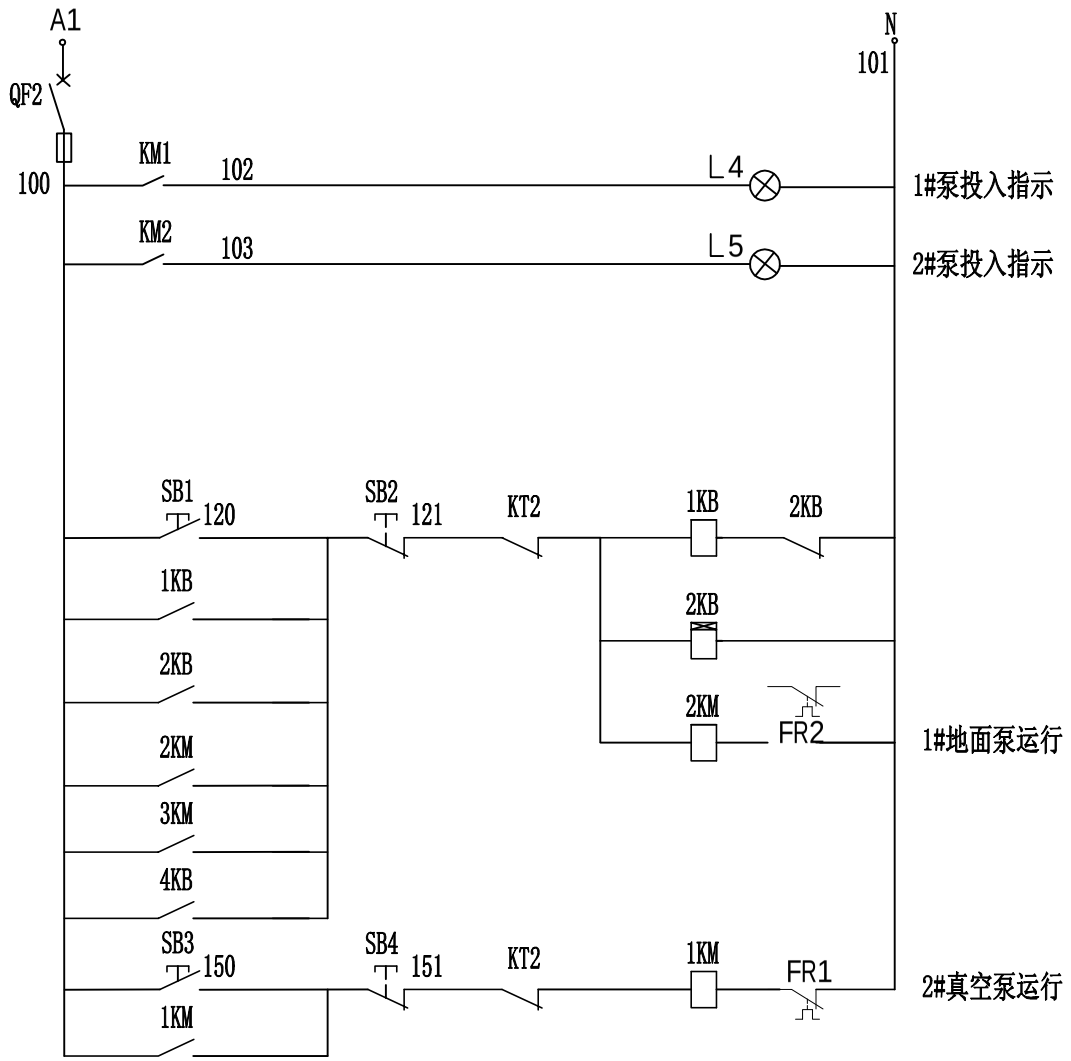

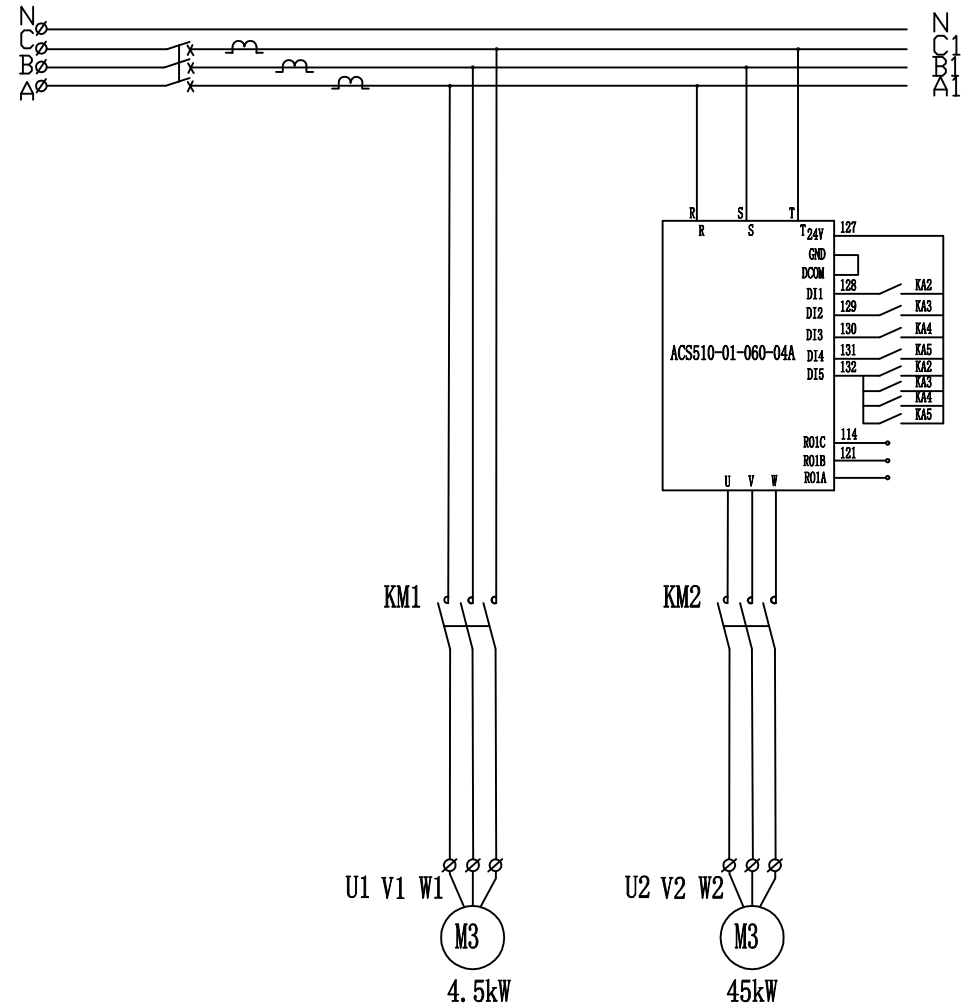

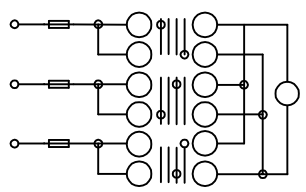

电压测量回路

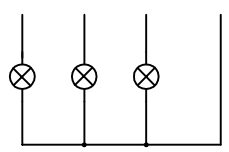

指示回路

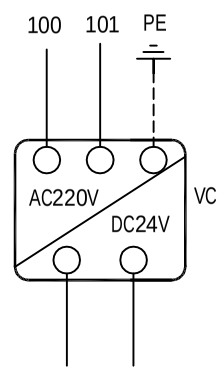

开关电源

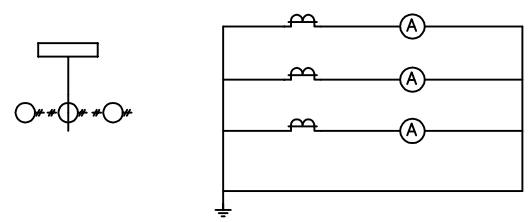

电流测量回路

中撰工程设计有限公司 Zhongzhuan Engineering Design Co., Ltd 工程设计证书编号:A352012538	建设单位		子项名称	4社提水系统	总 经 理		专业负责人		校对		设计号		比例		图号	
	工程名称	攀西晚熟芒果2024年（会东县）优势特色产业集群--标准化基地建设水肥一体现代装备提升项目	图纸名称		设计总负责人		审定		设计		设计阶段	施工图	日期	2025.4	页码	

一、设计规模及防火等级：

1、本工程为管理房，房屋占地面积为32m2；

2、防火类别：耐火等级为三级。

二、工程位置：

1、管理房具体位置参见总平面布置图；

2、管理房工程标高±0.00标高对应于绝对标高由业主现场选定；

三、房屋结构及类型：

管理房采用T式平顶双层彩钢活动房，工程设计只包含提供基础，房屋墙体、门窗及屋顶均采用订购安装而成，设计只提供房屋外部尺寸及成品简易图，实际以材料供应商安装为准；

四、墙体及屋顶：

主体骨架设计荷载50kg/m，墙体采用50mm彩钢夹芯板，内外墙板采用通长竖向安装，有上中下三点连接，没点间距小于2m，墙板可承受侧向力100kg/m，变形小于0.02m，屋面采用50mm彩钢大波瓦，屋面可承受力荷载为65kg/m；

五、门窗：

1、门：为防盗门（根据业主要求施工），门位置可根据设备要求作调整；

2、窗采用铝合金平开窗，1.2m*1.5m为建议尺寸，可根据业主要求做调整。

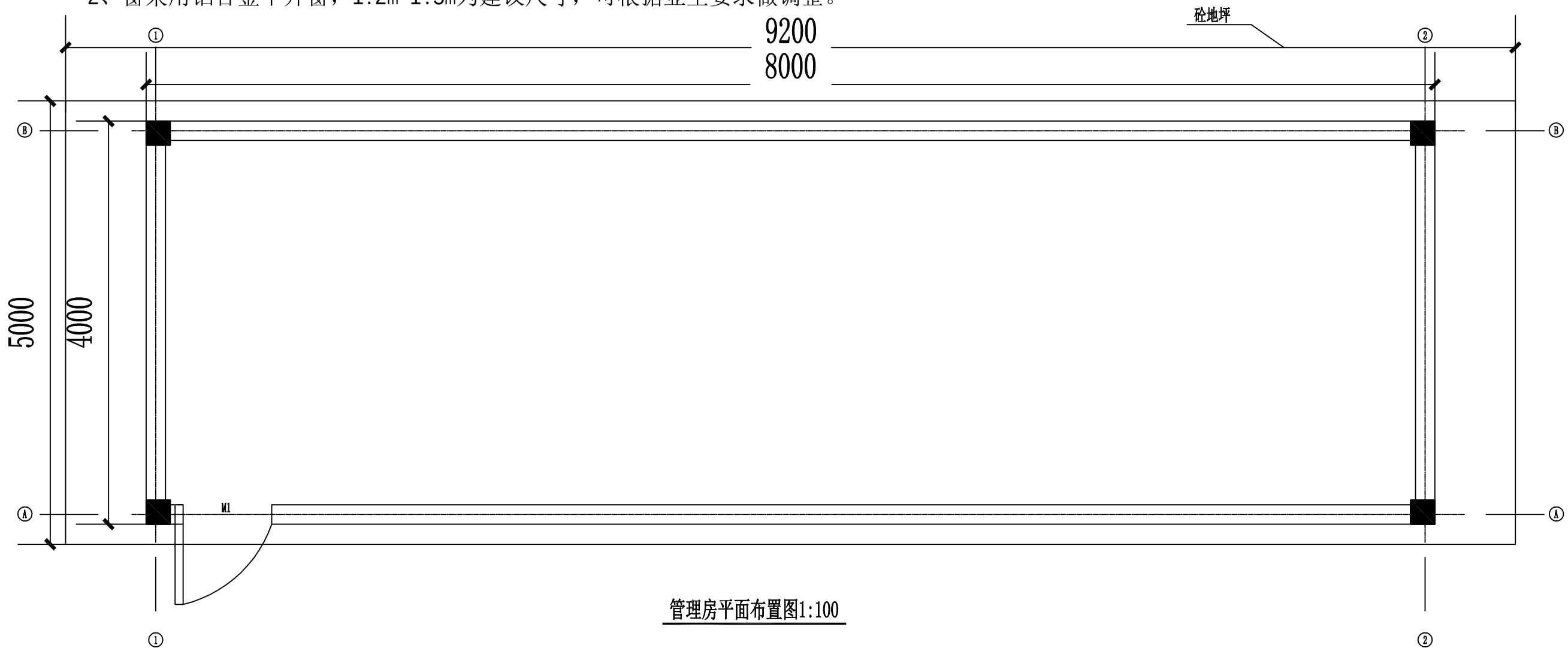

管理房平面布置图1:100

中撰工程设计有限公司 Zhongzhuan Engineering Design Co., Ltd 工程设计证书编号：A352012538	建设单位		子项名称		总　经　理		专业负责人		校对		设计号		比例		图号	
	工程名称	攀西晚熟芒果2024年（会东县）优势特色产业集群--标准化基地建设水肥一体现代装备提升项目	图纸名称		设计总负责人		审定		设计		设计阶段	施工图	日期	2025.4	页码	

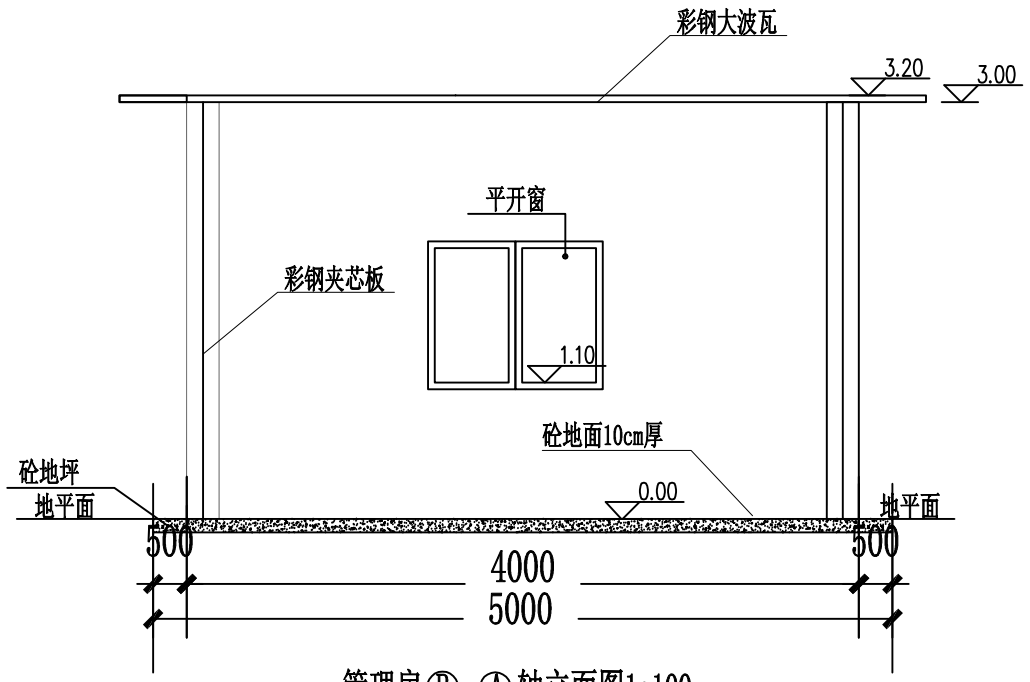

管理房Ⓑ-Ⓐ轴立面图1:100

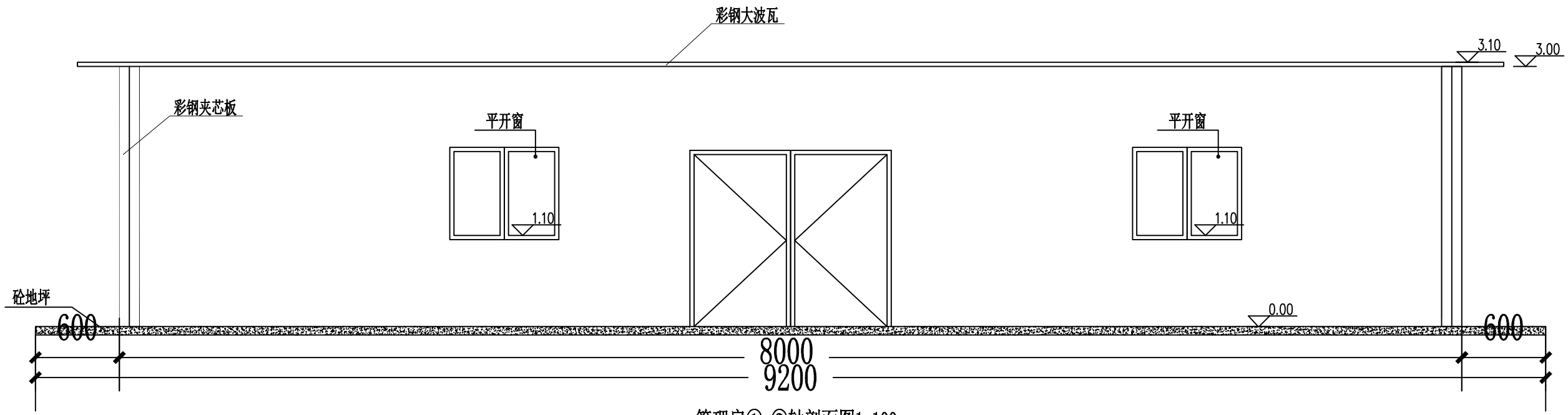

管理房①-②轴剖面图1:100

中撰工程设计有限公司 Zhongzhuan Engineering Design Co., Ltd 工程设计证书编号:A352012538	建设单位		子项名称		总 经 理		专业负责人		校对		设计号		比例		图号	
	工程名称	攀西晚熟芒果2024年（会东县）优势特色产业集群--标准化基地建设水肥一体现代装备提升项目	图纸名称		设计总负责人		审定		设计		设计阶段	施工图	日期	2025.4	页码	

一、设计规模及防火等级：

1、本工程为管理房，房屋占地面积为18m2；

2、防火类别：耐火等级为三级。

二、工程位置：

1、管理房具体位置参见总平面布置图；

2、管理房工程标高±0.00标高对应于绝对标高由业主现场选定；

三、房屋结构及类型：

管理房采用T式平顶双层彩钢活动房，工程设计只包含提供基础，房屋墙体、门窗及屋顶均采用订购安装而成，设计只提供房屋外部尺寸及成品简易图，实际以材料供应商安装为准；

四、墙体及屋顶：

主体骨架设计荷载50kg/m，墙体采用50mm彩钢夹芯板，内外墙板采用通长竖向安装，有上中下三点连接，没点间距小于2m，墙板可承受侧向力100kg/m，变形小于0.02m，屋面采用50mm彩钢大波瓦，屋面可承受力荷载为65kg/m；

五、门窗：

1、门：为防盗门（根据业主要求施工），门位置可根据设备要求作调整；

2、窗采用铝合金平开窗，1.2m*1.5m为建议尺寸，可根据业主要求做调整。

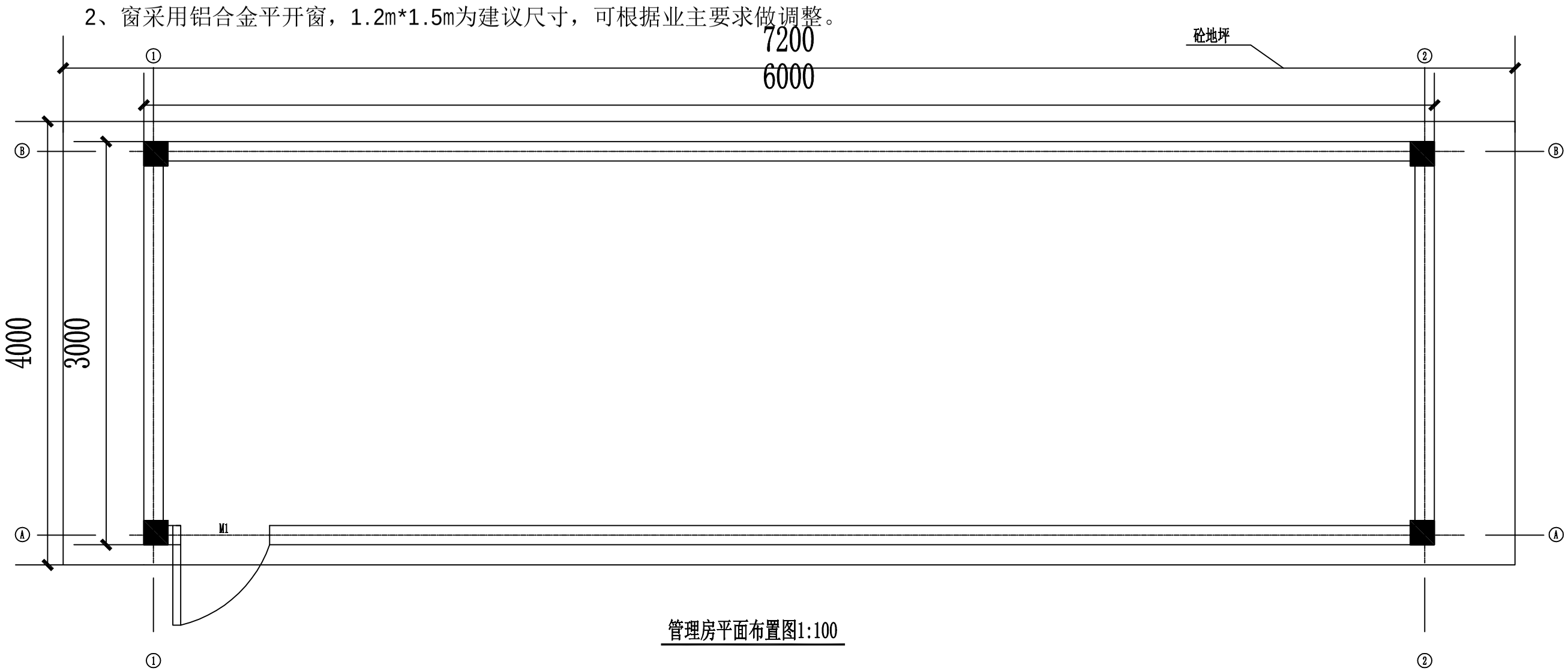

管理房平面布置图1:100

中撰工程设计有限公司 Zhongzhuan Engineering Design Co., Ltd 工程设计证书编号：A352012538	建设单位		子项名称		总 经 理		专业负责人		校对		设计号		比例		图号	
	工程名称	攀西晚熟芒果2024年（会东县）优势特色产业集群--标准化基地建设水肥一体现代装备提升项目	图纸名称		设计总负责人		审定		设计		设计阶段	施工图	日期	2025.4	页码	

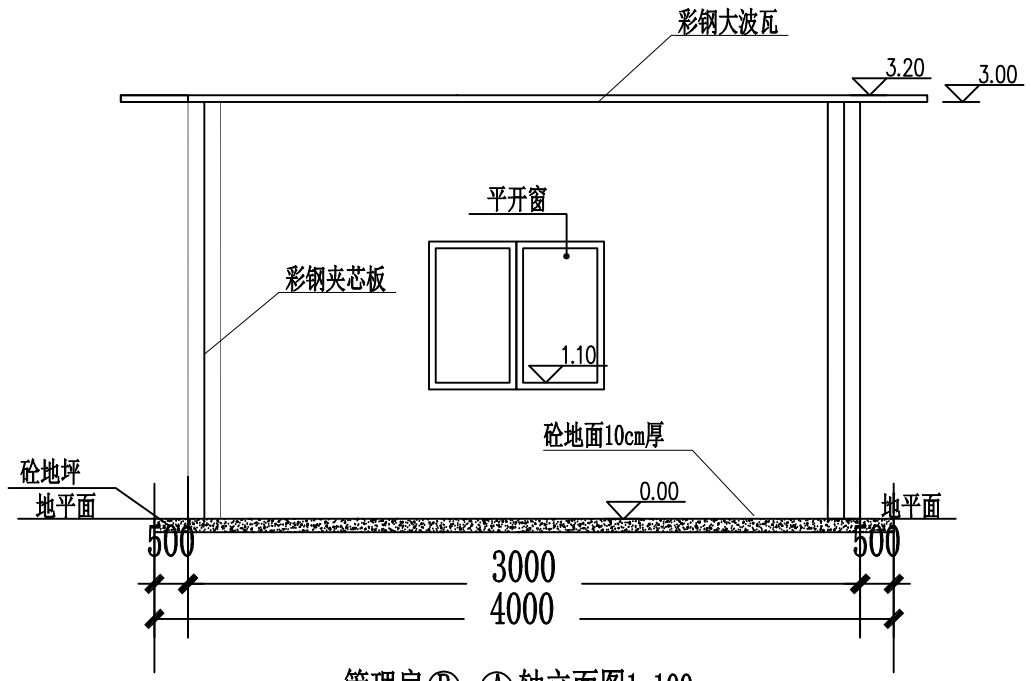

管理房Ⓑ-Ⓐ轴立面图1:100

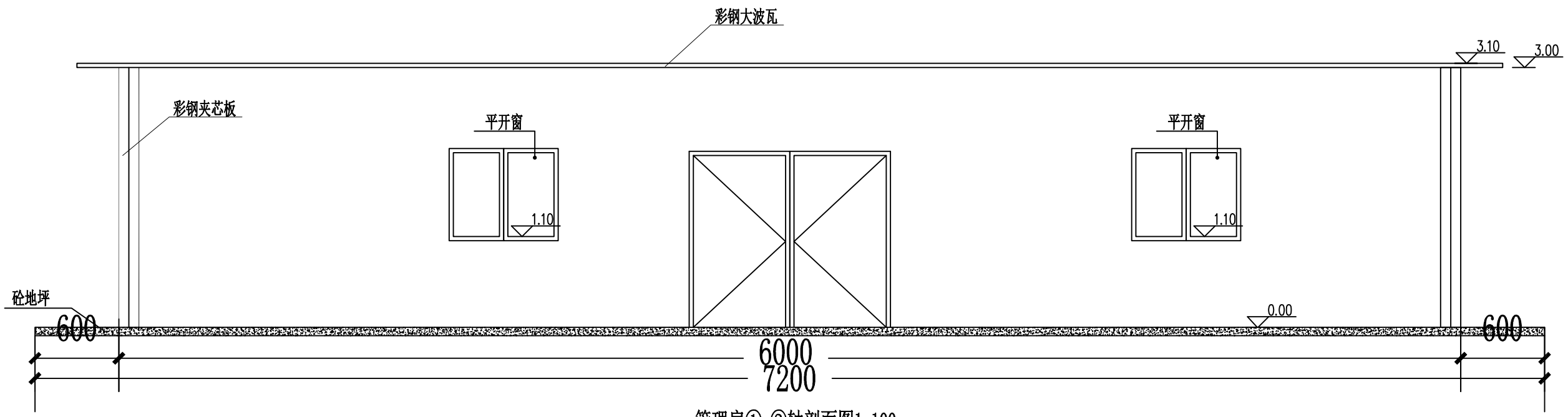

管理房①-②轴剖面图1:100

中撰工程设计有限公司 Zhongzhuan Engineering Design Co., Ltd 工程设计证书编号:A352012538	建设单位		子项名称		总 经 理		专业负责人		校对		设计号		比例		图号	
	工程名称	攀西晚熟芒果2024年（会东县）优势特色产业集群--标准化基地建设水肥一体现代装备提升项目	图纸名称		设计总负责人		审定		设计		设计阶段	施工图	日期	2025.4	页码	

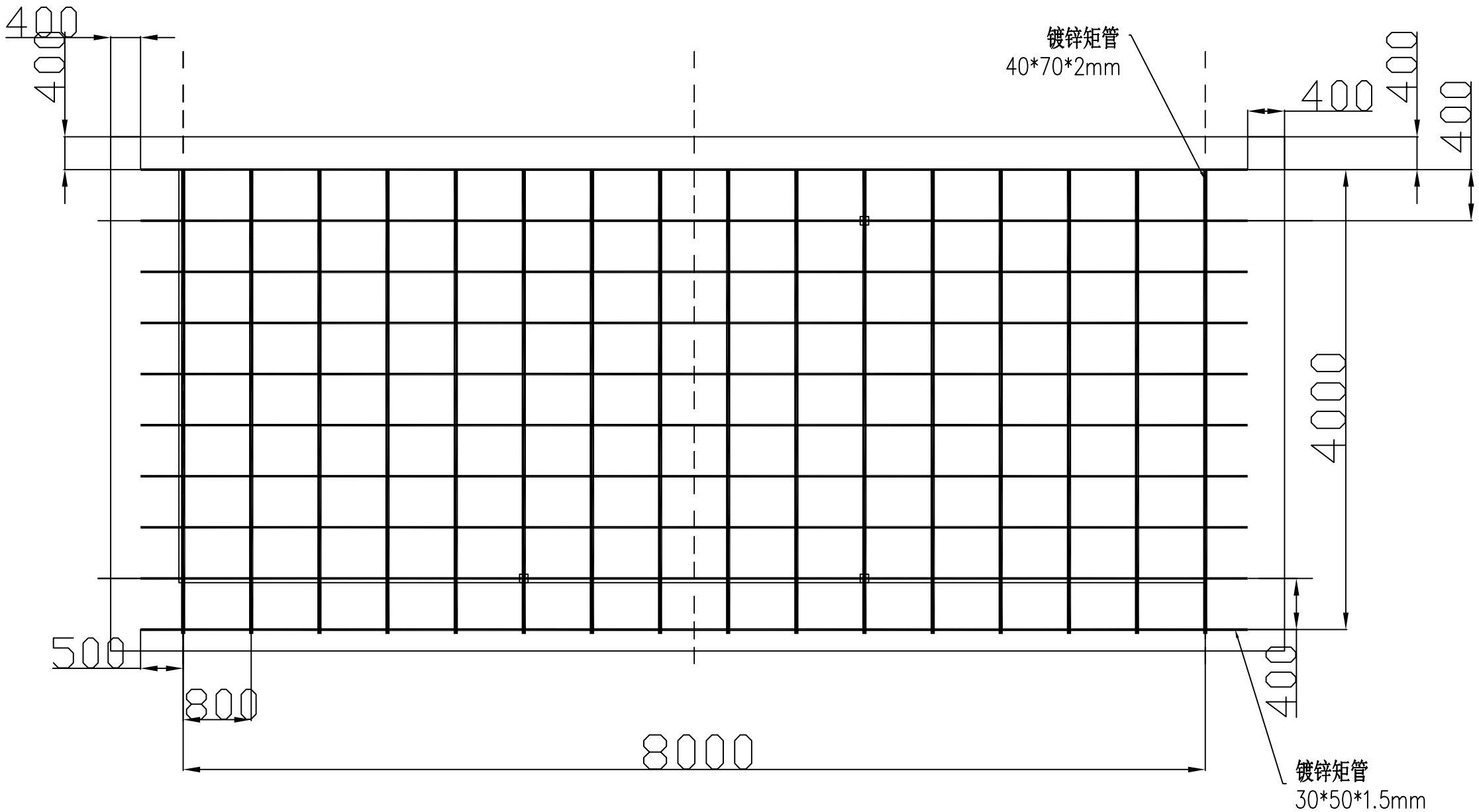

注：尺寸标注为mm

屋面钢结构平面图

中撰工程设计有限公司 Zhongzhuan Engineering Design Co., Ltd 工程设计证书编号：A352012538	建设单位		子项名称	屋面钢结构平面图	总 经 理		专业负责人		校对		设计号		比例		图号	
	工程名称	攀西晚熟芒果2024年（会东县）优势特色产业集群--标准化基地建设水肥一体现代装备提升项目	图纸名称		设计总负责人		审定		设计		设计阶段	施工图	日期	2025.4	页码	

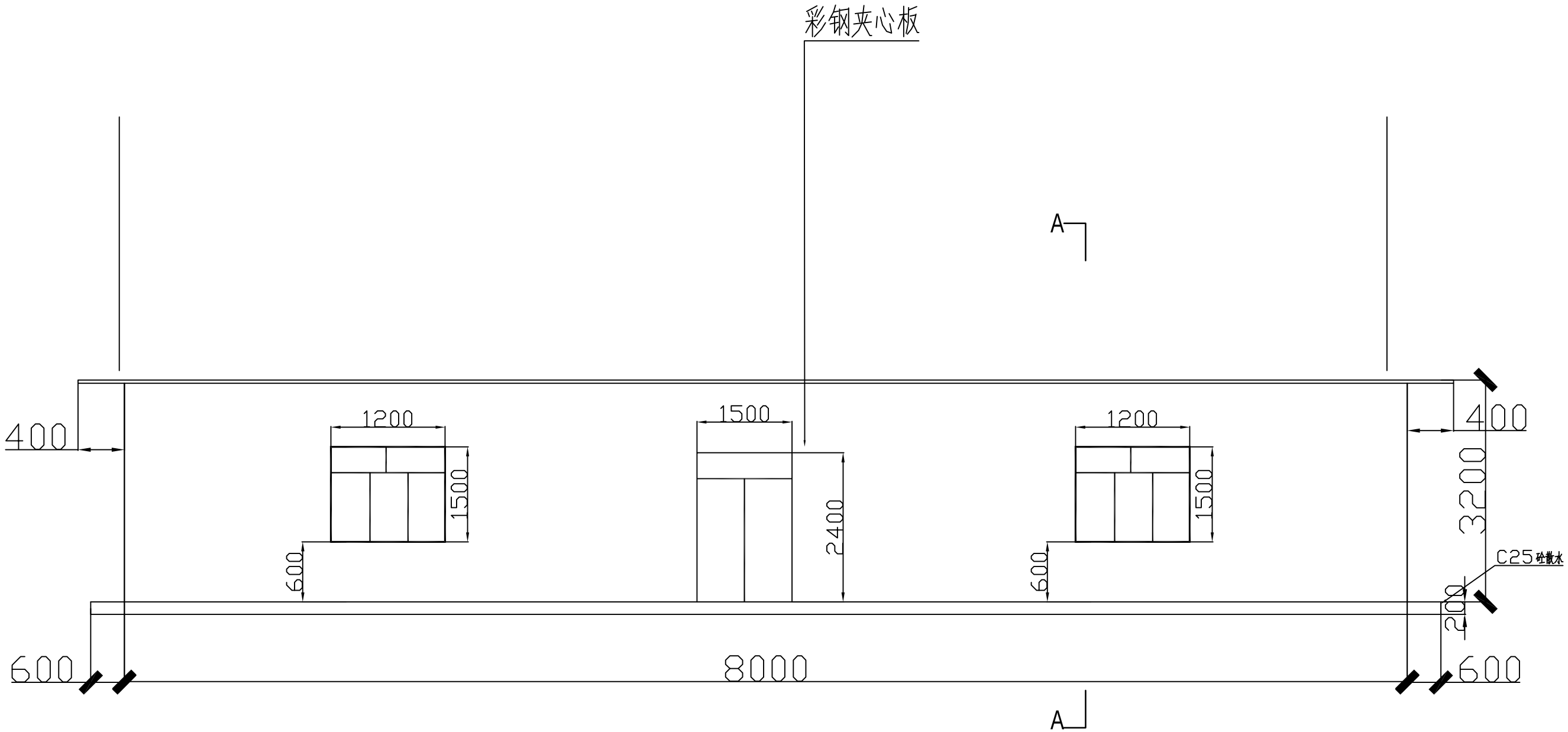

正立面图

注：尺寸标注为mm

中撰工程设计有限公司 Zhongzhuan Engineering Design Co., Ltd 工程设计证书编号:A352012538	建设单位		子项名称	泵房正立面图	总 经 理		专业负责人		校对		设计号		比例		图号	
	工程名称	攀西晚熟芒果2024年（会东县）优势特色产业集群--标准化基地建设水肥一体现代装备提升项目	图纸名称		设计总负责人		审定		设计		设计阶段	施工图	日期	2025.4	页码	

背立面图

注：尺寸标注为mm

中撰工程设计有限公司 Zhongzhuan Engineering Design Co., Ltd 工程设计证书编号：A352012538	建设单位		子项名称	泵房背立面图	总 经 理		专业负责人		校对		设计号		比例		图号	
	工程名称	攀西晚熟芒果2024年（会东县）优势特色产业集群--标准化基地建设水肥一体现代装备提升项目	图纸名称		设计总负责人		审定		设计		设计阶段	施工图	日期	2025.4	页码	

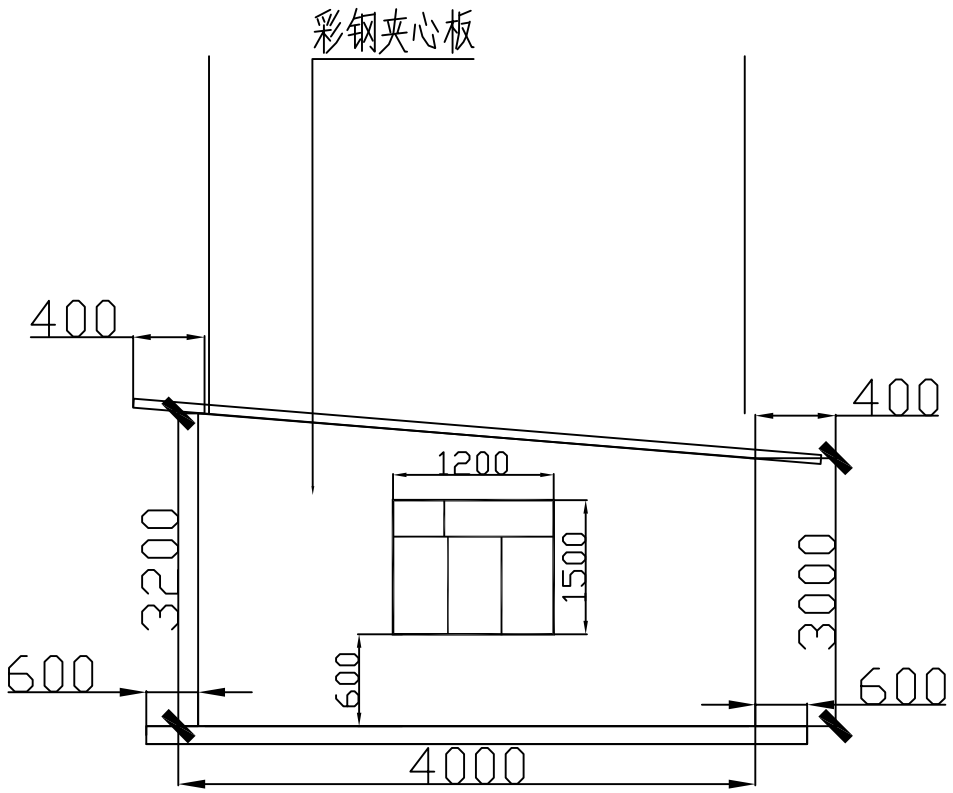

右立面图

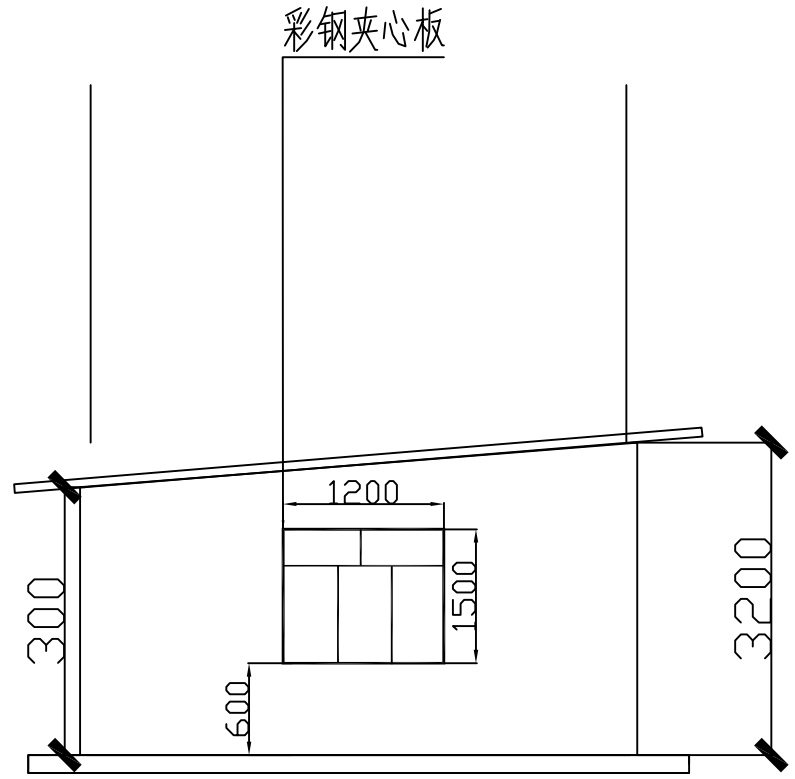

左立面图

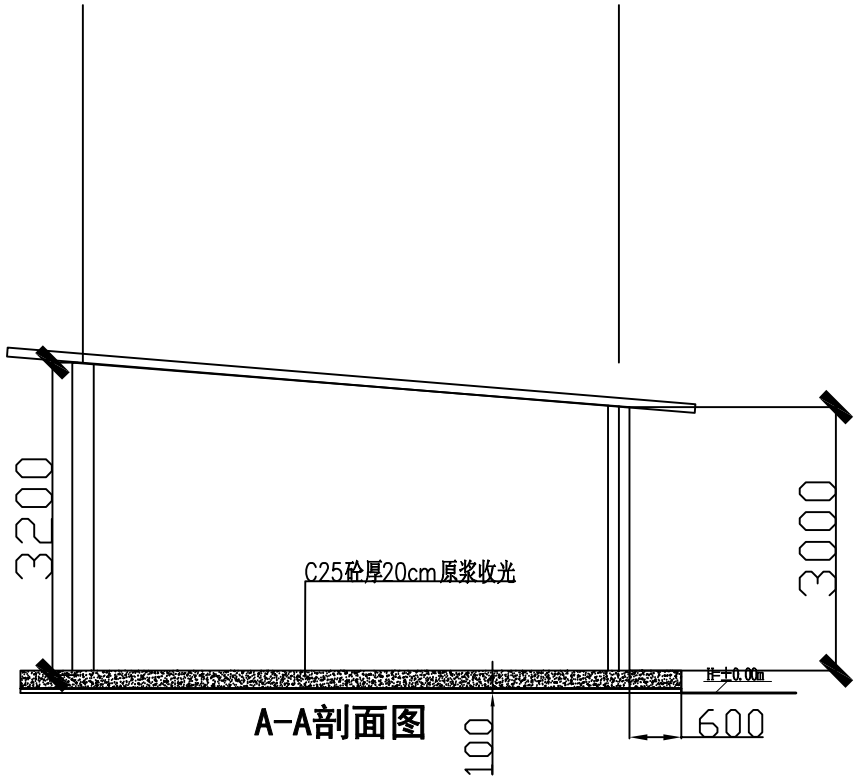

A-A剖面图

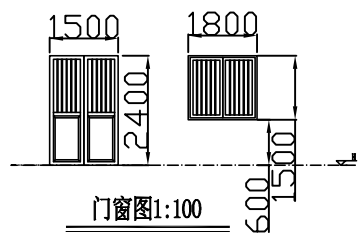

门窗图1:100

类型	设计编号	洞口尺寸	数量	备注
普通门	M1524	1500×2400	1	
普通窗	C1518	1500×1200	4	

注：尺寸标注为mm

1.垫层采用C15混凝土厚50mm，地坪基础采用C25混凝土厚200mm.

2.采用三级热轧钢筋，保护层厚度50mm。

3.门窗材质为铝合金普通门窗。

中撰工程设计有限公司 Zhongzhuan Engineering Design Co., Ltd 工程设计证书编号:A352012538	建设单位		子项名称		总 经 理		专业负责人		校对		设计号		比例		图号	
	工程名称	攀西晚熟芒果2024年（会东县）优势特色产业集群--标准化基地建设水肥一体现代装备提升项目	图纸名称		设计总负责人		审定		设计		设计阶段	施工图	日期	2025.4	页码	

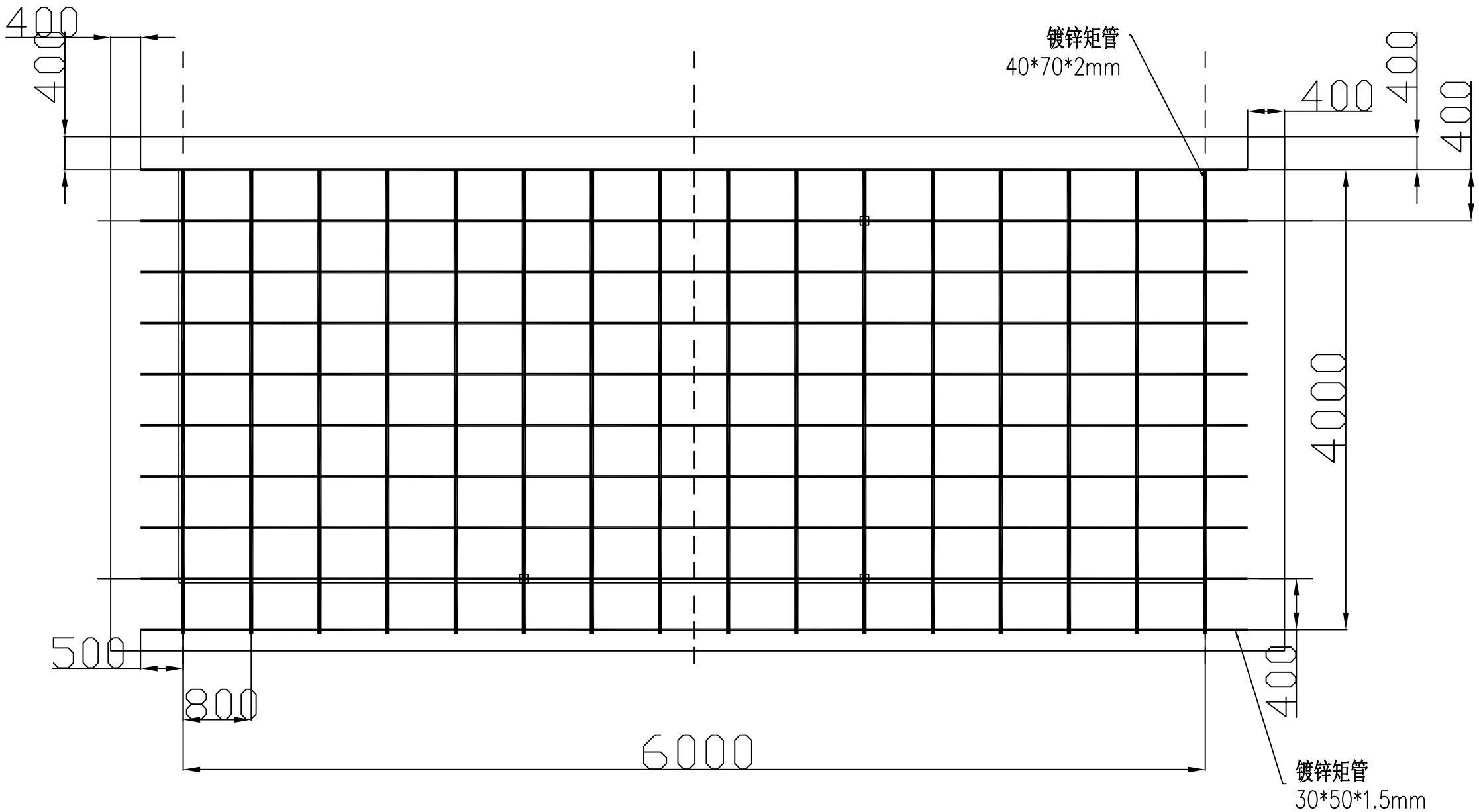

注：尺寸标注为mm

屋面钢结构平面图

中撰工程设计有限公司 Zhongzhuan Engineering Design Co., Ltd 工程设计证书编号：A352012538	建设单位		子项名称	屋面钢结构平面图	总 经 理		专业负责人		校对		设计号		比例		图号	
	工程名称	攀西晚熟芒果2024年（会东县）优势特色产业集群--标准化基地建设水肥一体现代装备提升项目	图纸名称		设计总负责人		审定		设计		设计阶段	施工图	日期	2025.4	页码	

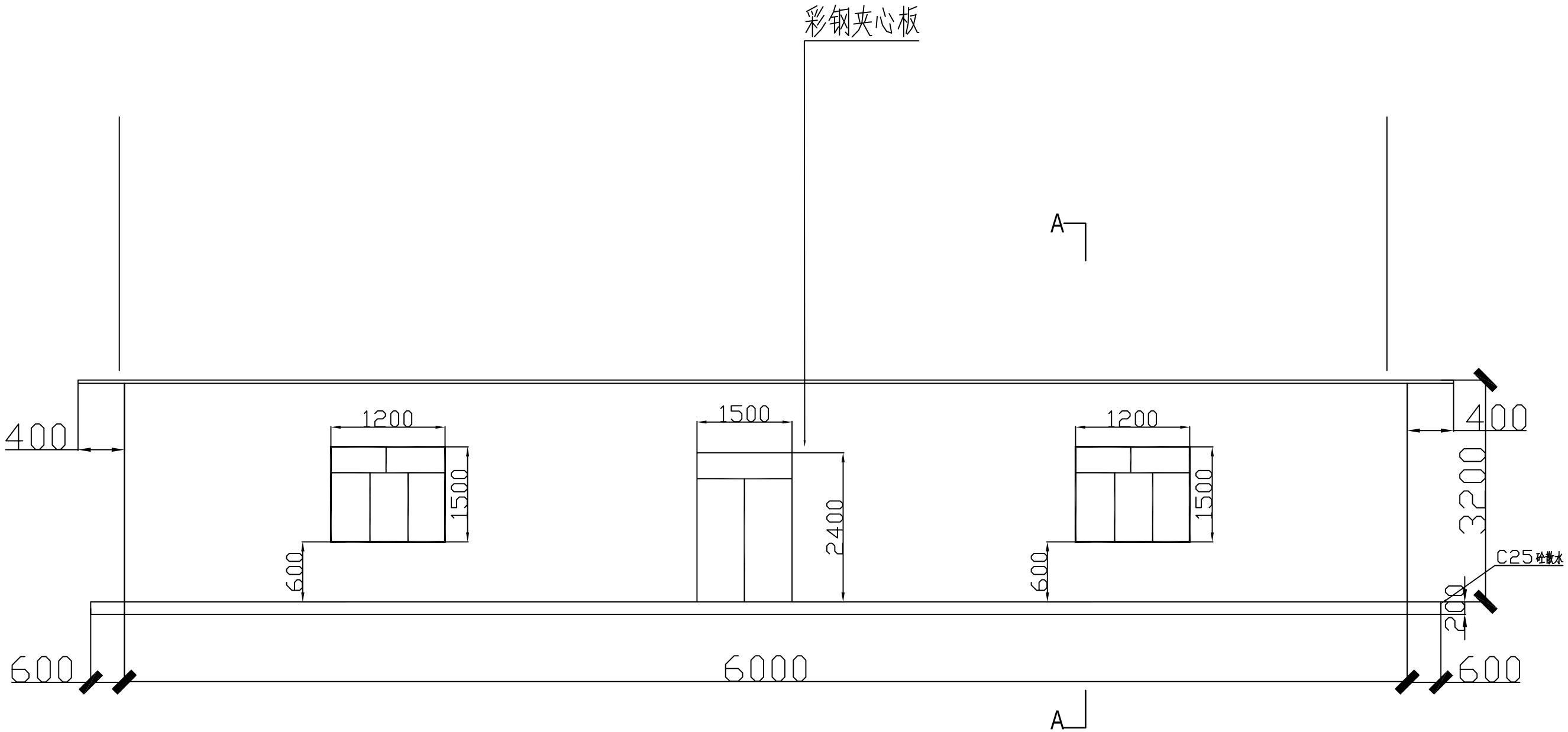

正立面图

注：尺寸标注为mm

中撰工程设计有限公司 Zhongzhuan Engineering Design Co., Ltd 工程设计证书编号:A352012538	建设单位		子项名称	泵房正立面图	总 经 理		专业负责人		校对		设计号		比例		图号	
	工程名称	攀西晚熟芒果2024年（会东县）优势特色产业集群--标准化基地建设水肥一体现代装备提升项目	图纸名称		设计总负责人		审定		设计		设计阶段	施工图	日期	2025.4	页码	

背立面图

注：尺寸标注为mm

中撰工程设计有限公司 Zhongzhuan Engineering Design Co., Ltd 工程设计证书编号：A352012538	建设单位		子项名称	泵房背立面图	总 经 理		专业负责人		校对		设计号		比例		图号	
	工程名称	攀西晚熟芒果2024年（会东县）优势特色产业集群--标准化基地建设水肥一体现代装备提升项目	图纸名称		设计总负责人		审定		设计		设计阶段	施工图	日期	2025.4	页码	

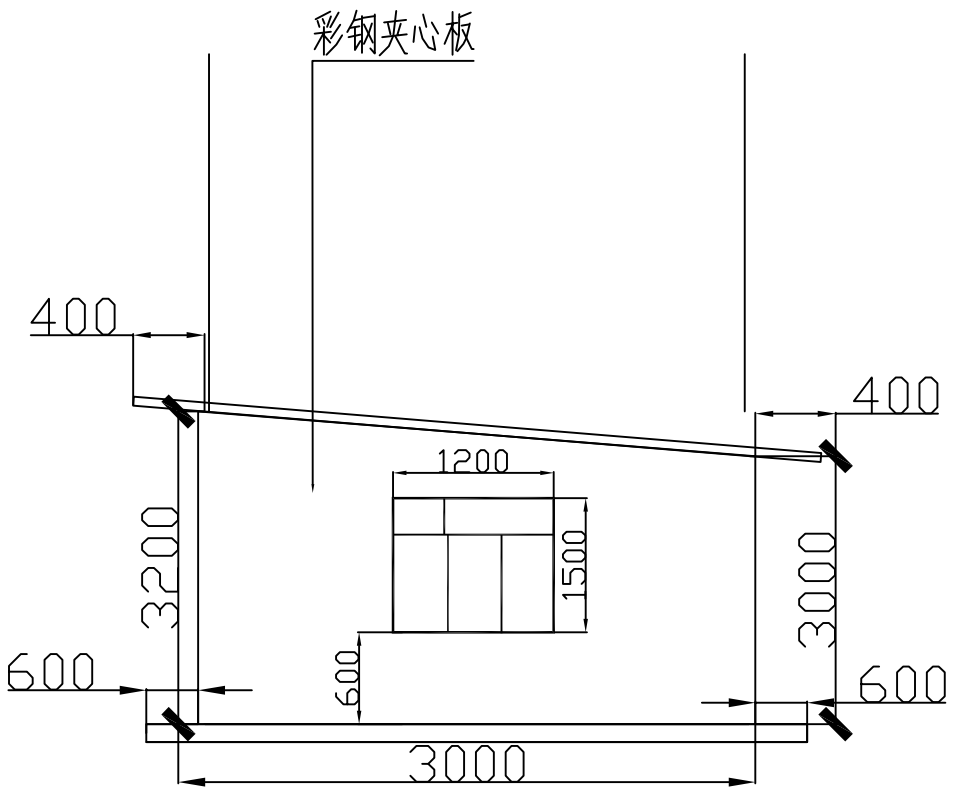

右立面图

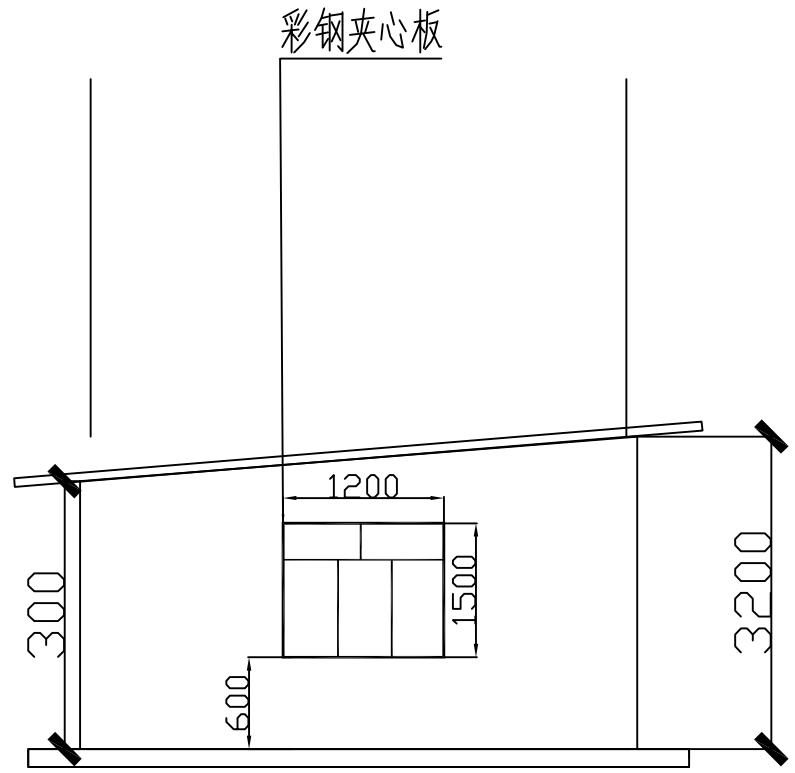

左立面图

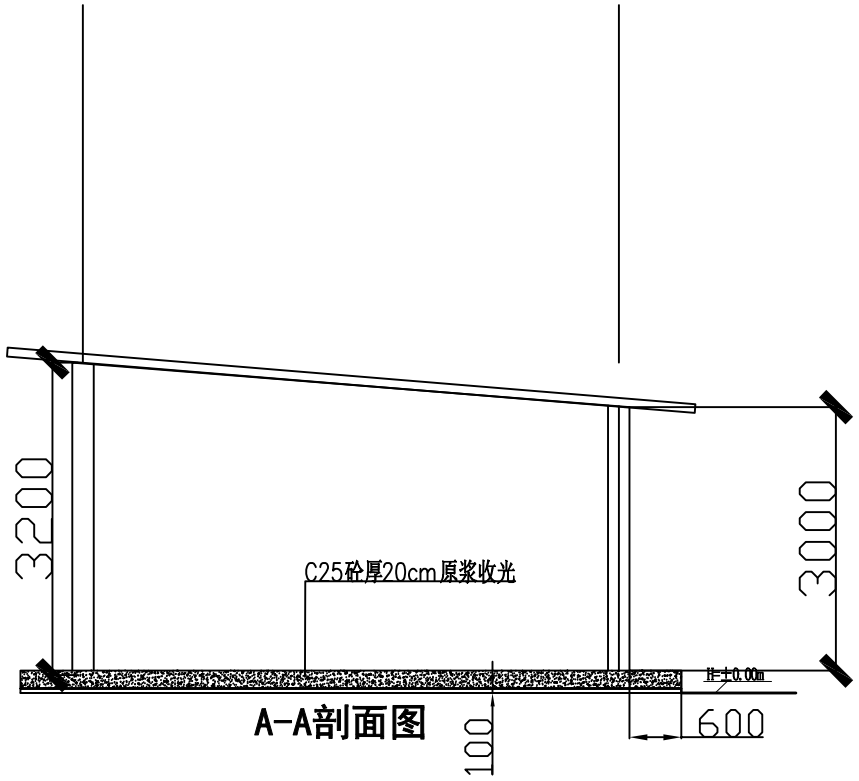

A-A剖面图

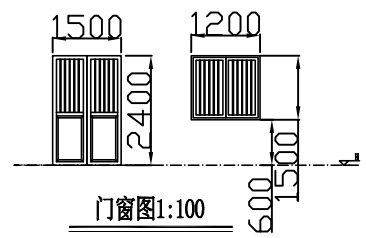

门窗图1:100

类型	设计编号	洞口尺寸	数量	备注
普通门	M1524	1500×2400	1	
普通窗	C1518	1500×1200	4	

注：尺寸标注为mm

1.垫层采用C15混凝土厚50mm，地坪基础采用C25混凝土厚200mm.

2.采用三级热轧钢筋，保护层厚度50mm。

3.门窗材质为铝合金普通门窗。

中撰工程设计有限公司 Zhongzhuan Engineering Design Co., Ltd 工程设计证书编号:A352012538	建设单位		子项名称		总 经 理		专业负责人		校对		设计号		比例		图号	
	工程名称	攀西晚熟芒果2024年（会东县）优势特色产业集群--标准化基地建设水肥一体现代装备提升项目	图纸名称		设计总负责人		审定		设计		设计阶段	施工图	日期	2025.4	页码	

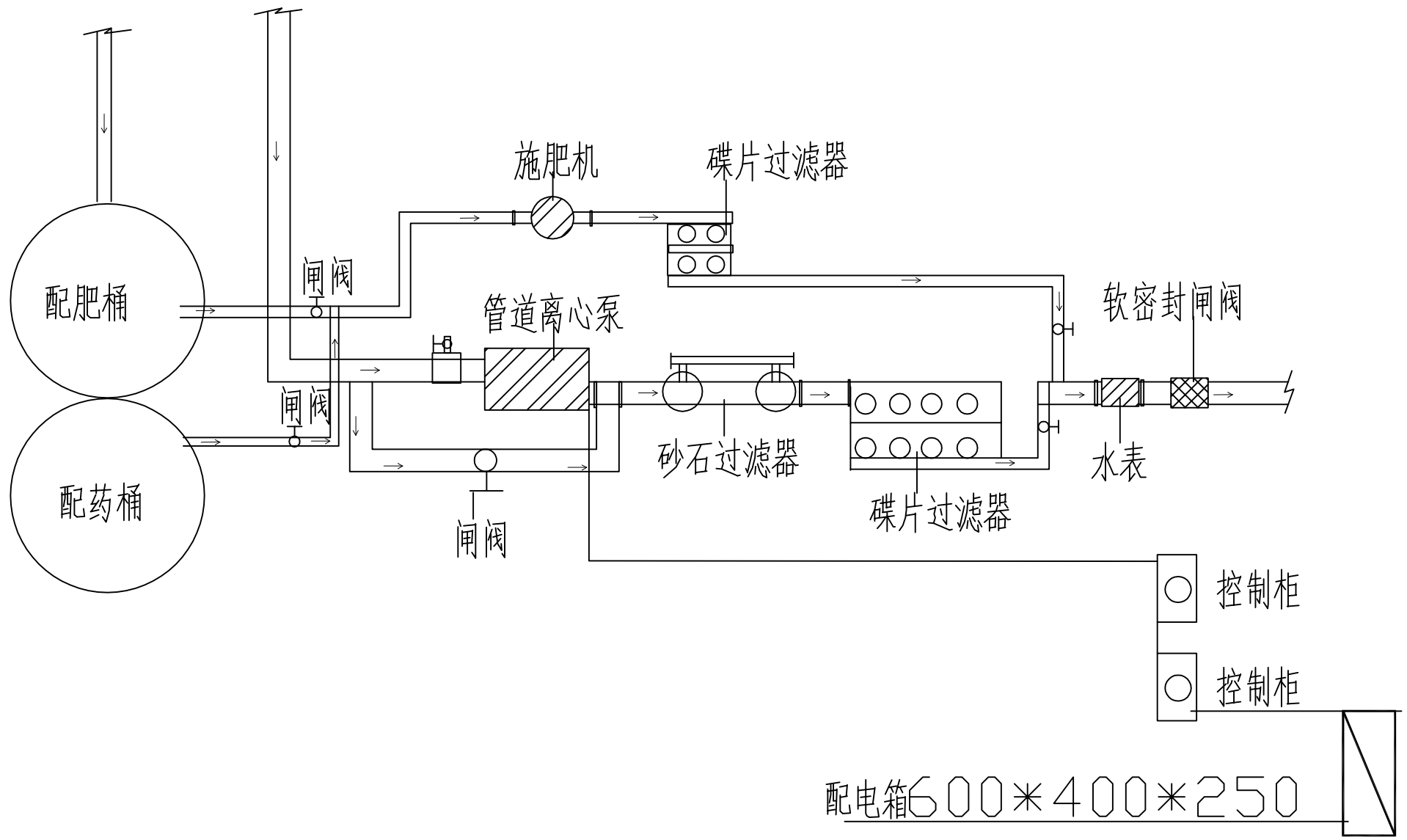

首部设备安装示意图

中撰工程设计有限公司 Zhongzhuan Engineering Design Co., Ltd 工程设计证书编号:A352012538	建设单位		子项名称	首部设备安装示意图	总 经 理		专业负责人		校对		设计号		比例		图号	
	工程名称	攀西晚熟芒果2024年（会东县）优势特色产业集群--标准化基地建设水肥一体现代装备提升项目	图纸名称		设计总负责人		审定		设计		设计阶段	施工图	日期	2025.4	页码	

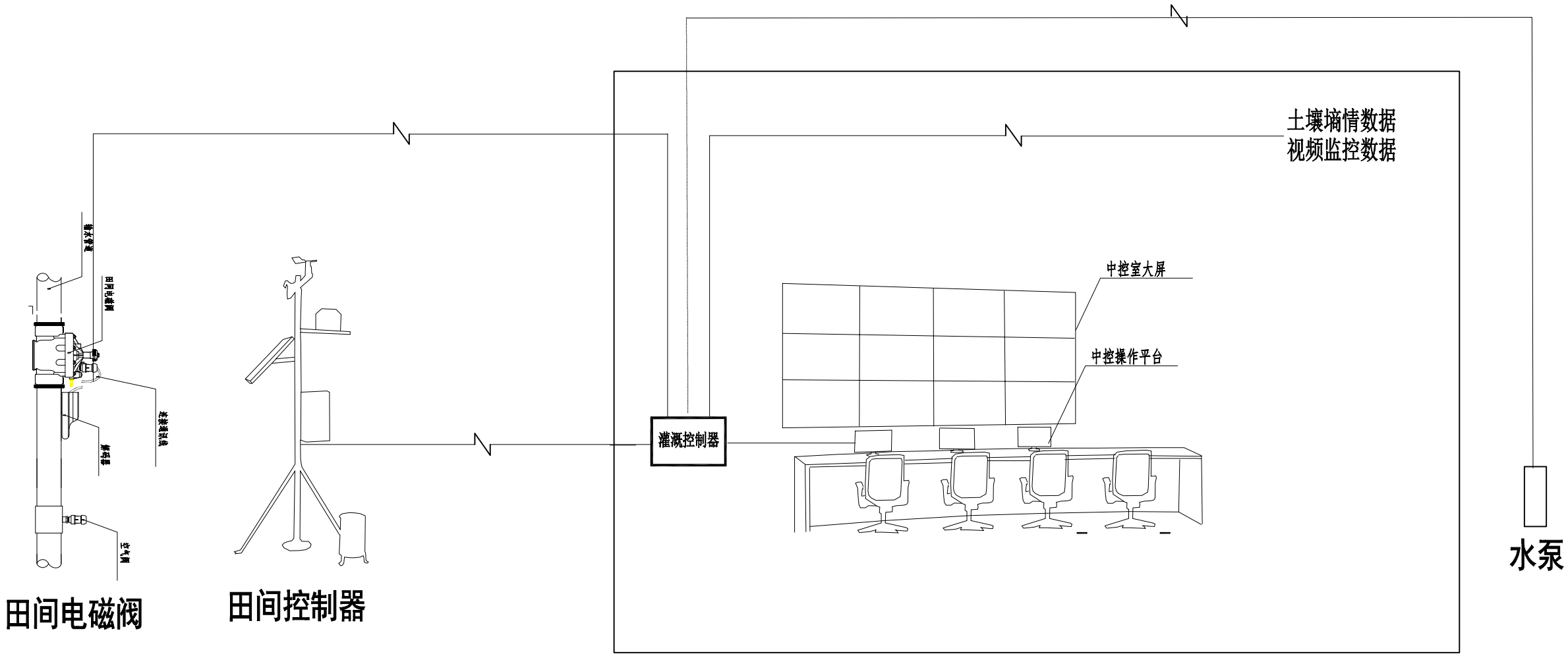

自动控制系统安装示意图

中撰工程设计有限公司 Zhongzhuan Engineering Design Co., Ltd 工程设计证书编号:A352012538	建设单位		子项名称	自控系统安装示意图	总 经 理		专业负责人		校对		设计号		比例		图号	
	工程名称	攀西晚熟芒果2024年（会东县）优势特色产业集群--标准化基地建设水肥一体现代装备提升项目	图纸名称		设计总负责人		审定		设计		设计阶段	施工图	日期	2025.4	页码	

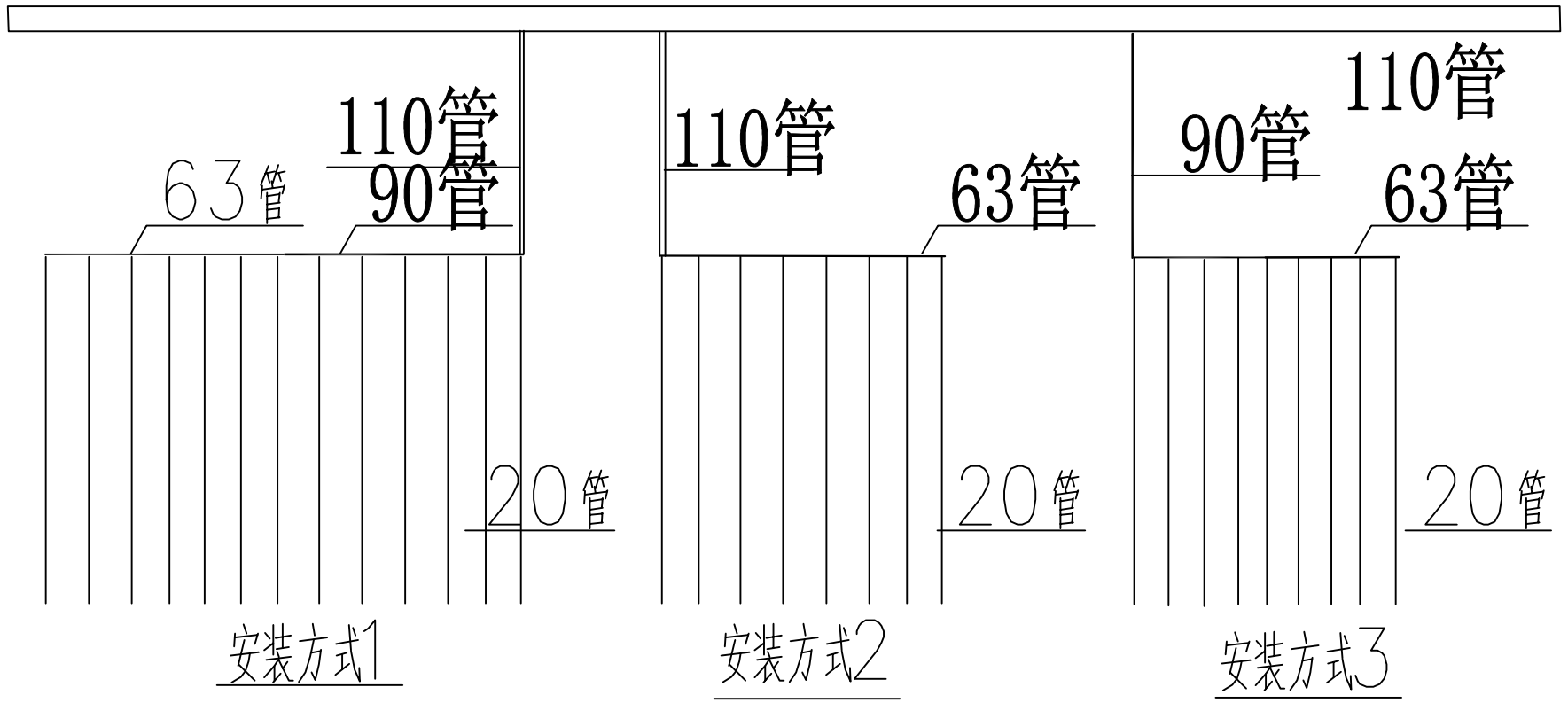

田间管道安装示意图

说明：1、现场根据灌溉面积用水量需求按图所示进行管道安装。
2、灌溉主管和支管采用热熔焊接，管道管件按6m／个配置用量。

中撰工程设计有限公司 Zhongzhuan Engineering Design Co., Ltd 工程设计证书编号：A352012538	建设单位		子项名称	田间管道安装示意图	总 经 理		专业负责人		校对		设计号		比例		图号	
	工程名称	攀西晚熟芒果2024年（会东县）优势特色产业集群--标准化基地建设水肥一体现代装备提升项目	图纸名称		设计总负责人		审定		设计		设计阶段	施工图	日期	2025.4	页码	

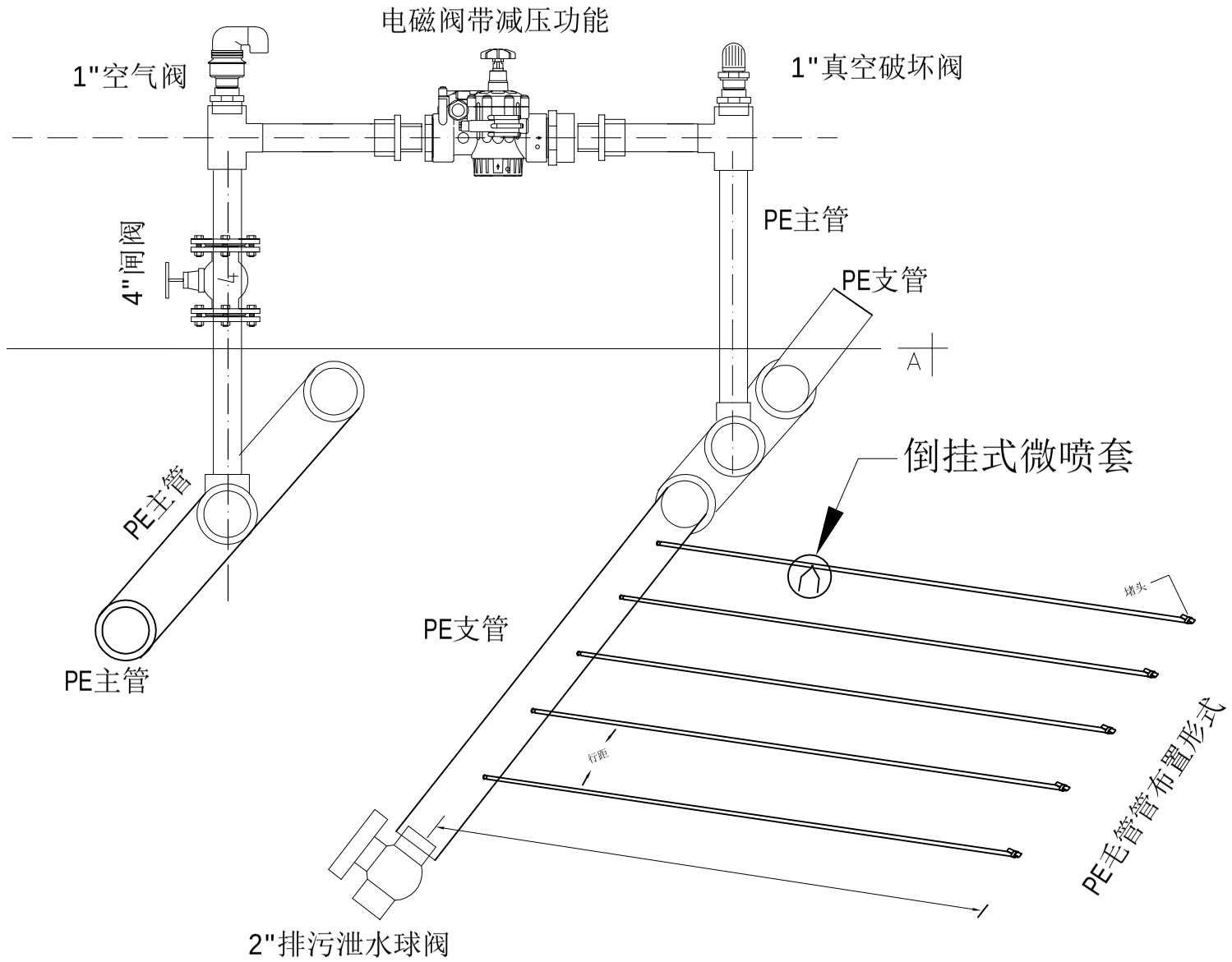

田间阀门细部大样图

说明：.

1.图示单位尺寸为cm.

2.每667m2 φ63PE管使用量29mφ20PE管使用量230m.种植株行距3*4，每亩60棵树一棵树一套喷头，60L/H，喷头65个。

3.根据作物的种植方式采用一树一排φ20毛管，每棵树1套地插微喷单个喷头流量60L/H，喷洒半径2m，形成一个局部湿润带以达到节水，高效，精准灌溉目的。

中撰工程设计有限公司 Zhongzhuan Engineering Design Co., Ltd 工程设计证书编号:A352012538	建设单位		子项名称	田间阀门细部大样图	总 经 理		专业负责人		校对		设计号		比例		图号	
	工程名称	攀西晚熟芒果2024年（会东县）优势特色产业集群--标准化基地建设水肥一体现代装备提升项目	图纸名称		设计总负责人		审定		设计		设计阶段	施工图	日期	2025.4	页码	

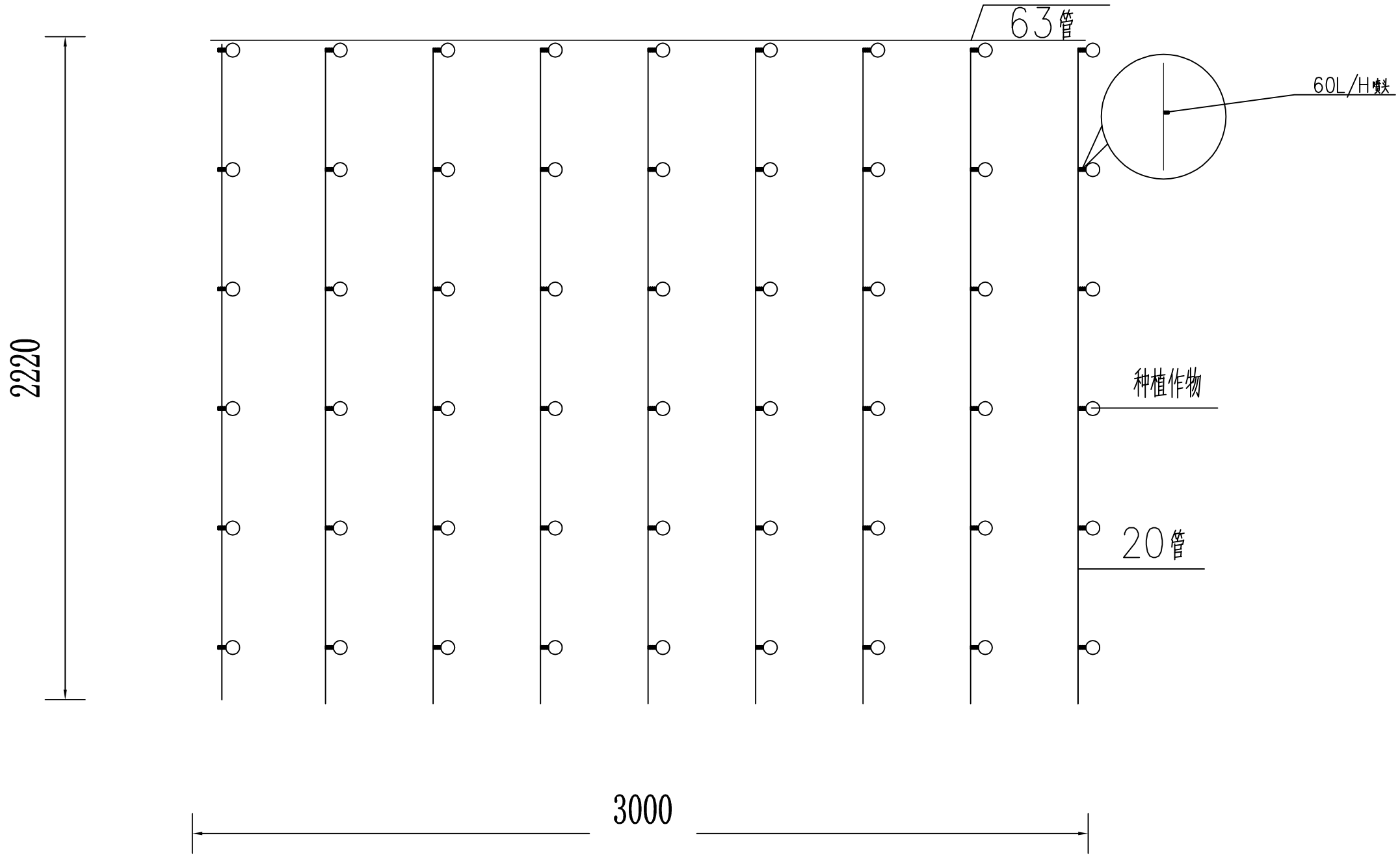

每亩喷灌管道布置示意图

说明：.

1.图示单位尺寸为cm.

2.每667m2 φ63PE管使用量29mφ20PE管使用量230m.种植株行距3*4，每亩65棵树一棵树一套喷头，60L/H，喷头65个。

3.根据作物的种植方式采用一树一排φ20毛管，每棵树1套地插微喷单个喷头流量60L/H，喷洒半径2m，形成一个局部湿润带以达到节水，高效，精准灌溉目的。

中撰工程设计有限公司 Zhongzhuan Engineering Design Co., Ltd 工程设计证书编号:A352012538	建设单位		子项名称	田间细部大样图	总 经 理		专业负责人		校对		设计号		比例		图号	
	工程名称	攀西晚熟芒果2024年（会东县）优势特色产业集群--标准化基地建设水肥一体现代装备提升项目	图纸名称		设计总负责人		审定		设计		设计阶段	施工图	日期	2025.4	页码	

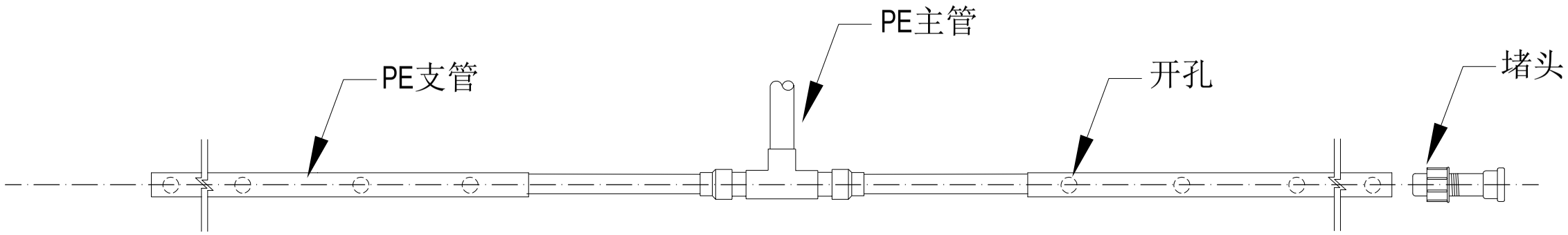

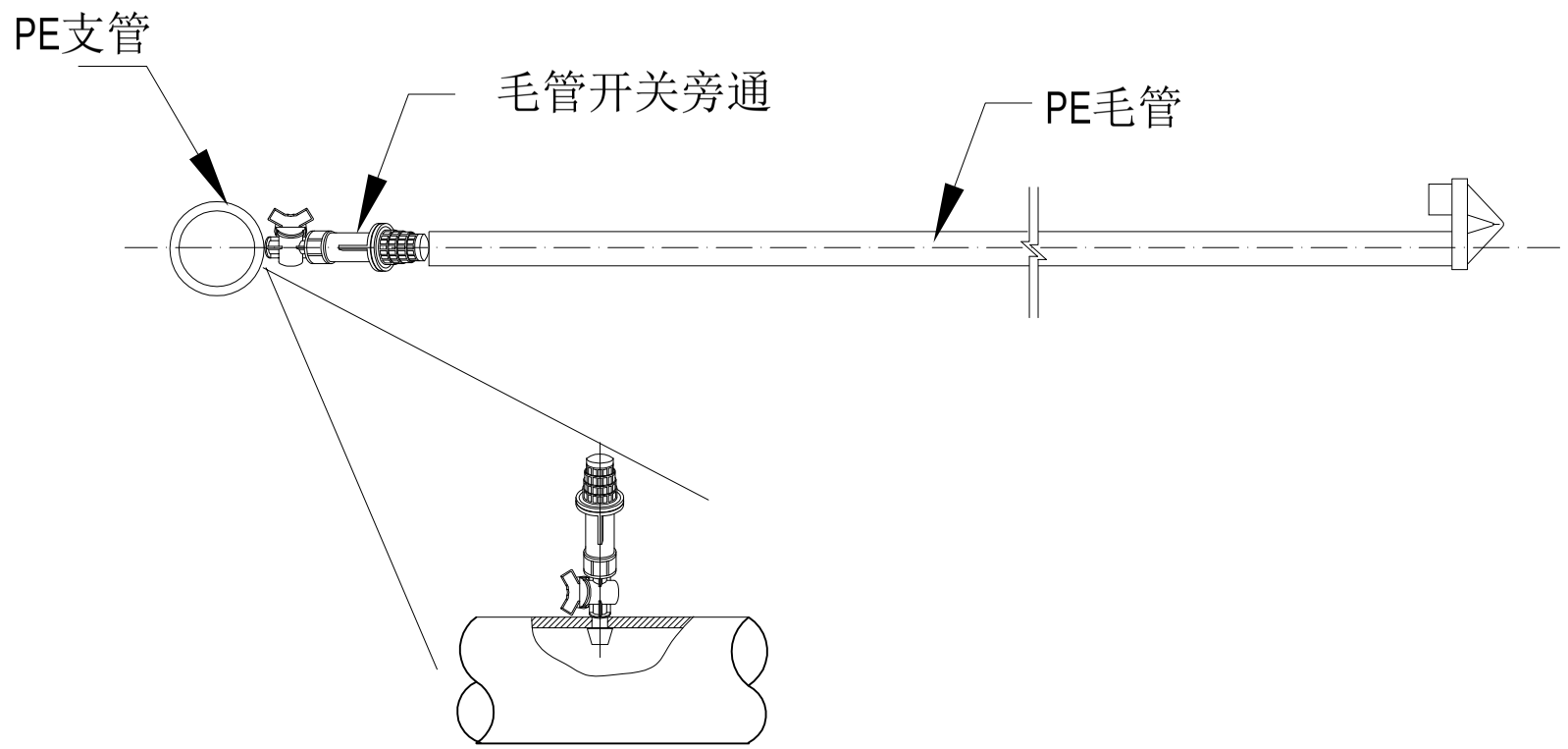

田间阀门细部大样图

中撰工程设计有限公司 Zhongzhuan Engineering Design Co., Ltd 工程设计证书编号:A352012538	建设单位		子项名称	田间阀门细部大样图	总 经 理		专业负责人		校对		设计号		比例		图号	
	工程名称	攀西晚熟芒果2024年（会东县）优势特色产业集群--标准化基地建设水肥一体现代装备提升项目	图纸名称		设计总负责人		审定		设计		设计阶段	施工图	日期	2025.4	页码	

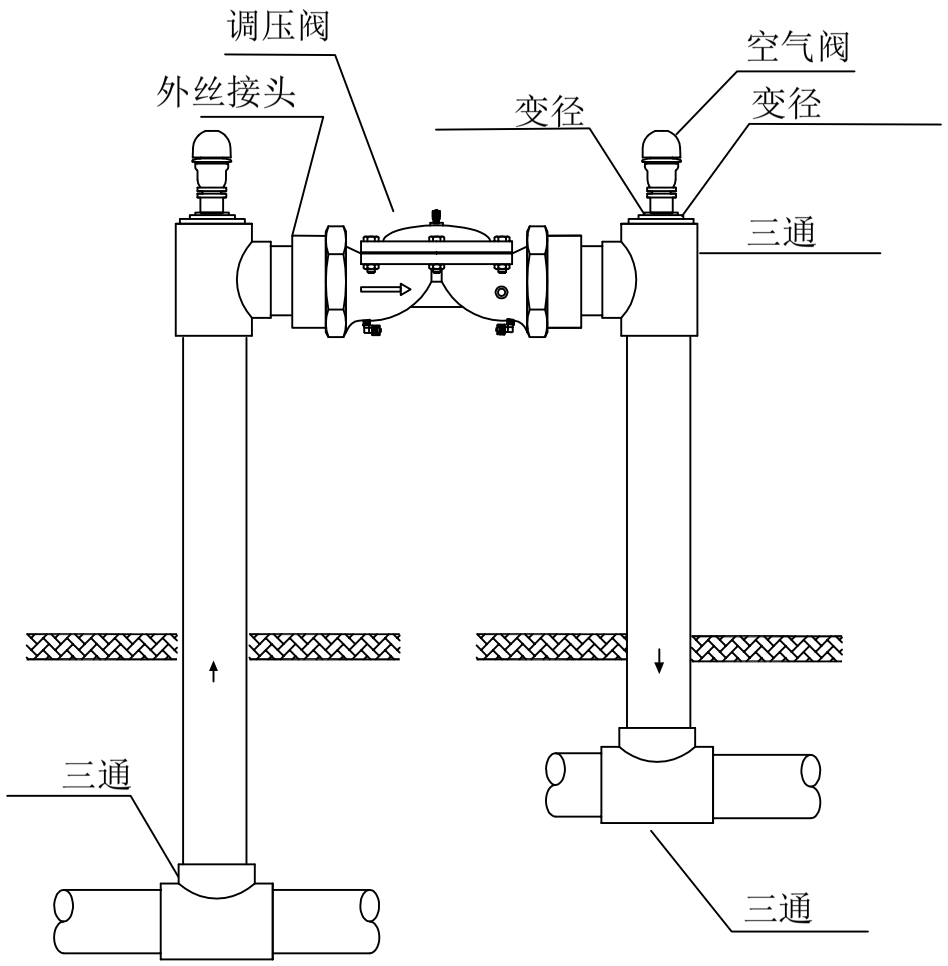

田间阀门细部大样图

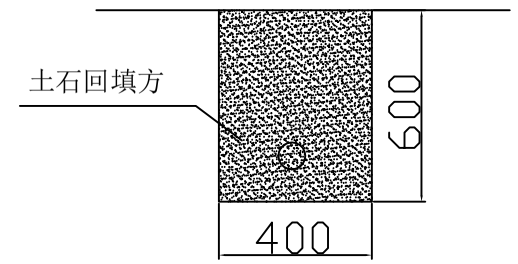

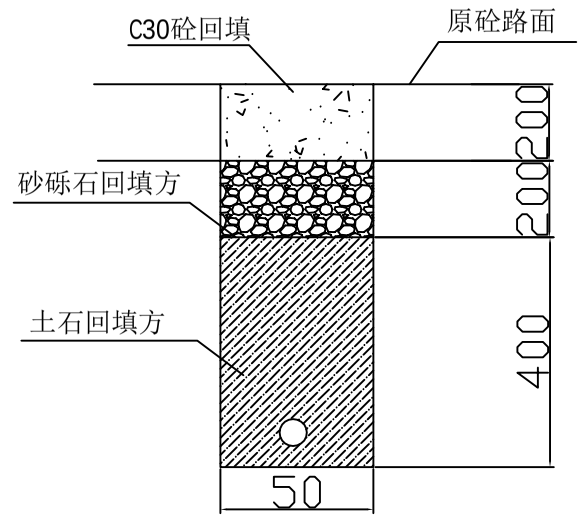

管道埋设断面图

说明:

1、图示尺寸单位mm;

2、管道埋设穿过公路先破除原道路砼路面，埋设管道后应对原路面进行恢复。

3、滴管工程安装的支管、主管均按图示埋设管道。

4、闸阀井适用于各种直径管道闸阀。

中撰工程设计有限公司 Zhongzhuan Engineering Design Co., Ltd 工程设计证书编号:A352012538	建设单位		子项名称	田间细部大样图	总 经 理		专业负责人		校对		设计号		比例		图号	
	工程名称	攀西晚熟芒果2024年（会东县）优势特色产业集群--标准化基地建设水肥一体现代装备提升项目	图纸名称		设计总负责人		审定		设计		设计阶段	施工图	日期	2025.4	页码	

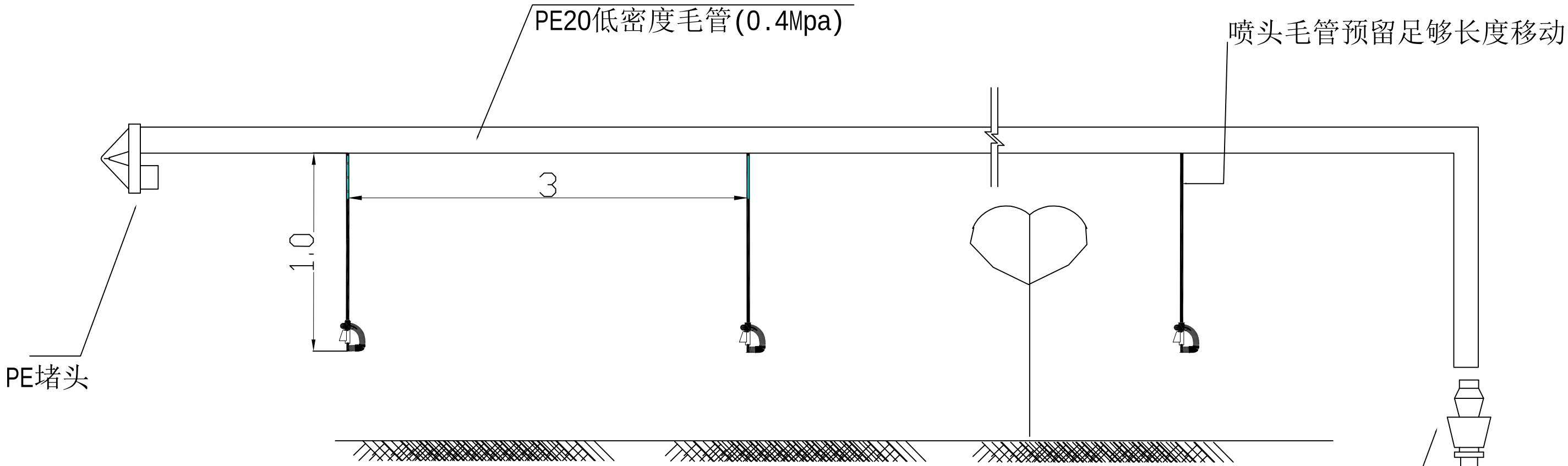

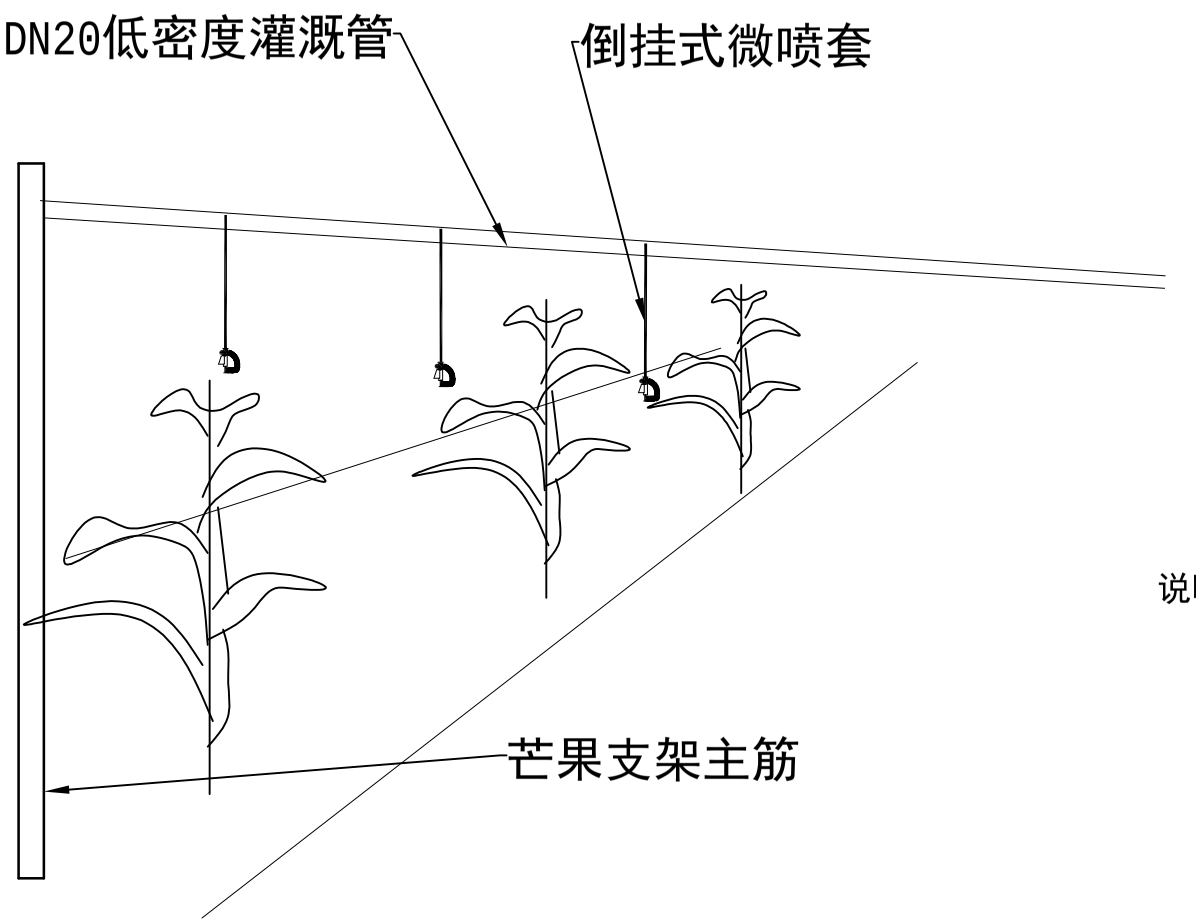

说明：1、本图尺寸单位为m。

2、PEØ20**管极限铺设长度为**70**米**

3、初步设计一颗芒果树一套倒挂式微喷。

4、每667m2 φ63PE管使用量29mφ20PE管使用量230m.倒挂式微喷头65个。

5、根据作物的种植方式采用一树一排φ20毛管，每棵树1套倒挂式微喷流量60L/H，喷洒半径2m。喷头悬挂位置根据现场树势确定。

6、此图为毛管布置示意图，具体毛管布置及走向以实际为准。

中撰工程设计有限公司 Zhongzhuan Engineering Design Co., Ltd 工程设计证书编号:A352012538	建设单位		子项名称		总 经 理		专业负责人		校对		设计号		比例		图号	
	工程名称	攀西晚熟芒果2024年（会东县）优势特色产业集群--标准化基地建设水肥一体现代装备提升项目	图纸名称		设计总负责人		审定		设计		设计阶段	施工图	日期	2025.4	页码	

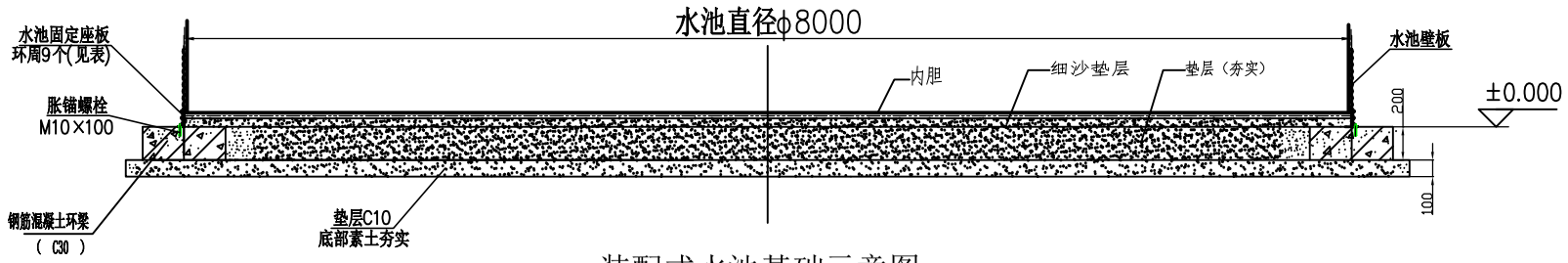

装配式水池基础示意图

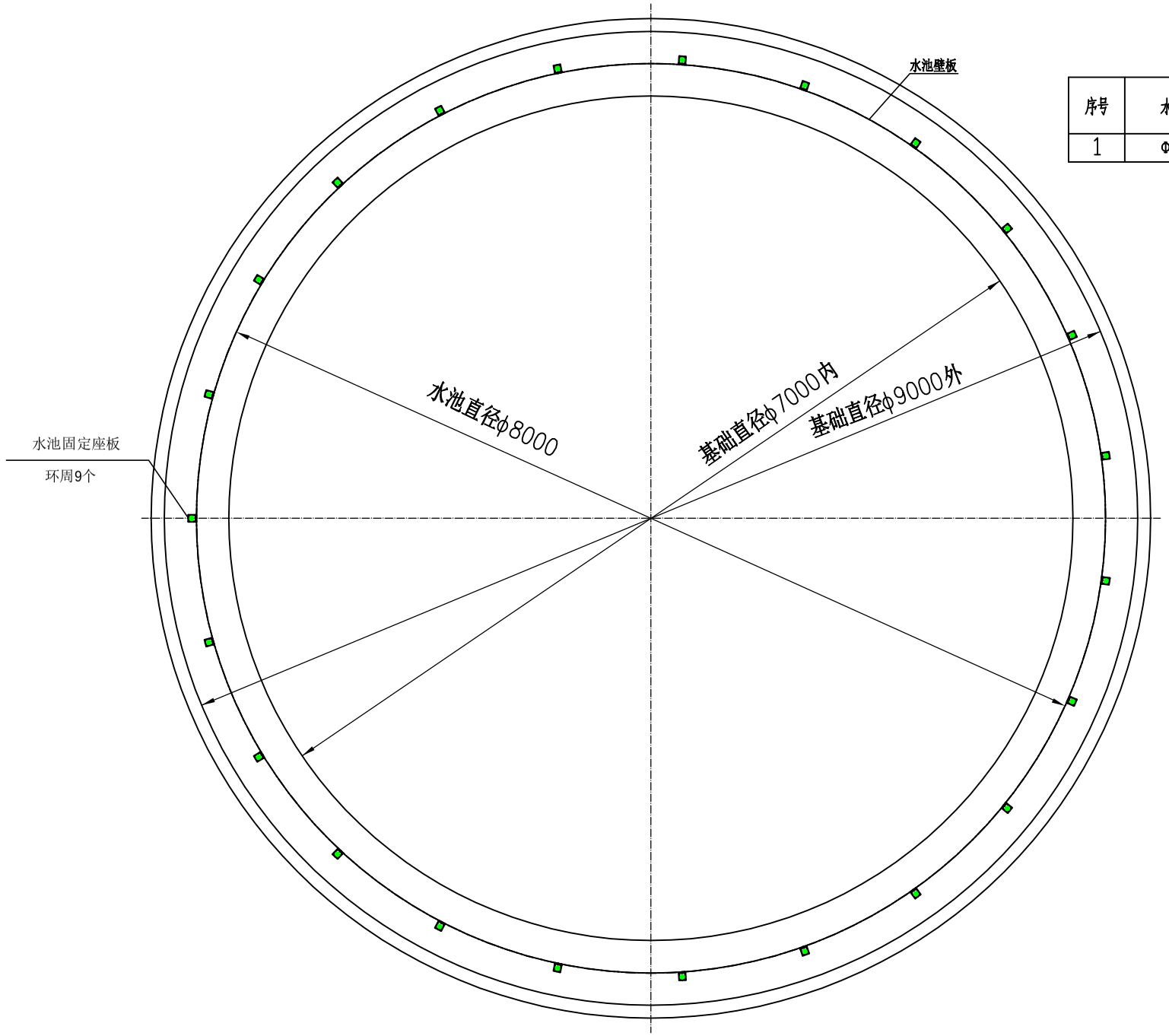

序号	水池规格	水池直径φ (mm)	基础直径φ内 (mm)	基础直径φ外 (mm)	环周板数（张）	固定座数量 N	板 型 (mm)
1	φ8.0M	φ8000	φ7000	φ9000	9	9	2010x1120

中撰工程设计有限公司 Zhongzhuan Engineering Design Co., Ltd 工程设计证书编号:A352012538	建设单位		子项名称		总 经 理		专业负责人		校对		设计号		比例		图号	
	工程名称	攀西晚熟芒果2024年（会东县）优势特色产业集群--标准化基地建设水肥一体现代装备提升项目	图纸名称		设计总负责人		审定		设计		设计阶段	施工图	日期	2025.4	页码	

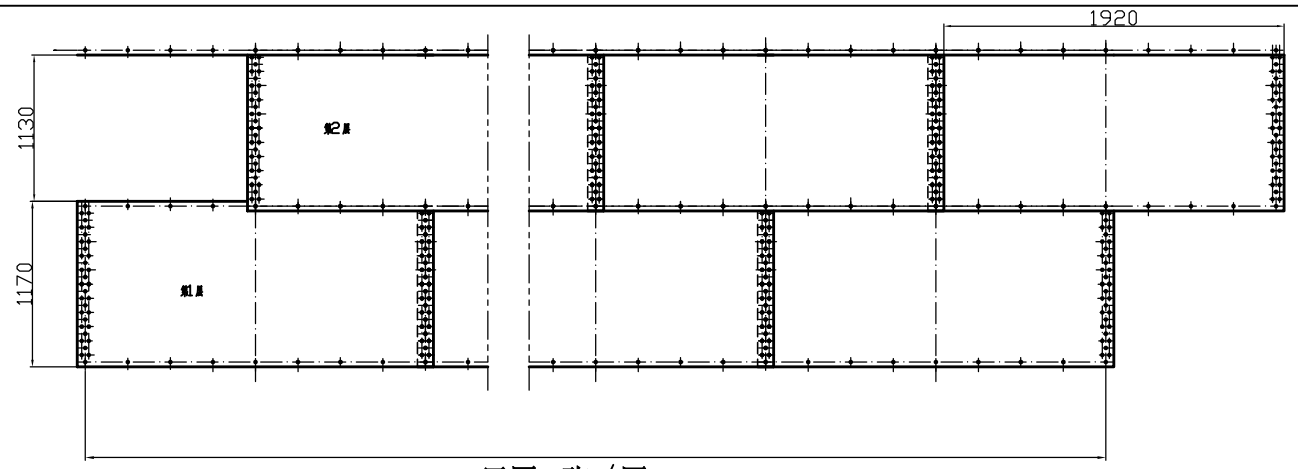

环周9张/层

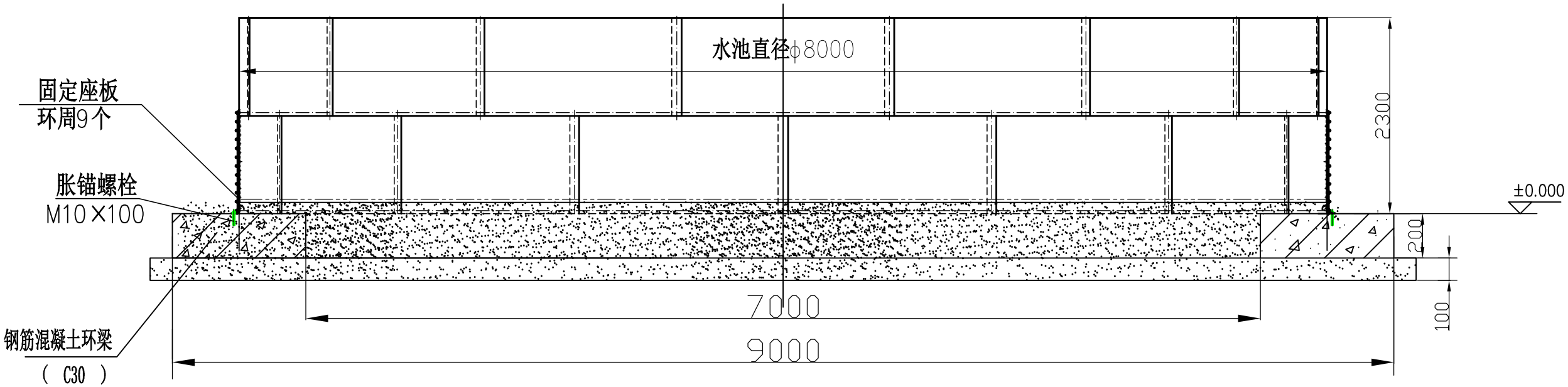

装配式水池立面示意图

中撰工程设计有限公司 Zhongzhuan Engineering Design Co., Ltd 工程设计证书编号:A352012538	建设单位		子项名称		总 经 理		专业负责人		校对		设计号		比例		图号	
	工程名称	攀西晚熟芒果2024年（会东县）优势特色产业集群--标准化基地建设水肥一体现代装备提升项目	图纸名称		设计总负责人		审定		设计		设计阶段	施工图	日期	2025.4	页码	