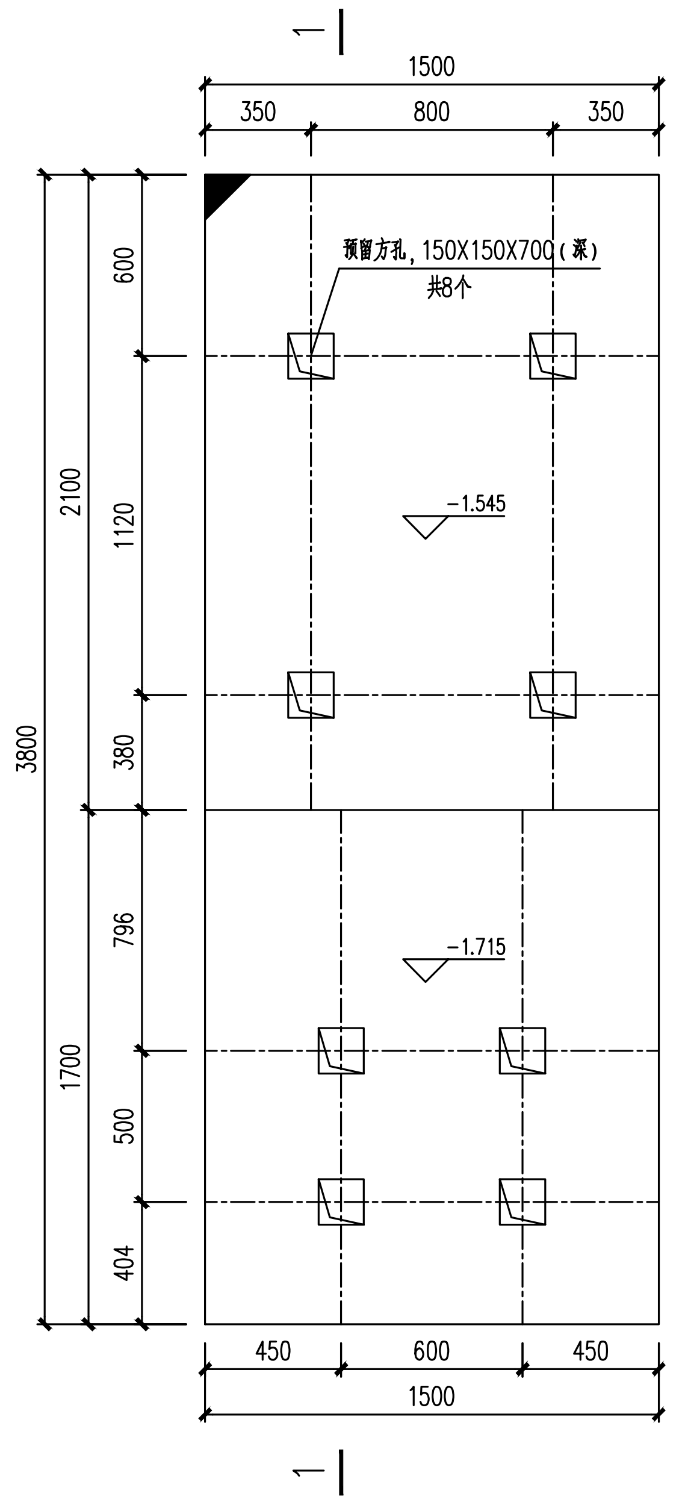
1
1500
350
800
350
预留方孔, 150X150X700(深)
共8个
2100
600
1120
380
−1.545
3800
796
1700
500
404
−1.715
450
600
450
1500

SJ1 1:25

高压消防水泵(低区)基础

P−6701A

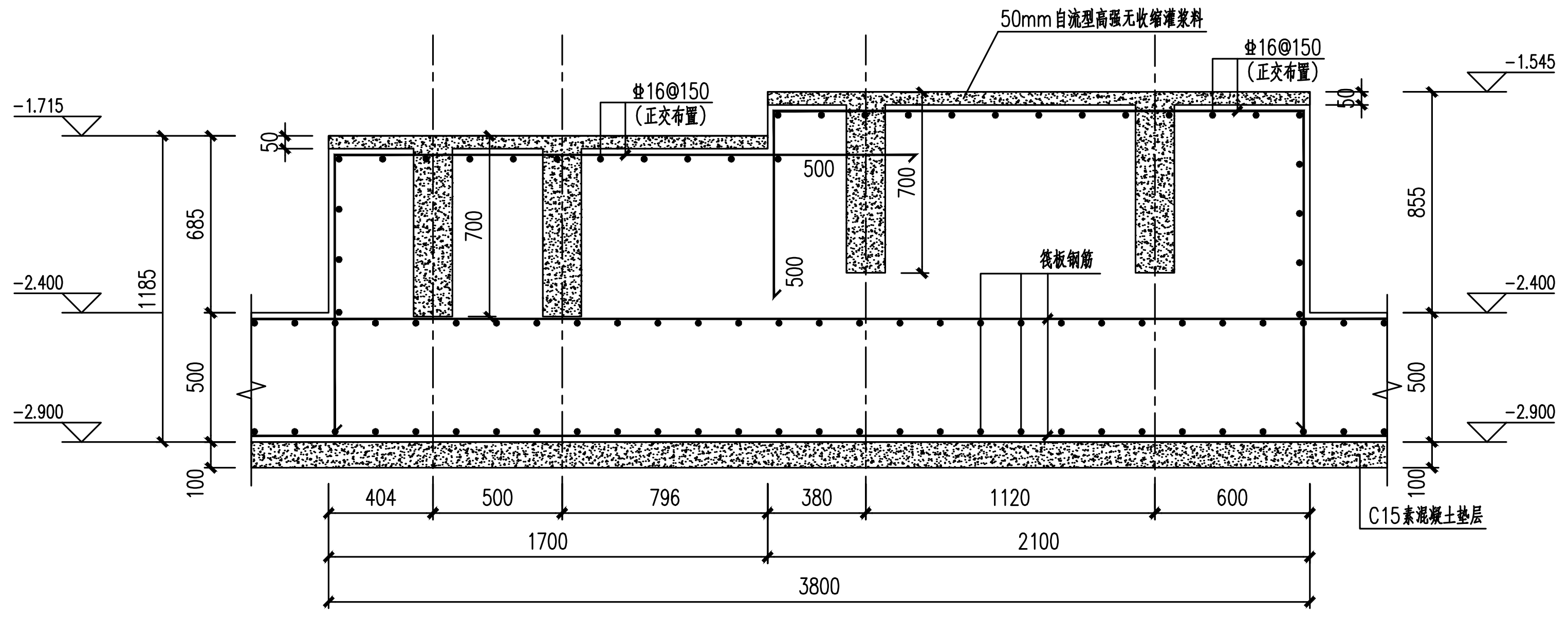
50mm自流型高强无收缩灌浆料
Φ16@150
(正交布置)
−1.715
−1.545
−2.400
−2.900
50
685
1185
500
100
700
筏板钢筋
855
404
500
796
380
1120
600
1700
2100
3800
C15素混凝土垫层

1−1 1:25

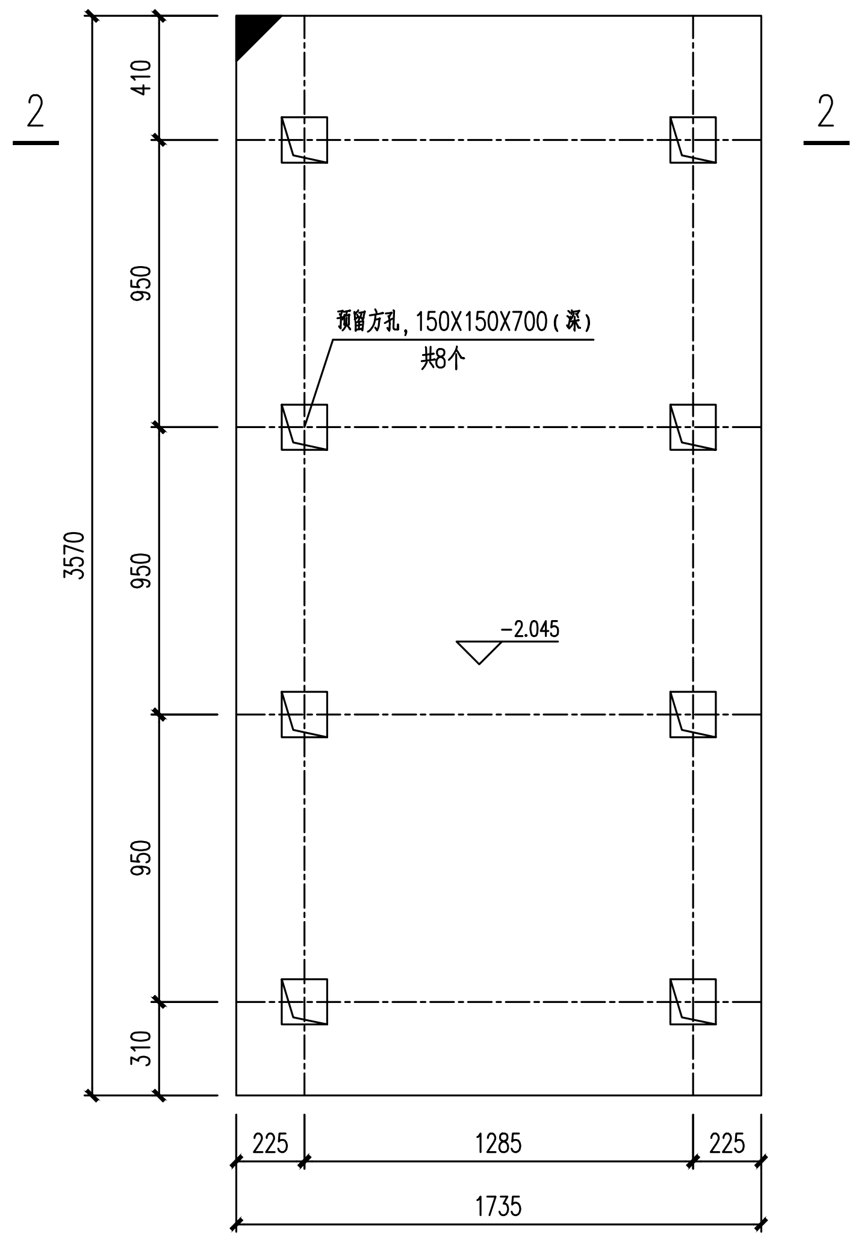
2
2
410
950
950
950
310
3570
预留方孔, 150X150X700(深)
共8个
−2.045
225
1285
225
1735

SJ2 1:25

柴油消防水泵(低区)基础

P−6701B

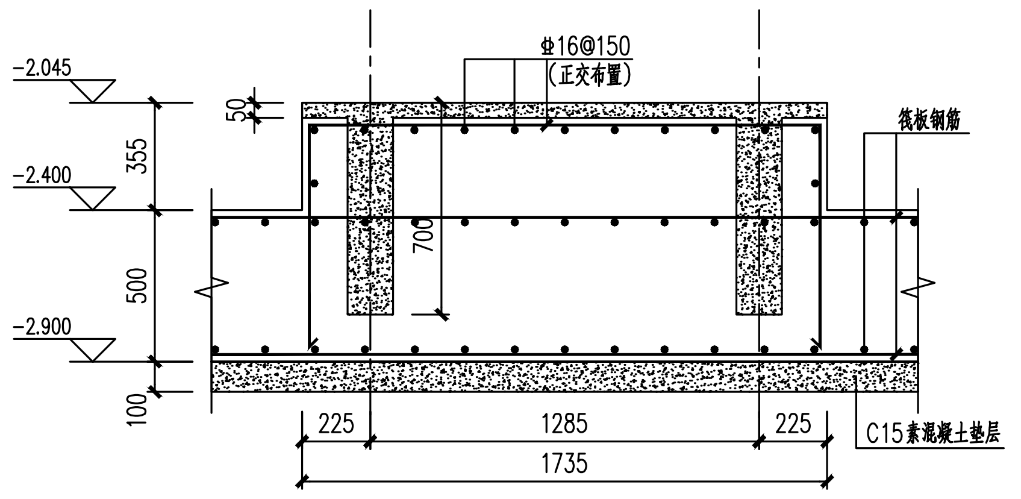
Φ16@150
(正交布置)
−2.045
−2.400
−2.900
50
355
500
100
700
筏板钢筋
225
1285
225
1735
C15素混凝土垫层

2−2 1:25

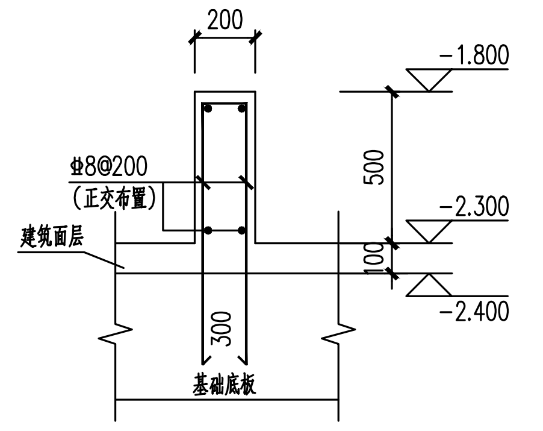
200
−1.800
Φ8@200
(正交布置)
500
−2.300
建筑面层
100
−2.400
300
基础底板

柴油机油箱围堰详图

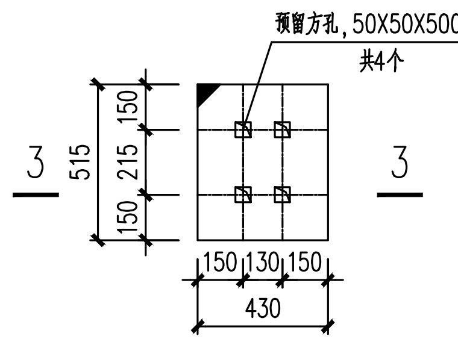
预留方孔, 50X50X500(深)
共4个
3
3
150
215
150
515
150
130
150
430

SJ3 1:25

稳压消防水泵(低区)基础

P−6702A/B

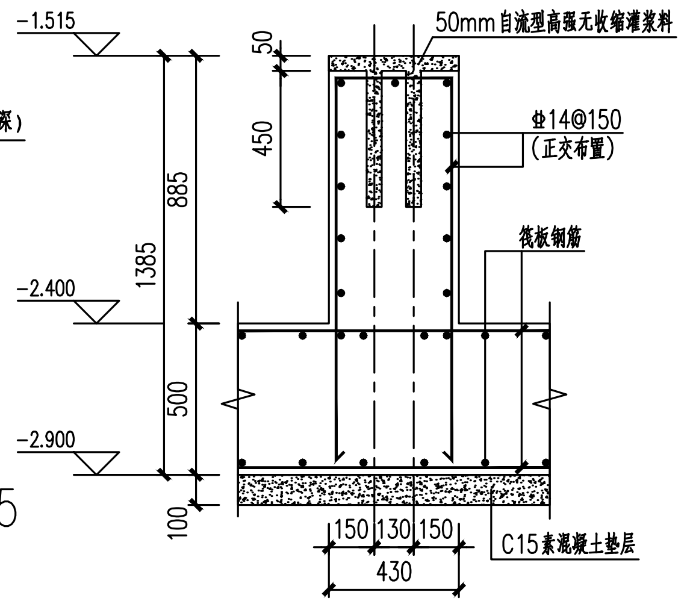
50mm自流型高强无收缩灌浆料
−1.515
50
450
885
1385
Φ14@150
(正交布置)
筏板钢筋
−2.400
500
−2.900
100
150
130
150
430
C15素混凝土垫层

3−3 1:25

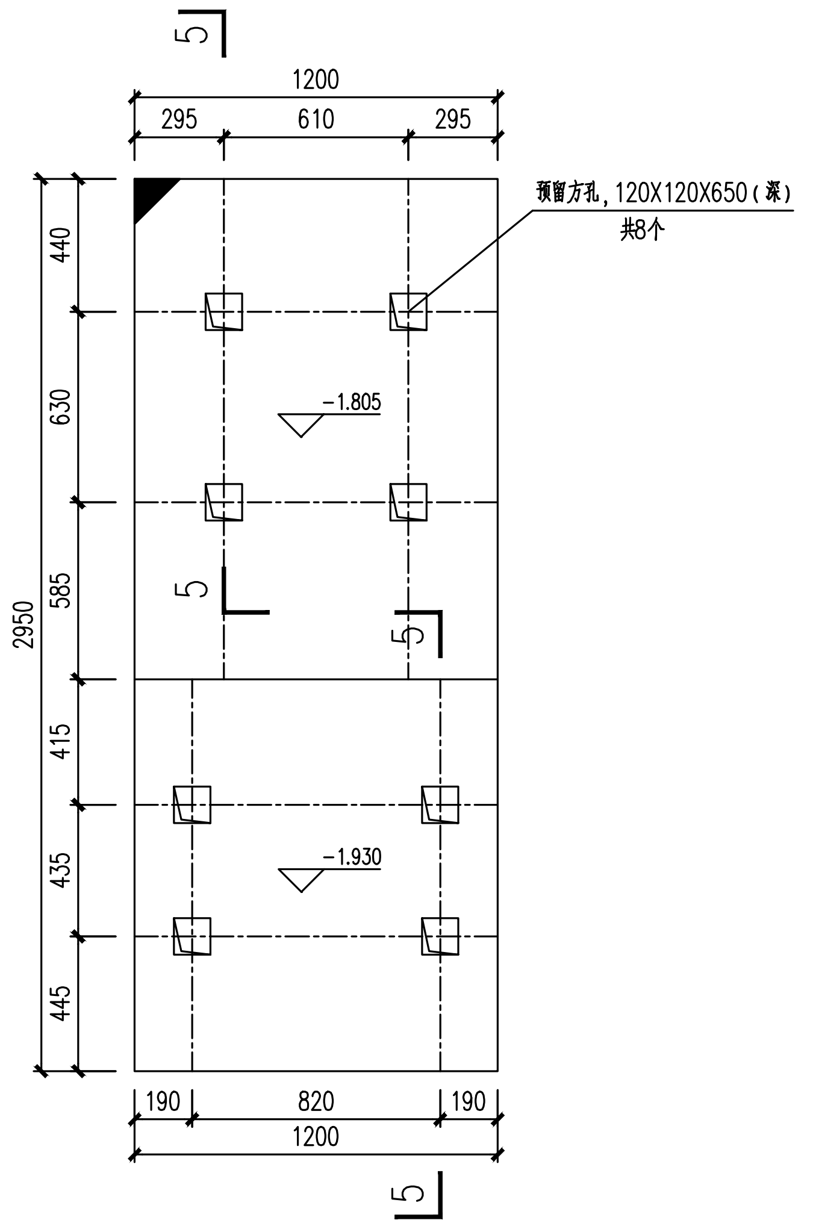
5
1200
295
610
295
预留方孔, 120X120X650(深)
共8个
440
630
585
415
435
445
2950
−1.805
−1.930
5
5
190
820
190
1200
5

SJ5 1:25

高压消防水泵(高区)基础

P−6703A

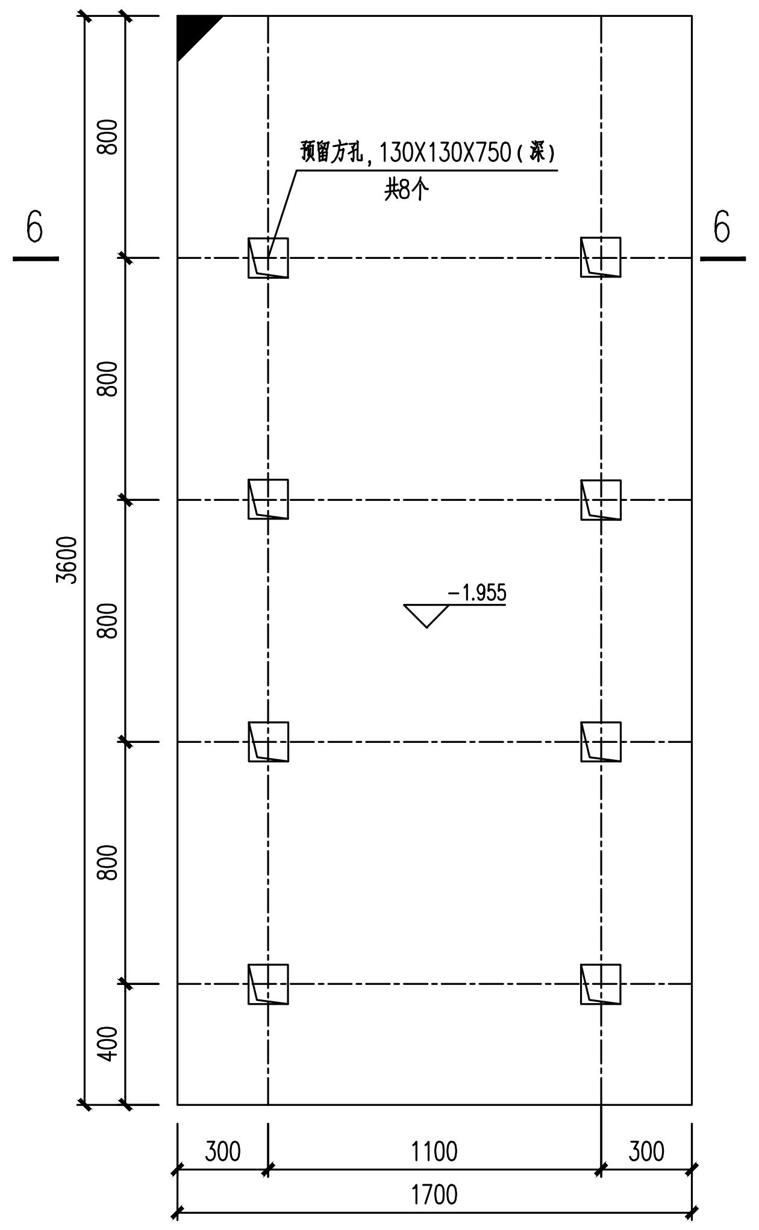
预留方孔, 130X130X750(深)
共8个
6
6
800
800
800
800
400
3600
−1.955
300
1100
300
1700

SJ6 1:25

柴油消防水泵(高区)基础

P−6703B

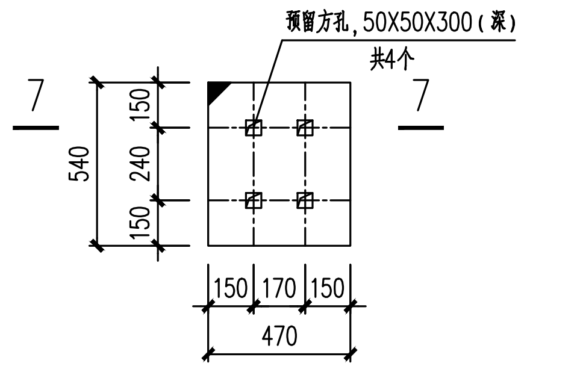
预留方孔, 50X50X300(深)
共4个
7
7
540
150
240
150
150
170
150
470

SJ7 1:25

稳压消防水泵(高区)基础

P−6704A/B

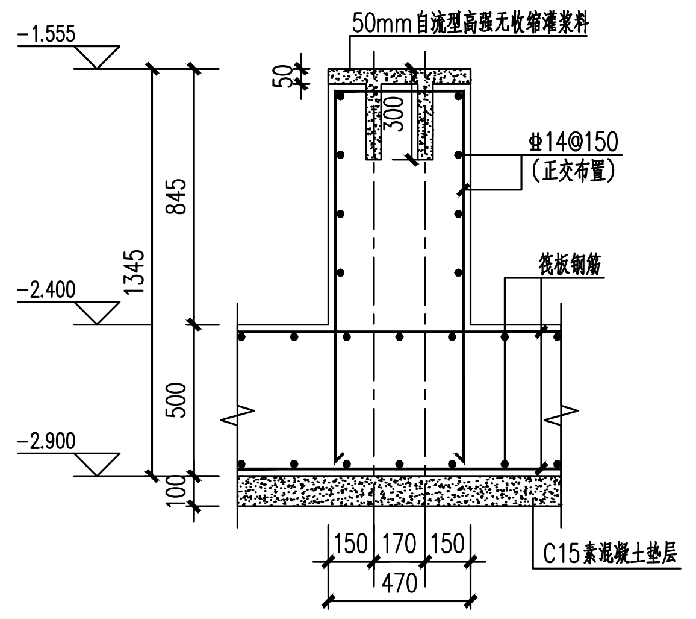
50mm自流型高强无收缩灌浆料
−1.555
Φ14@150
(正交布置)
845
1345
筏板钢筋
−2.400
500
−2.900
100
150
170
150
470
C15素混凝土垫层

7−7 1:25

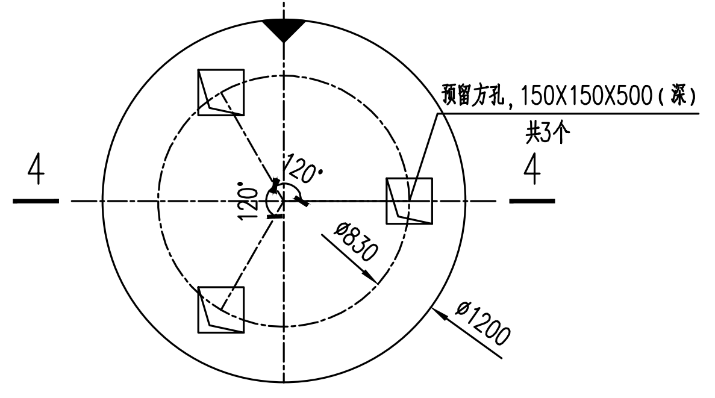
预留方孔, 150X150X500(深)
共3个
4
4
120°
120°
Ø830
Ø1200

SJ4 1:25

气压罐基础

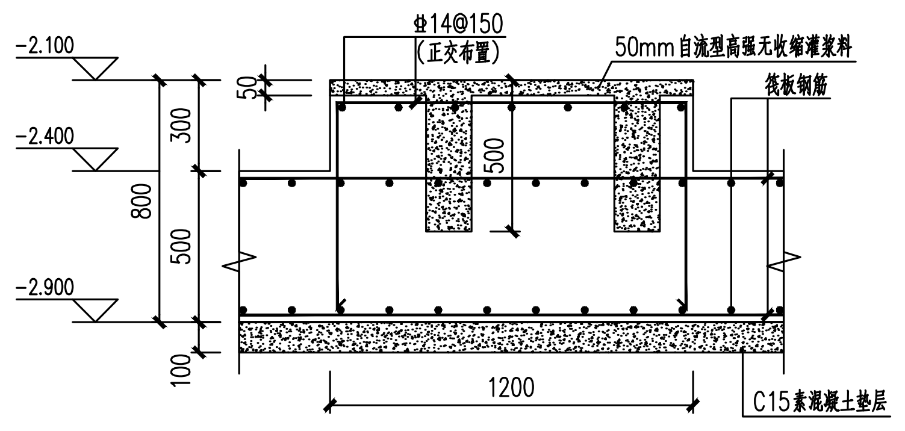
Φ14@150
(正交布置)
50mm自流型高强无收缩灌浆料
−2.100
−2.400
−2.900
筏板钢筋
50
300
800
500
100
1200
C15素混凝土垫层

4−4 1:25

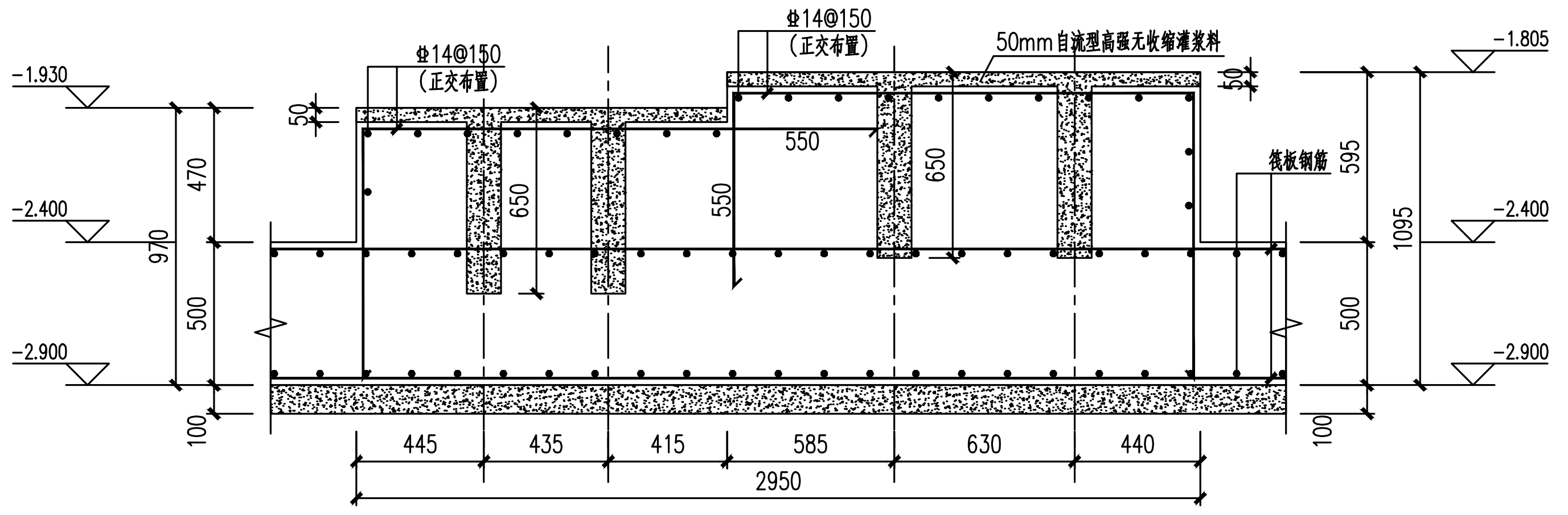
Φ14@150
(正交布置)
Φ14@150
(正交布置)
50mm自流型高强无收缩灌浆料
−1.930
−1.805
−2.400
−2.900
50
470
970
500
100
650
550
550
650
筏板钢筋
595
1095
445
435
415
585
630
440
2950

5−5 1:25

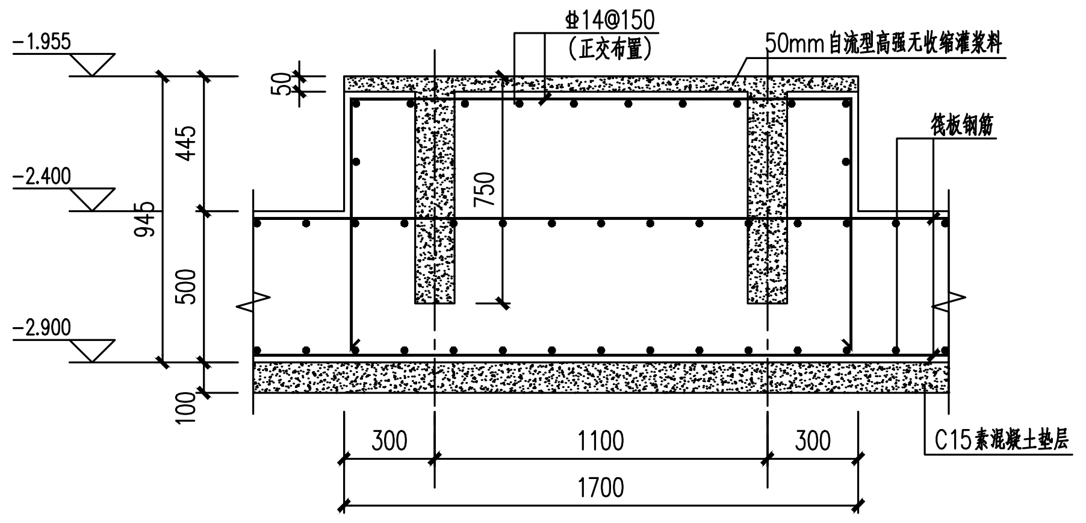
Φ14@150
(正交布置)
50mm自流型高强无收缩灌浆料
−1.955
−2.400
−2.900
50
445
945
500
100
750
筏板钢筋
300
1100
300
1700
C15素混凝土垫层

6−6 1:25

0						
版 次 REV.	说 明 DESCRIPTION	设计 DES.	校核 CHK.	审核 APPR.	审定/批准 AUTH.	日 期 DATE

航天长征化学工程股份有限公司 **CHANGZHENG ENGINEERING TECHNOLOGY CO.,LTD.**		资质等级 GRADE OF QUALIFICATION	甲级 CLASS A
		证书编号 CERTIFICATE NO.	A111013455
河南骏化发展股份有限公司 合成氨厂消防站改造项目	工程名称 PROJECT NAME	工程号 PROJECT NO.	0764
		主项(号) ITEM (NO.)	消防泵站(6700)
基础图 设备基础详图	图名 TITLE	设计阶段 DESIGN PHASE	详细工程设计
		专业名称 SPECIALTY	结构
		图 号 DRAWING NO.	0764-06700-06236-04-002
本文件中图样、文字及数据未经书面许可，不得以任何方式复制或扩散至第三方。 THIS DRAWING OR DOCUMENT MAY NOT BE REPRODUCED OR DISCLOSED TO ANY THIRD PARTY IN ANY FORM WITHOUT THE PRIOR WRITTEN PERMISSION		比 例 SCALE	第 2 张 共 3 张 SHEET OF