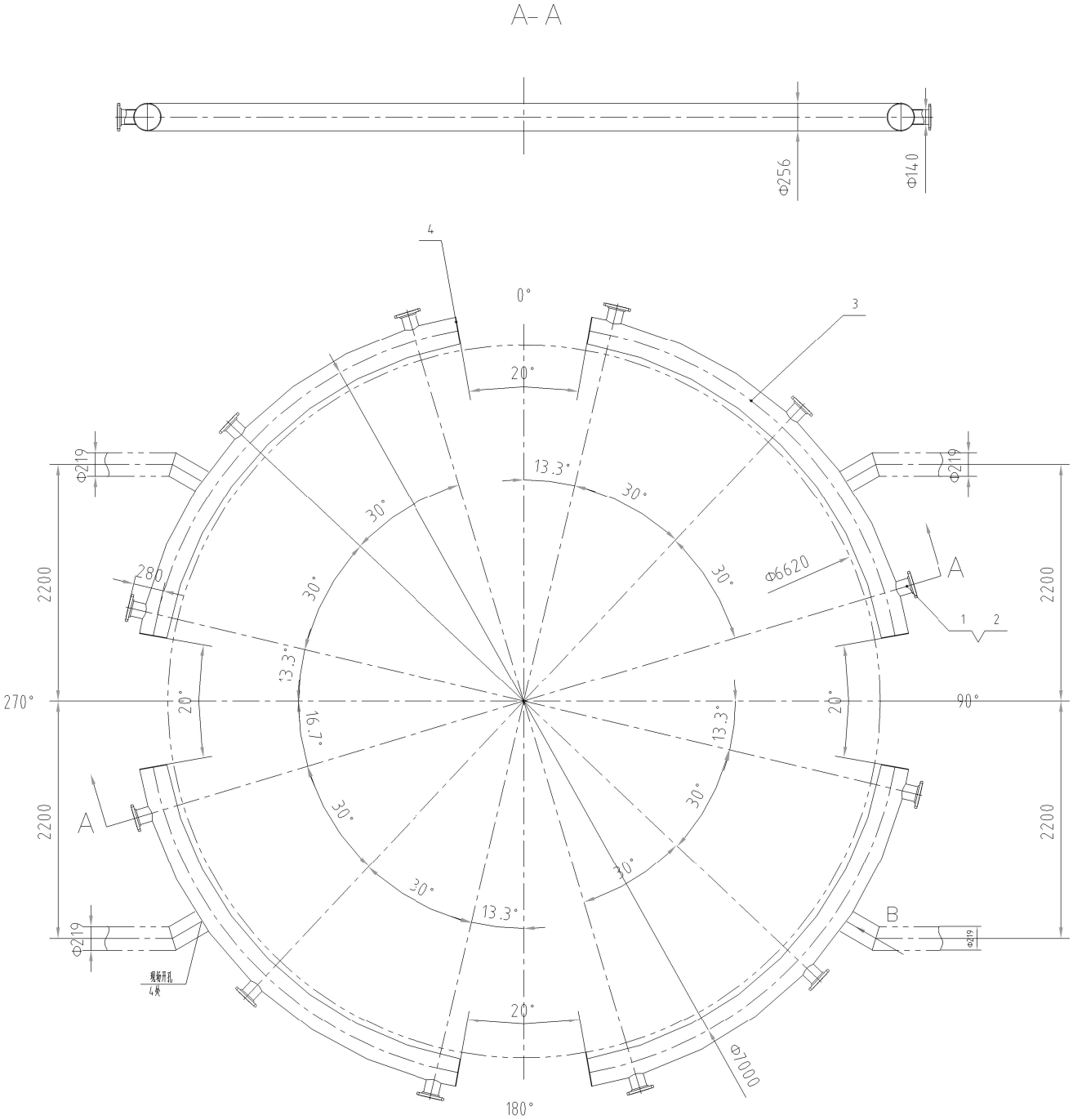

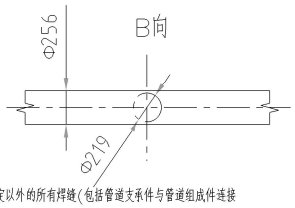

说明:

1、φ219 现场开孔,开孔直径为接管外径+2mm。

2、本管道分段进行压力试验(液压/气压和泄露性试验)。

3、现场条件不允许进行液压和气压试验时,可同时采用下列方法代替压力试验。1)所有环向、纵向对接焊缝和螺旋焊焊缝应进行100%射线检测或100%超声检测。2)除第1项规定以外的所有焊缝(包括管道支承件与管道组成件连接的焊缝),应进行100%的渗透检测或100%的磁粉检测。4、无损检测要求如下;

4.1 射线检测应按照NB/T47013.2、NB/T47013.11的规定执行,质量要求和合格级别如下:

进行全部无损检测的焊接接头,射线检测技术等级不低于 AB级,合格级别不低于Ⅱ级;

4.2 超声检测应按照 NB/T47013.3、NB/T47013.10的规定执行,质量要求和合格级别如下:

进行全部无损检测的焊接接头,脉冲反射法超声检测技术等级不低于B级,合格级别为Ⅰ级

检查等级	检查方法	焊接接头类型及检查比例 %		
		环形对接接头	角接接头	支管连接
Ⅰ	目视检查	100	100	100
	磁粉/渗透检测	100	100	100
	射线检测/超声检测	100	100	100

序号	图号	名称	数量	材料	单件 重量	总计 重量	备注
4		堵板δ6 φ256	8	Q355B	2.4	19.2	
3		φ256X5 L=4300	4	20	133	532	
2	HG/T20615-2009	法兰 SO 125-150RF	12	20Ⅱ	6.57	78.89	
1		φ140X5 L=180	12	20	3.25	39	

山西亚乐士环保技术股份有限公司
SHAN XI ALEX ENVIROMENTAL PROTECTION TECHNOLOGY CO.,LTD.
地址:太原、临汾市尧都区和谐家园C区楼 资质证书编号:A2-4099707

项目名称	天能硅业生产有限公司年10万吨硅烷项目		
设计项目	VOCS处理		
设计阶段	初步设计		
图号	24003-915-E11-26-02.1		
专业		版次	
比例	1:20	第张	共张
重量	669.09	中国·太原	

设计	苏品品	2025.1.24	焚烧气分配器 平立面图
校核	任安有	2025.1.24	
审核	郝林	2025.1.24	
审定			

本图版权归属于山西亚乐士环保技术有限公司或山西亚乐士环保技术有限公司授权单位,未经允许不得复制,传播,出租,出借或用于不相关工程项目。

借通用件登记

描图	
校对	
归底图号	
签字	
日期	