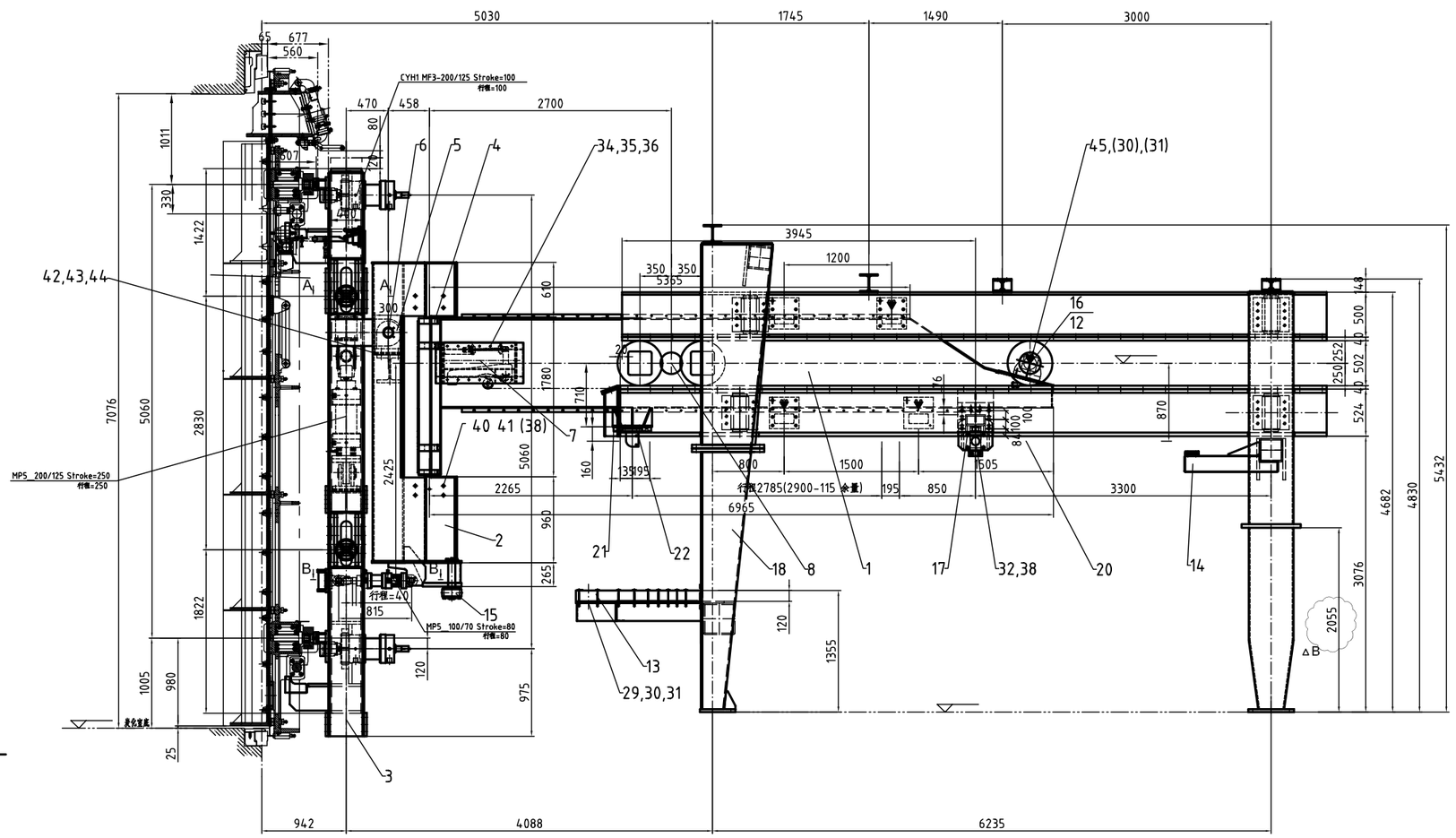
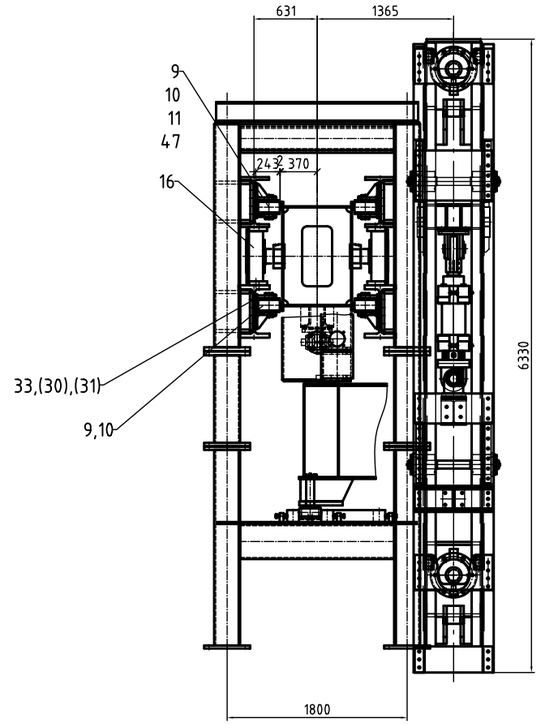
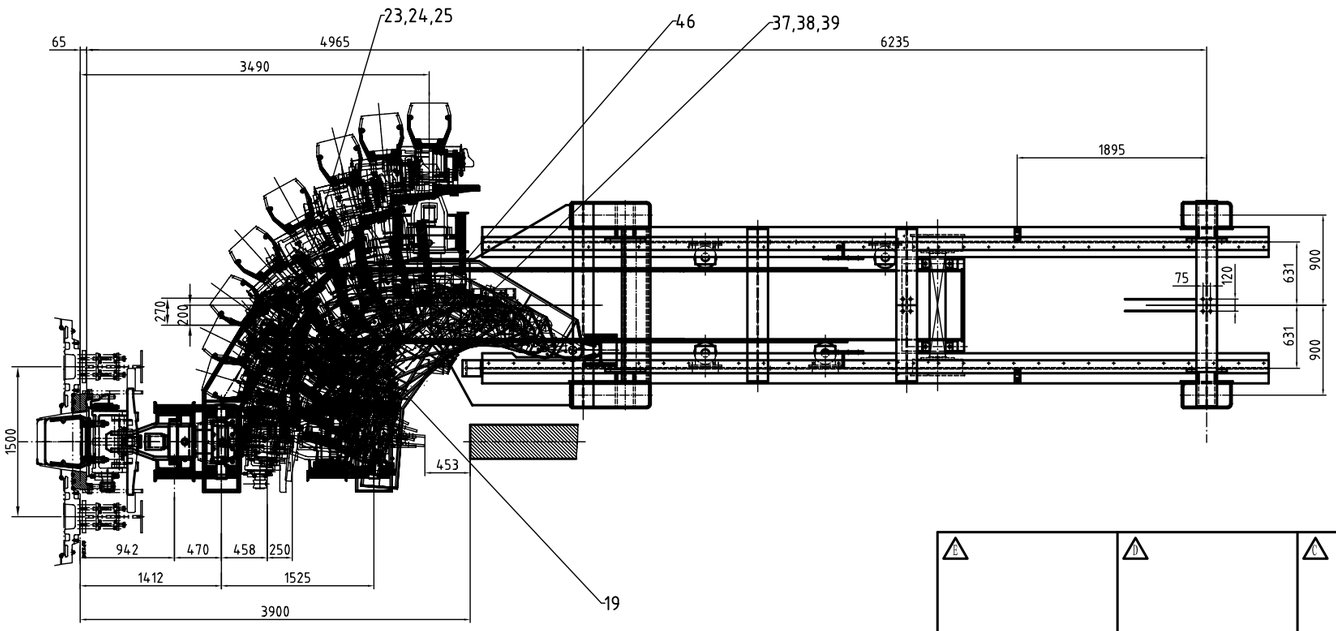
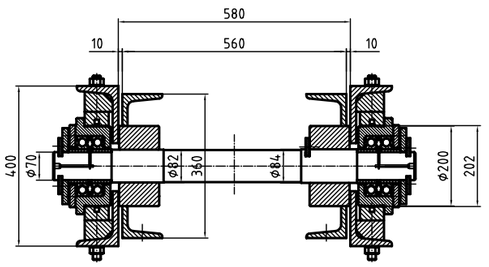
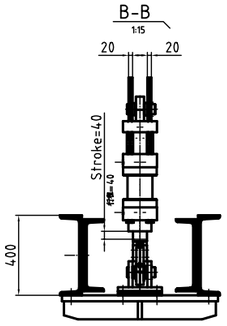










底图总号																							
签 字																							
日 期																							

文件编号	更改签字	日 期	文件编号	更改签字	日 期	文件编号	更改签字	日 期	文件编号	更改签字	日 期
									2009-06	郭连嫦	2009.6.1

1处 8-E

设 计	刘华育	工艺审查	马世勇	审 核	于在福	取门装置		22318.04	
主任设计	刘华育	标准化审查	孙永志	会 签					
审 查	李文峰	批 准	张吉国	幅 面	A1	阶段标记		质量 kg	33385	B1320200300021	△B

大连重工·起重集团有限公司
DHI·DCW GROUP CO.LTD.

部 件	
比 例	1:30
日 期	2010.7.30
共 1 页	第 1 页