JZQ-III-50-6

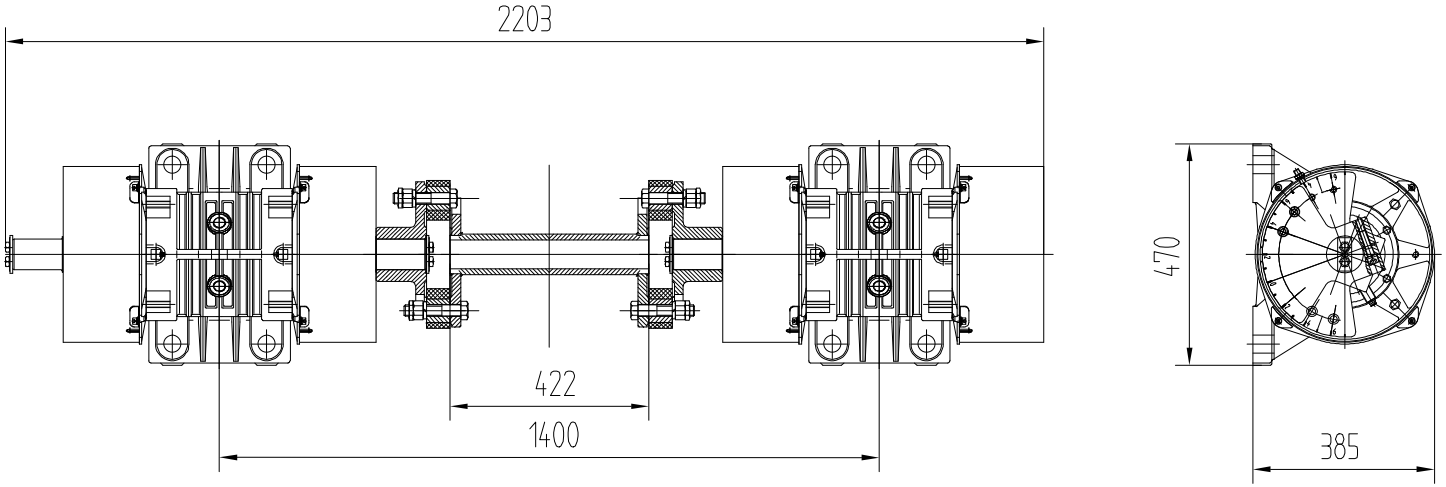

标记	处数	更改文件号	签字	日期

设计	杨节方	工艺		图样标记	重量	比例
绘图		标准化				1:15
校对		批准				
审核		日期		共 1 页	第 1 页	

总装图

炼铁二分厂

激振器

JZQ-III-50-6

借通用件登记

描 图

校 描

旧底图总号

签 字

日 期

尚金松

王李陈