DLT007 09 112

标记 Mark	版本号 Version	处数 Amount	更改文件号 Document NO.	签字 Signature	日期 Date	备注 Remark

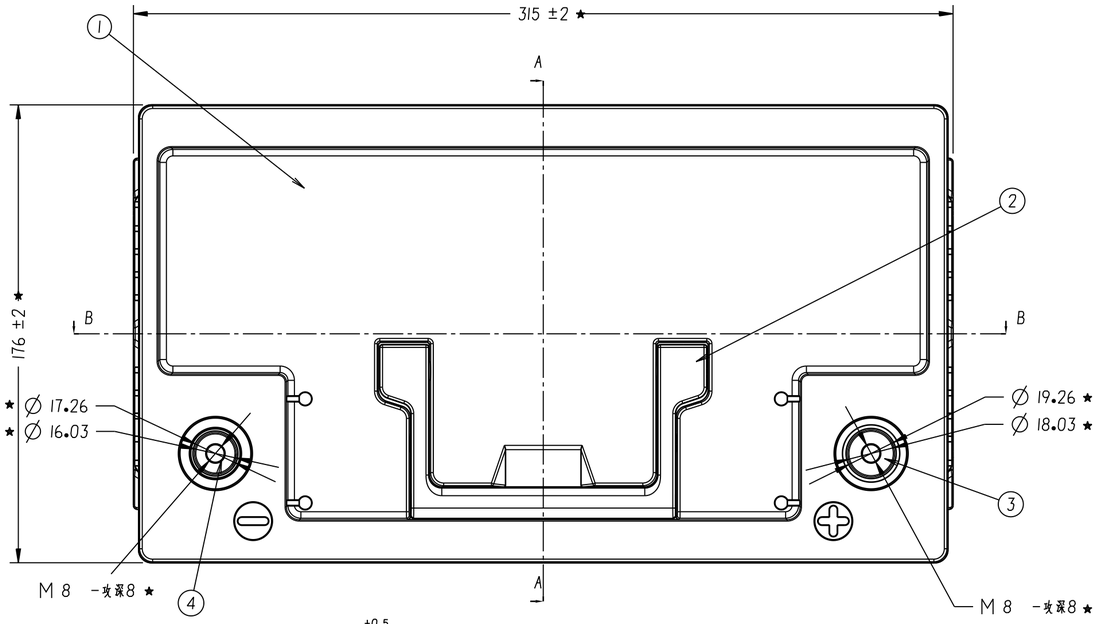

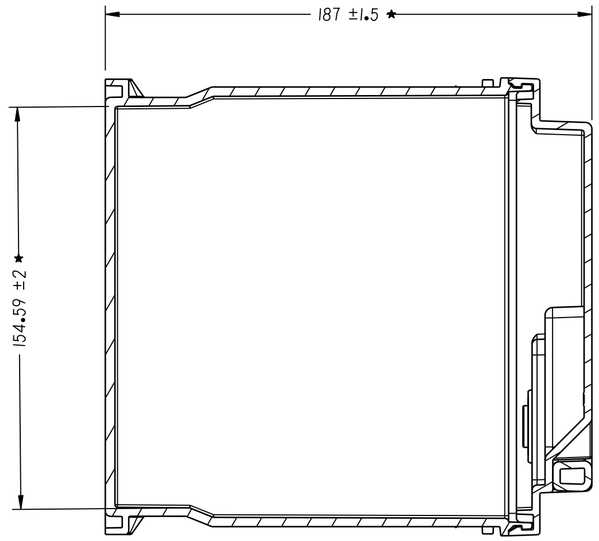

A-A
3:5

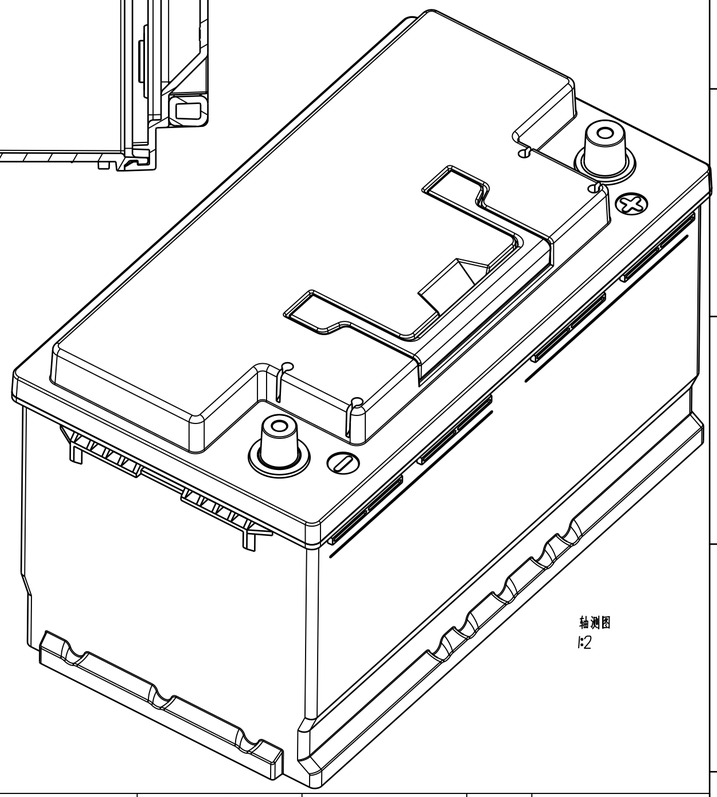

轴测图
1:2

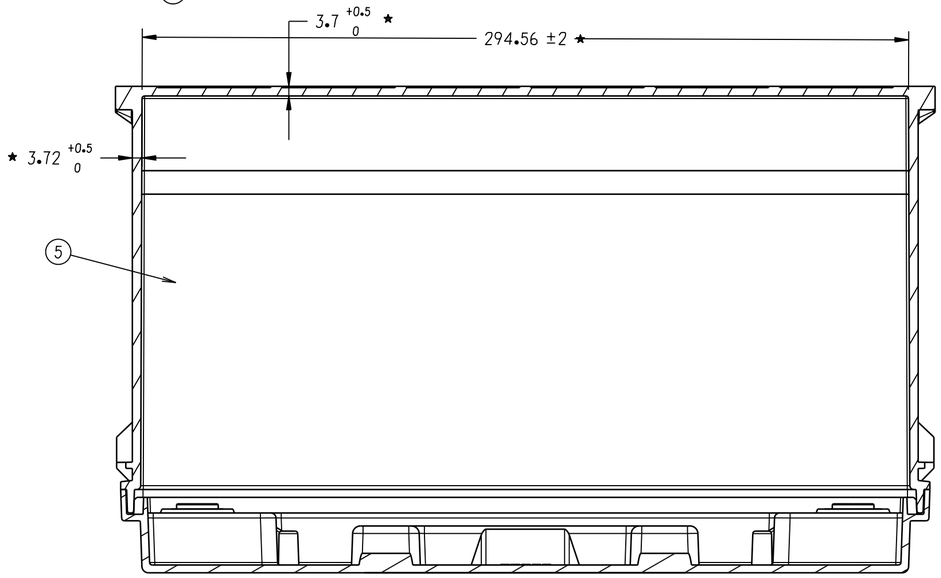

B-B
3:5

技术要求：

1.外壳下桶材质:ABS，黑色壳体;
2.外壳下桶整体平面变形量小于0.5mm。
3.外壳下桶缩水深度小于0.5mm，面积小于0.5mm²，圆柱孔内表面不能有明显缩水。★
4.材质不得有裂纹、气孔、沙眼。★
5.外壳锐角倒钝，成品不能有毛刺和尖角。 ★
6.材料满足ROHS标准要求 ★
7.正负极输出柱螺牙须整齐无毛刺，拧入顺滑。★
8.正负极输出柱在塑料件上抗拉力≥25kg，抗扭力≥15N.m。★

序号 NO.	零件号 Part NO.	零件名称 Part Title	材料标记 Material Mark	数量 Quantity	备注 Remark
05	/	壳体	ABS	1	
04	/	负极柱	黄铜	1	
03	/	正极柱	黄铜	1	
02	/	拎手	ABS	1	
01	/	上盖	ABS	1	

CSSC 风帆有限责任公司

	签字 Signature	日期 Date		签字 Signature	日期 Date
设计 Design			标准 Standar		
校对 Check			会签 Joint Sign		
工艺 Technic			批准 Approve		

项目编号 Project NO.	版本 Version	零件号 Part NO.	
DLT007	A0	01020203001 35	
阶段标记 Phase	质量 Weight / 比例 Scale	颜色 Colour	材料 Material
A	3:5	黑色	ABS
第 1 页	共 1 页	图样代号 Drawing NO.	
NO. 1	Total 1	DLT007 09 112	
视角 View	图幅 Format	图样名称 Drawing Title	
	A2	H7壳体	